TECTON IP64/IP54

Zumtobel Lighting GmbH
Schweizerstrasse 30
6850 Dornbirn AUSTRIA

ZUMTOBEL

- **Suspensions**
- **Trunking Rails**
- **Battens**
- **Cover Strips**

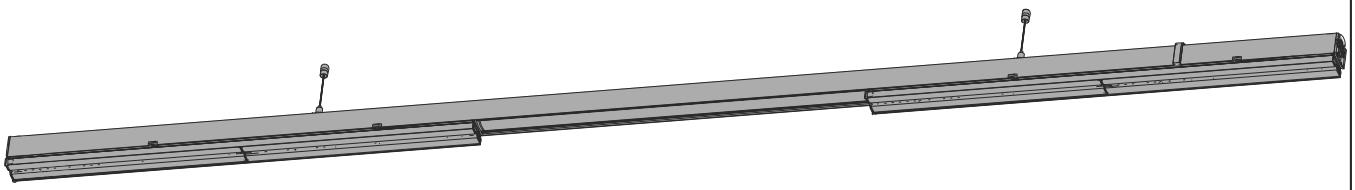

IP64 IP54

EN Mounting instructions
Important notices. Please, read first! Keep the instructions safe! Specifications are subject to change without notice! If you have questions, please contact the manufacturer.

DE Montageanleitung
Wichtige Hinweise. Bitte zuerst lesen! Anleitung aufbewahren! Technische Änderungen vorbehalten! Bei Fragen wenden Sie sich an den Hersteller.

FR Notice de montage
Remarques importantes. À lire en premier lieu! Conservez cette notice! Modifications techniques sans préavis! Si vous avez des questions, veuillez contacter le fabricant.

IT Istruzioni di montaggio
Nota importanti. Si prega di leggere prima! Conservare le istruzioni! Modifiche tecniche senza preavviso! Per chiarimenti rivolgersi al produttore.

ES Instrucciones de montaje
Notas importantes. Por favor, lea primero! ¡Guarde las instrucciones! ¡Reservado el derecho de realizar modificaciones técnicas sin preaviso! Si tiene alguna pregunta, póngase en contacto con el fabricante.

NL Montagehandleiding
Belangrijke informatie. Gelieve eerst te lezen! Houd deze gebruiksaanwijzingen zorgvuldig bij! Technische wijzigingen blijven voorbehouden! Als u vragen hebt, kan u contact opnemen met de fabrikant.

SV Installationsanvisning
Viktigt information. Läs först! Spara anvisningen! Med reservation för tekniska ändringar! Om du har frågor ber vi dig ta kontakt med tillverkaren.

FI Asennusohje
Tärkeä huomautus. Lue ensin! Säilytä käyttöopas! Oikeudet teknisiin muutoksiin pidätetään! Lähetä mahdolliset kysymykset valmistajalle.

RU Инструкция по монтажу
Важная информация. Просьба ознакомиться перед началом работ! Сохраняйте инструкцию! Компания сохраняет за собой право на внесение технических изменений. При возникновении вопросов обращайтесь к производителю.

PL Instrukcja montazu
Ważne wskazówki/ uwagi. Proszę pierwsze przeczytać całość instrukcji. Proszę zachować instrukcje! Zastrzega się prawo do wprowadzania zmian technicznych. W razie pytań skontaktuj się z producentem.

ZH
安装说明
重要提示。请先阅读!保留本说明!
请勿执行技术变动!
如有问题，请咨询制造商。

AR
تعليمات التركيب
ملاحظات هامة. يرجى القراءة أولاً!
إبقاء التعليمات!
تخضع المواصفات للتغيير دون تقديم إشعار!
إذا كان لديك أسئلة، الرجاء الاتصال بالشركة المصنعة.

MOUNTING OPTION: surface mounting / pendant chain suspension

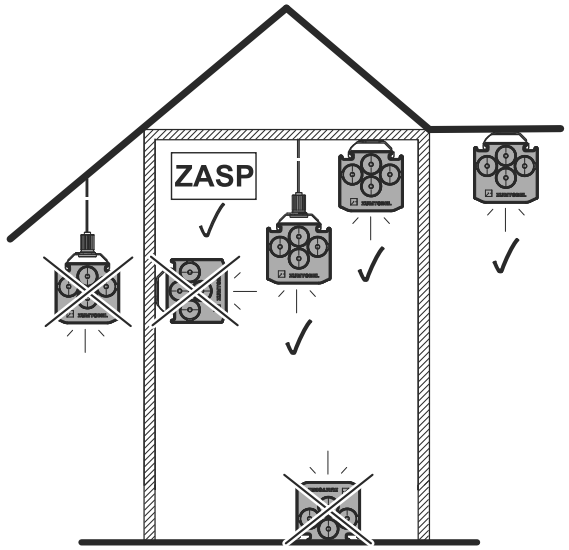

MOUNTING OPTION: wall mounting

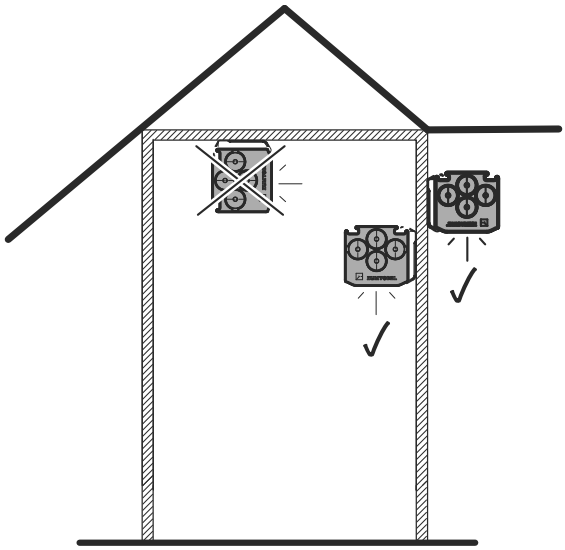

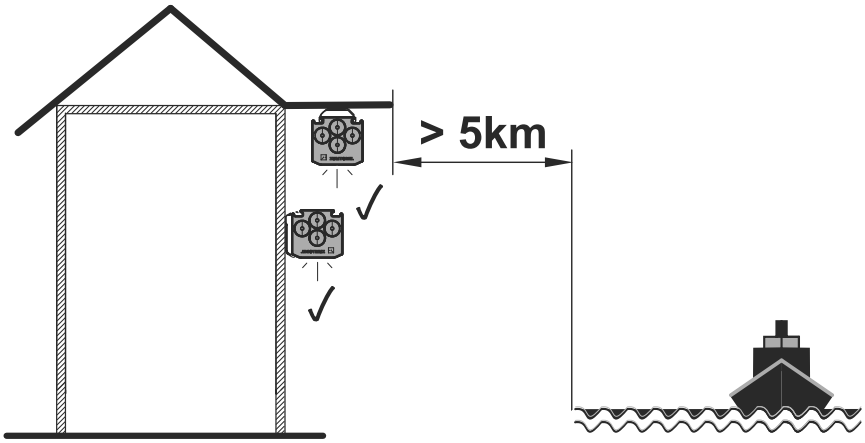

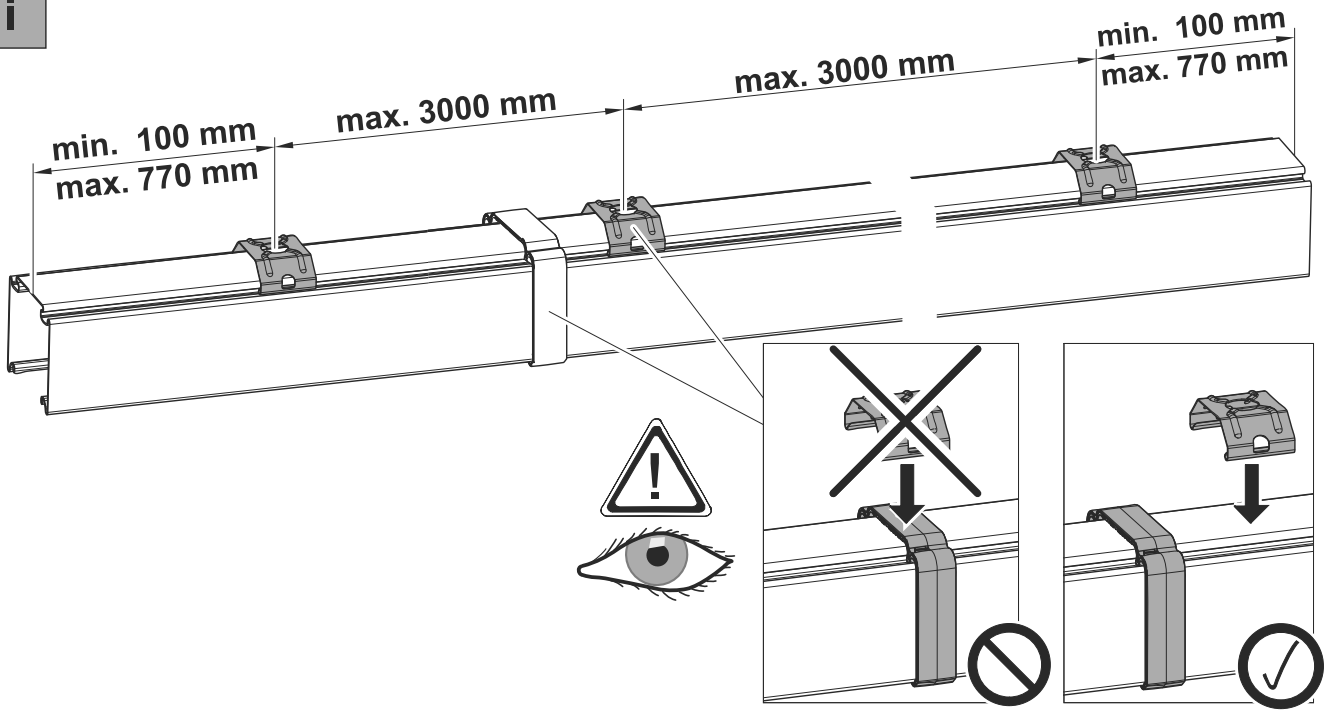

INFORMATION

ZUMTOBEL

i **The TECTON system fulfills IP64 only if the configuration is limited to the following components:**

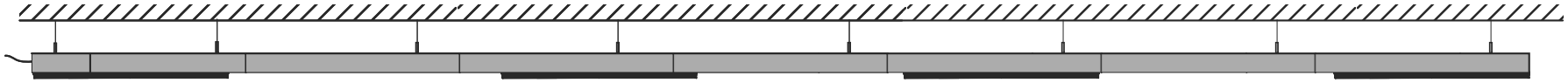

TECTON IP64 Suspensions	Suspensions	TECTON AD, AW, ASI, AC, AK, AK V2A
TECTON IP64 Trunking Units	Trunking Units Individual Trunking Units	TECTON T IP64 TECTON LED IP64
TECTON IP64 Electric Feeds	Feed-In Units Middle-Feed Units Feed-Out Units	TECTON TE IP64 TECTON TM IP64, TM TA/TE IP64 TECTON TA IP64, TA-F IP64
TECTON IP64 Luminaires	Continuous Row Luminaires High Bay Luminaires	TEC C IP64 CR2 TEC-IP, CR2PL TEC-IP
TECTON IP64 Cover Strips	Cover Strips	TECTON T AK IP64, TECTON T AK SEAL ENDCAP IP64
TECTON IP64 Accessories	Accessories	TECTON CABLE BRACKET, TZ IP64, T SEAL STICKER IP64

i **The TECTON system fulfills IP54 only if the configuration includes one of the following components:**

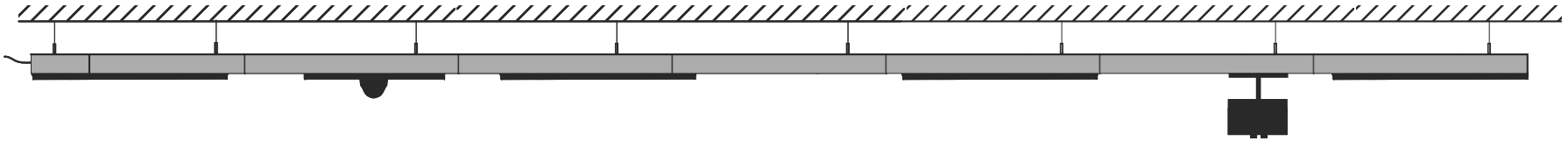

TECTON IP54 Safety Lighting	Escape Sign Luminaires Emergency Luminaires	CROSSIGN TEC-GP IP54 RESPRO TEC-GP IP54
TECTON IP54 Sensors	Movement Sensors Movement + Daylight Sensors	PST/ED-PST/PST DIMLITE TEC-GP IP54 MSENS HC/MC TEC-GP IP54
TECTON IP54 Wireless Controls + Sensors	Wireless Controls Wireless Controls + Sensors	bmLINK Receiver TEC-GP IP54 MSENS BMLINK HC/MC TEC-GP IP54

00158294/5/01/MG/10.2023

ZUMTOBEL

Cord Suspension

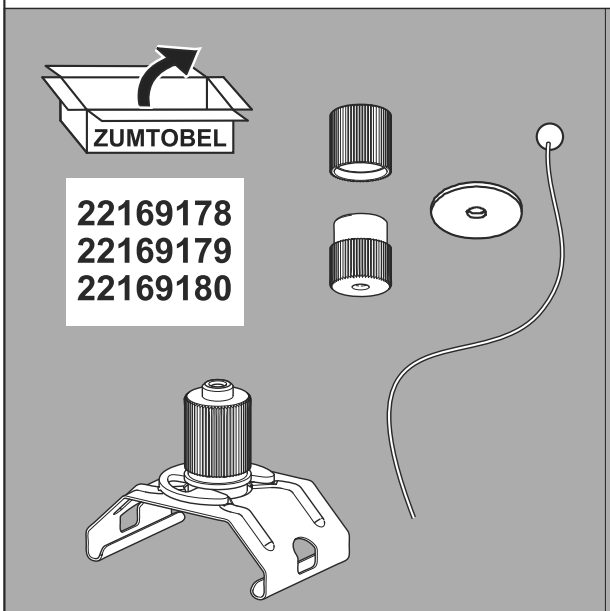

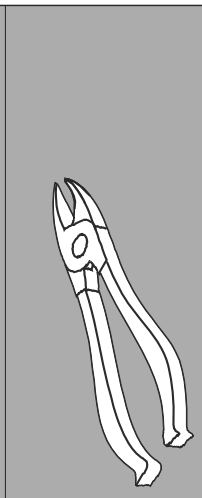

i

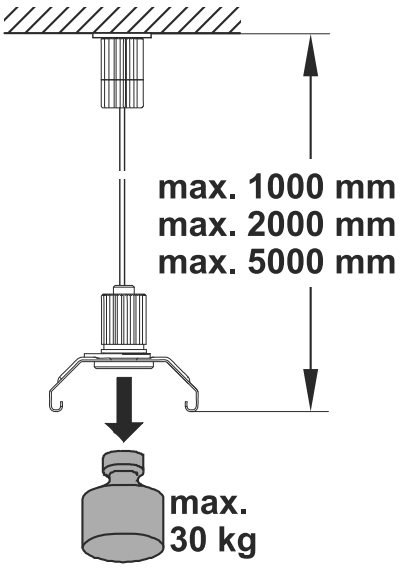

1

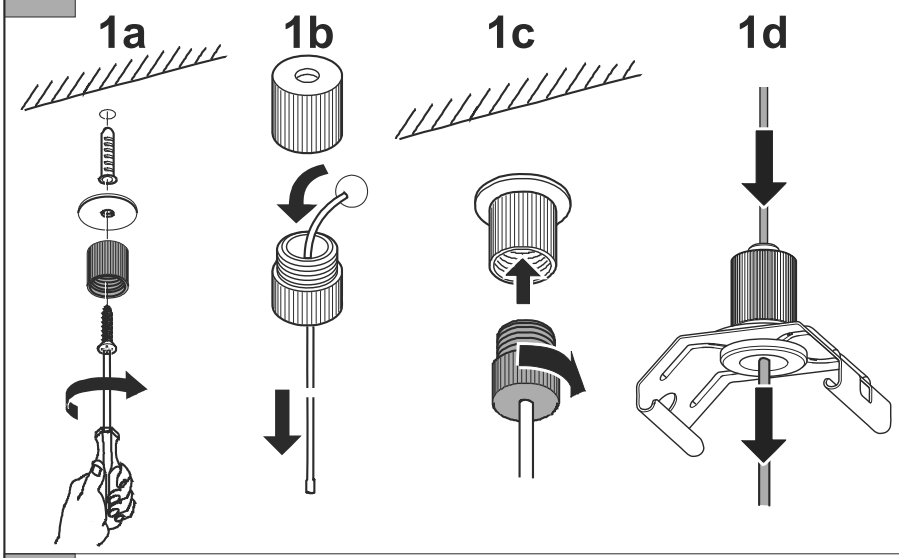

2

i

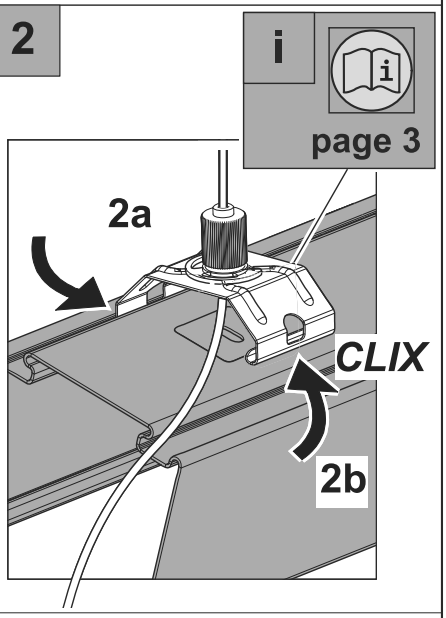

3

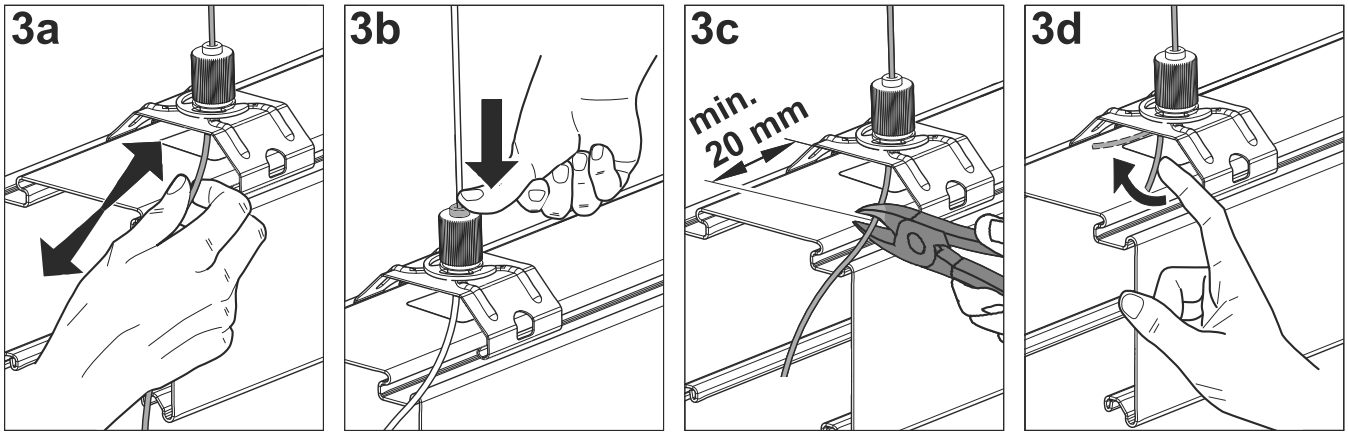

ZUMTOBEL

Cord Suspension Loop

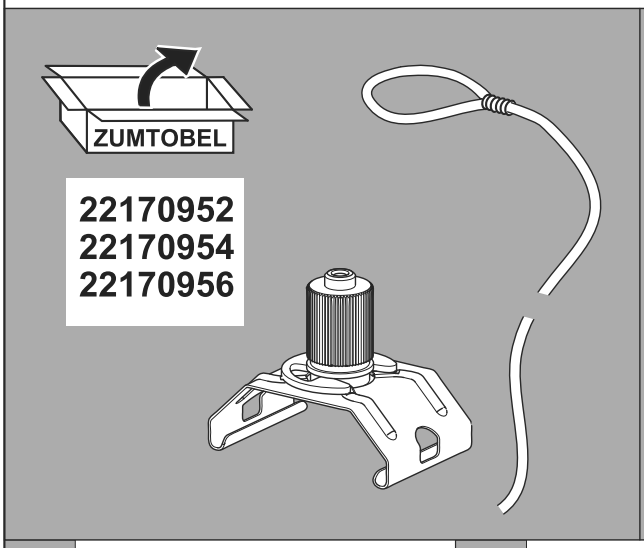

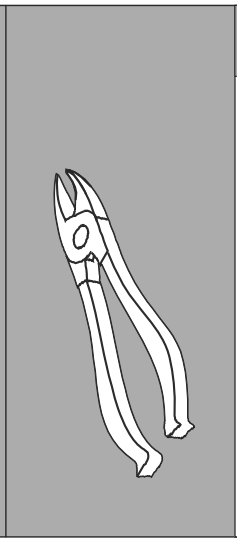

i

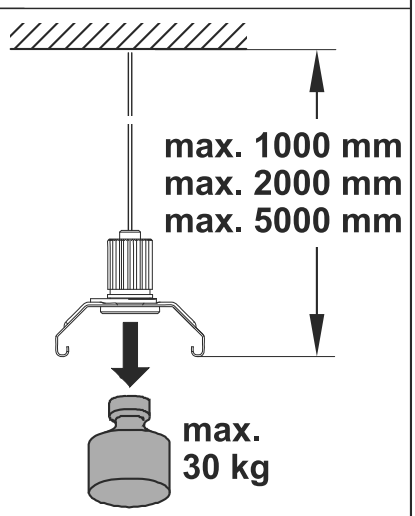

1

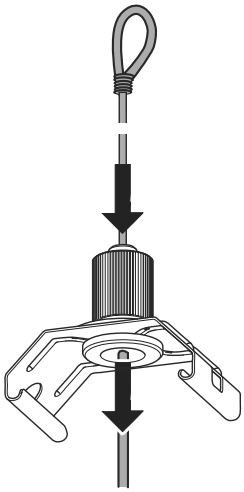

2

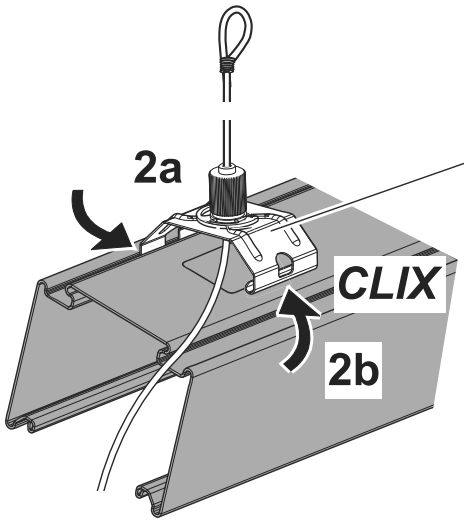

i

page 3

3

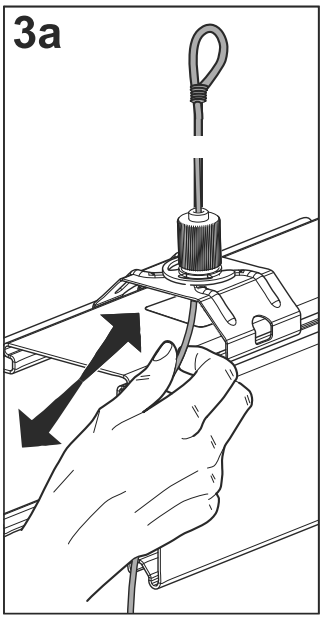

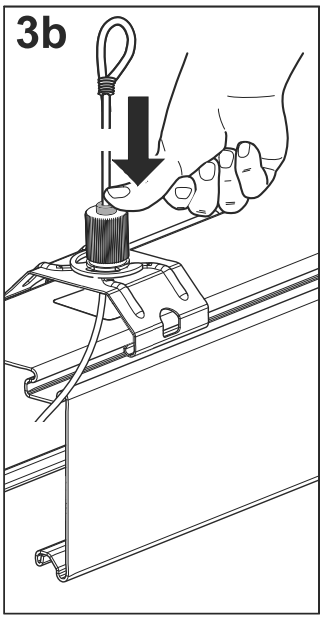

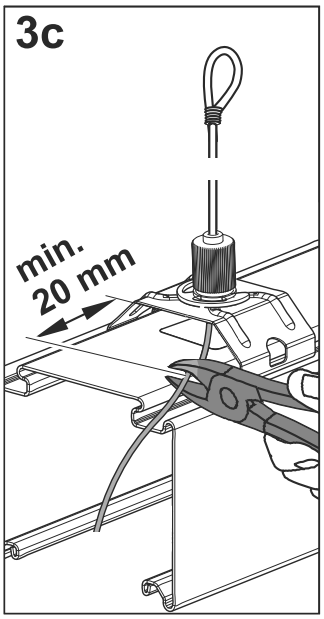

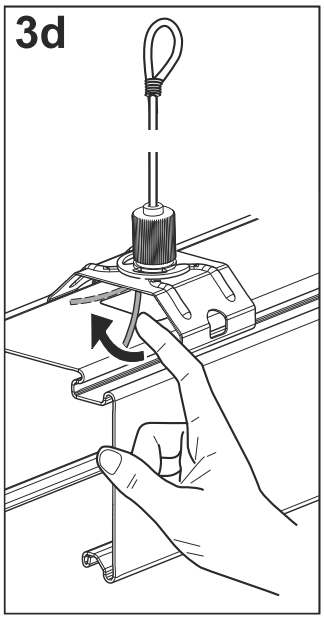

✓