TECTON

Zumtobel Lighting GmbH
Schweizerstrasse 30
6850 Dornbirn AUSTRIA

ZUMTOBEL

Suspensions
Trunking Rails
Battens
Cover Strips

TECTON C LED





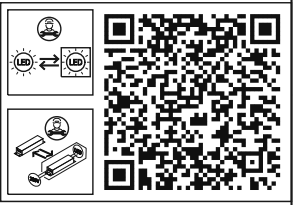

EN Mounting instructions
Important notices. Please, read first! Keep the instructions safe! Specifications are subject to change without notice! If you have questions, please contact the manufacturer.

DE Montageanleitung
Wichtige Hinweise. Bitte zuerst lesen! Anleitung aufbewahren! Technische Änderungen vorbehalten! Bei Fragen wenden Sie sich an den Hersteller.

FR Notice de montage
Remarques importantes. À lire en premier lieu! Conservez cette notice! Modifications techniques sans préavis! Si vous avez des questions, veuillez contacter le fabricant.

IT Istruzioni di montaggio
Nota importanti. Si prega di leggere prima! Conservare le istruzioni! Modifiche tecniche senza preavviso! Per chiarimenti rivolgersi al produttore.

ES Instrucciones de montaje
Notas importantes. Por favor, lea primero! ¡Guarde las instrucciones! ¡Reservado el derecho de realizar modificaciones técnicas sin preaviso! Si tiene alguna pregunta, póngase en contacto con el fabricante.

NL Montagehandleiding
Belangrijke informatie. Gelieve eerst te lezen! Houd deze gebruiksaanwijzingen zorgvuldig bij! Technische wijzigingen blijven voorbehouden! Als u vragen hebt, kan u contact opnemen met de fabrikant.

SV Installationsanvisning
Viktigt information. Läs först! Spara anvisningen! Med reservation för tekniska ändringar! Om du har frågor ber vi dig ta kontakt med tillverkaren.

FI Asennusohje
Tärkeä huomautus. Lue ensin! Säilytä käyttöopas! Oikeudet teknisiin muutoksiin pidätetään! Lähetä mahdolliset kysymykset valmistajalle.

RU Инструкция по монтажу
Важная информация. Просьба ознакомиться перед началом работ! Сохраняйте инструкцию! Компания сохраняет за собой право на внесение технических изменений. При возникновении вопросов обращайтесь к производителю.

PL Instrukcja montazu
Ważne wskazówki/ uwagi. Proszę pierwsze przeczytać całość instrukcji. Proszę zachować instrukcje! Zastrzega się prawo do wprowadzania zmian technicznych. W razie pytań skontaktuj się z producentem.

ZH
安装说明
重要提示。请先阅读!保留本说明!
请勿执行技术变动!
如有问题，请咨询制造商。

AR
تعليمات التركيب
ملاحظات هامة. يرجى القراءة أولاً!
إبقاء التعليمات!
تخضع المواصفات للتغيير دون تقديم إشعار!
إذا كان لديك أسئلة، الرجاء الاتصال بالشركة المصنعة.

i TABLE OF CONTENTS / INHALTSVERZEICHNIS:

A Suspensions

TECTON AD - Ceiling Bracket	page 3
TECTON AW - Wall Bracket	pages 4-5
TECTON AK - Chain Suspension	page 6
TECTON ASI O-L - Cord Suspension	pages 6-7
TECTON AC - Caddy Clip Fixing Component	pages 7-8
TECTON ASI O-L LOOP - Cord Suspension Loop	pages 9-10
TECTON ZASP - Tension Wire Suspension	pages 11-12

B Trunking Rails

TECTON T - Trunking Rails	pages 13-16
TECTON TE / TM - Electric Feeds	pages 17-18
TECTON T-EF - Cutting Endcap	pages 19-20
TECTON TA-F - Flexible Feed-Out	pages 21-22
TECTON T 1000 oE / TE 500 - Empty Track	page 23
TECTON TZ - Strain Relief	page 24

C Battens

TECTON C - Continuous Row Luminaire	pages 25-31
TECTON C REFL WW - Wallwash Reflector	pages 32-34
TECTON C REFL CG - Control Glare Reflector	pages 34-35

D Cover Strips

TECTON T/KK AK / TECTON T AK-GP	page 36

E General Information	pages 37-39
Information on Emergency Lighting	pages 25, 27-31, 37

1

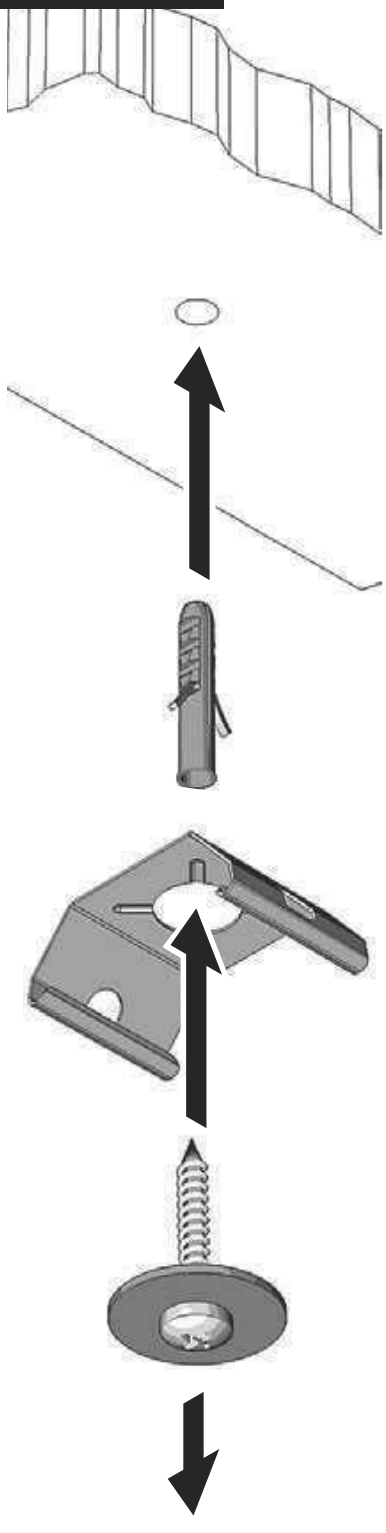

2a

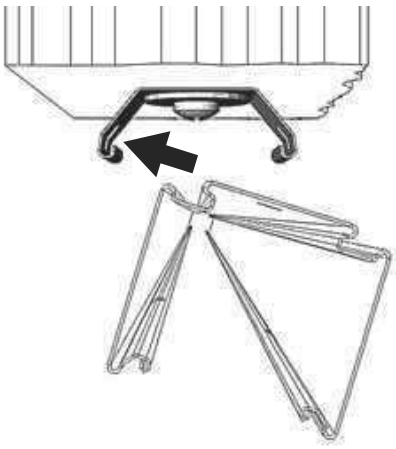

2b



2c

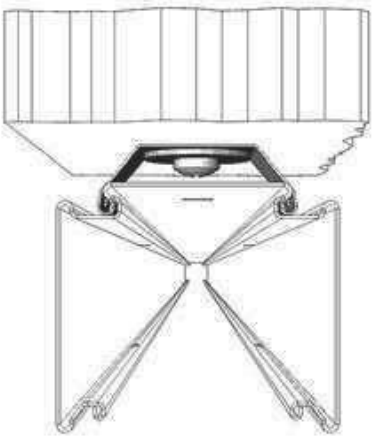

2d

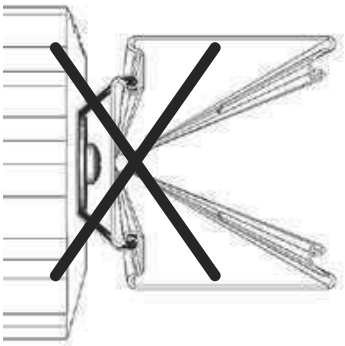

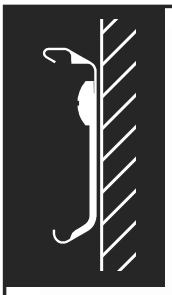

1a

2a

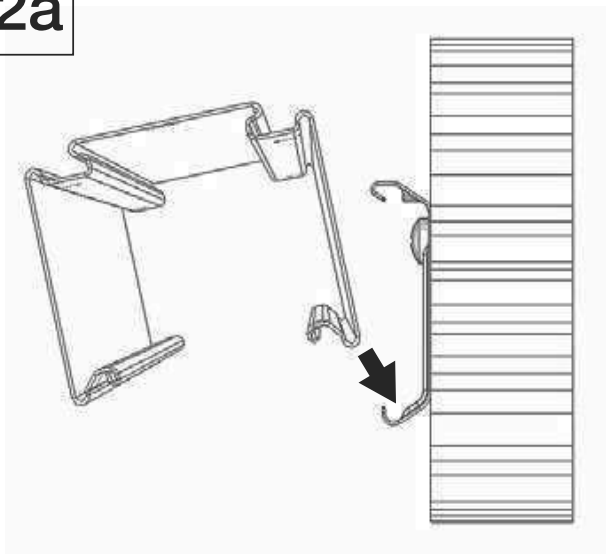

1b

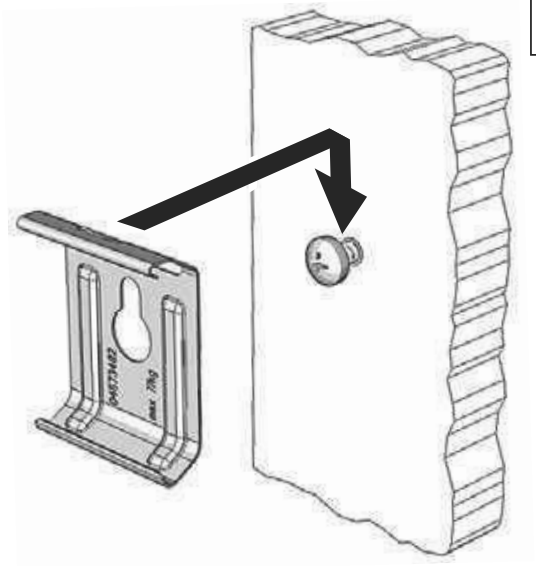

2b

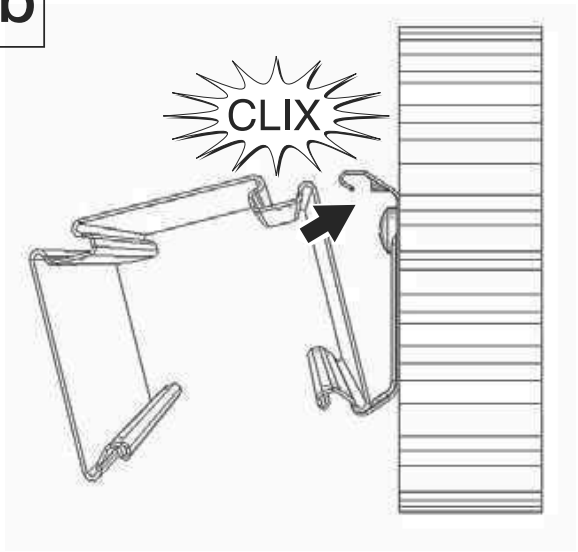

1c

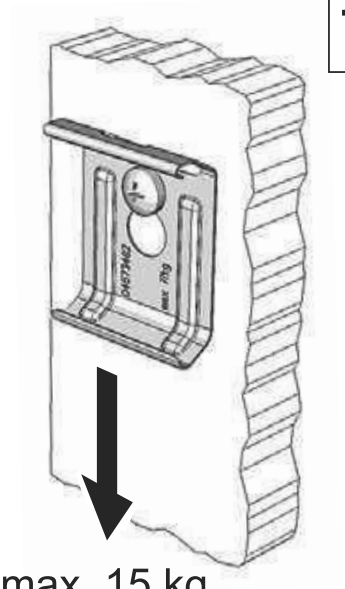

max. 15 kg

2c

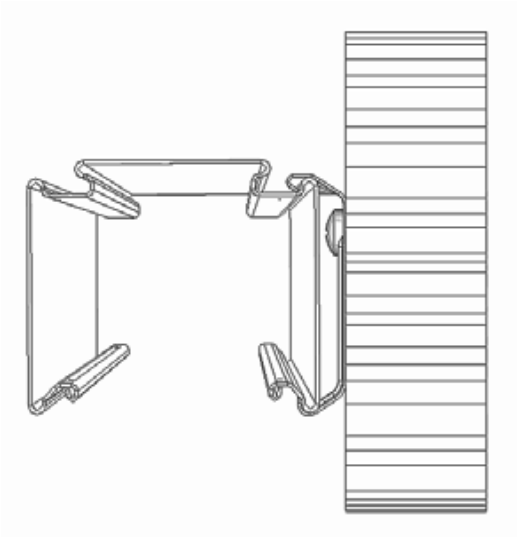

i MOUNTING OPTION: wall mounting

Wall mounting only!
TECTON Wall Mounting Bracket may only be used for wall mounting!
Ceiling mounting is not an option for the TECTON Wall Mounting Bracket!

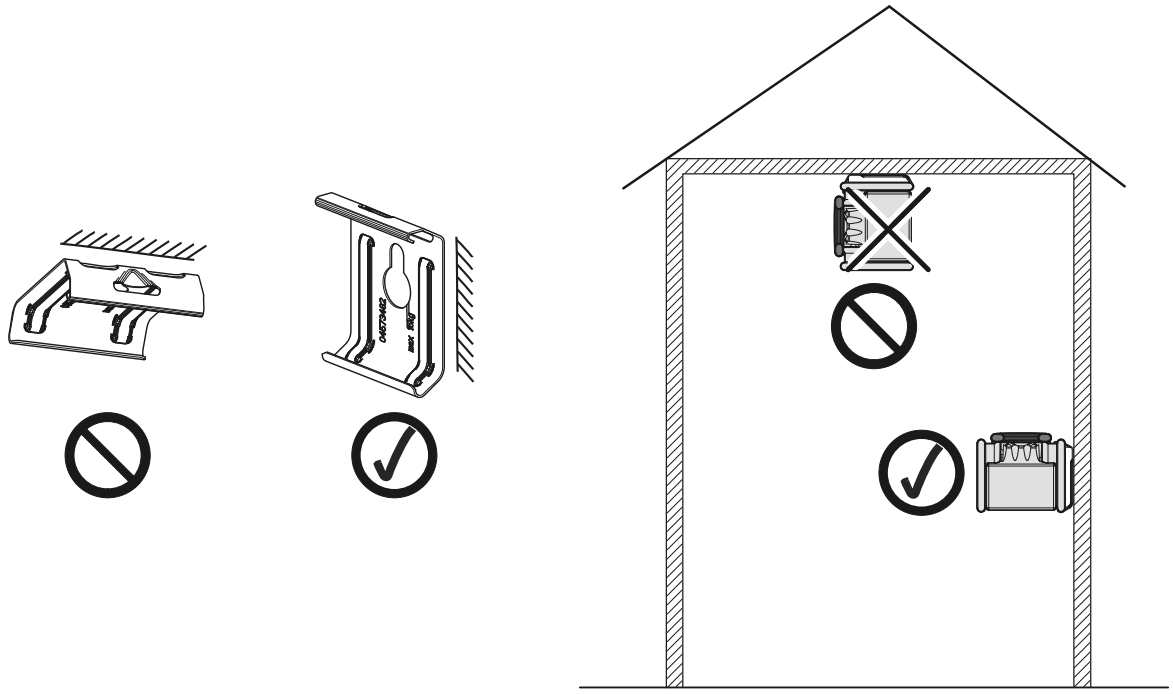

i MOUNTING OPTION: wall mounting

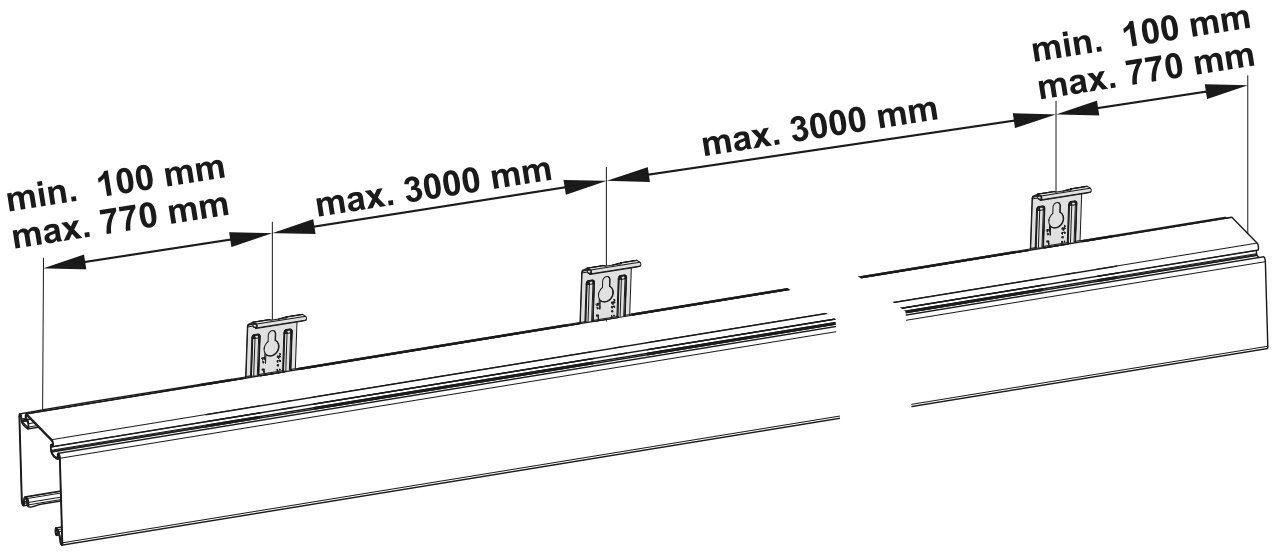

ZUMTOBEL

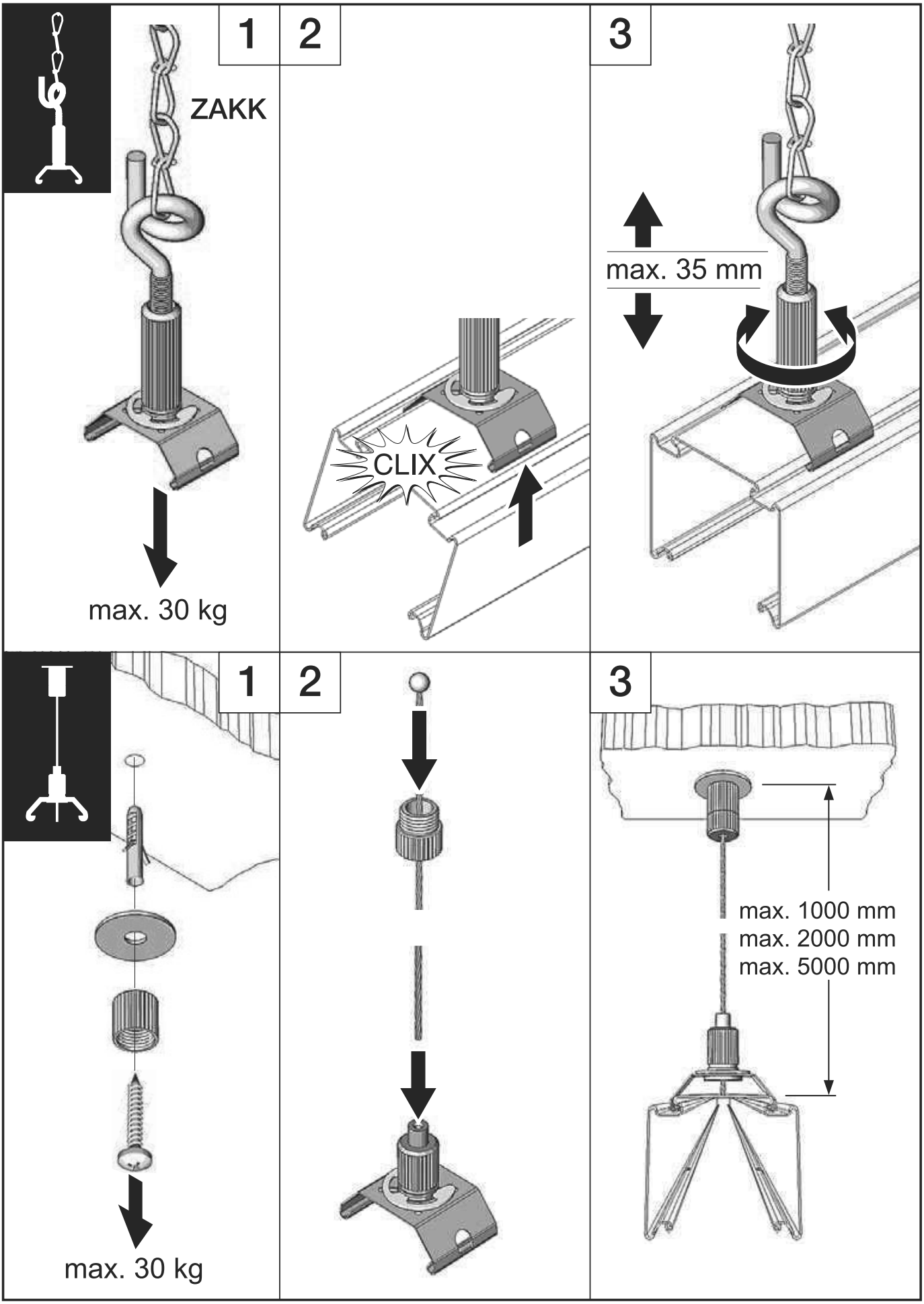
1
2
3
ZAKK
max. 30 kg
CLIX
max. 35 mm
1
2
3
max. 30 kg
max. 1000 mm
max. 2000 mm
max. 5000 mm

4a

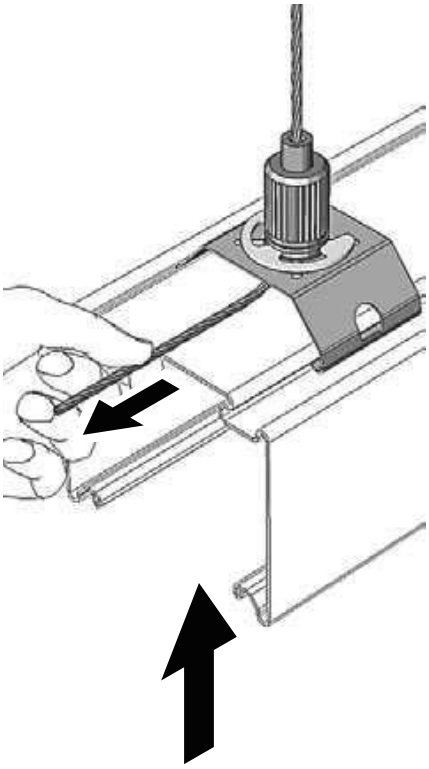

4b

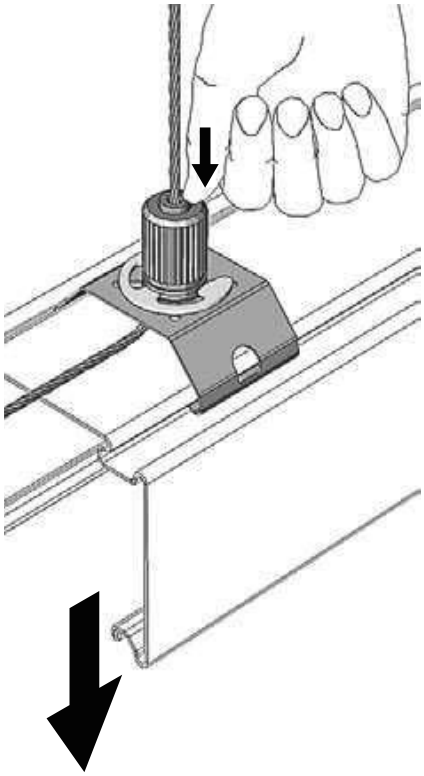

5a

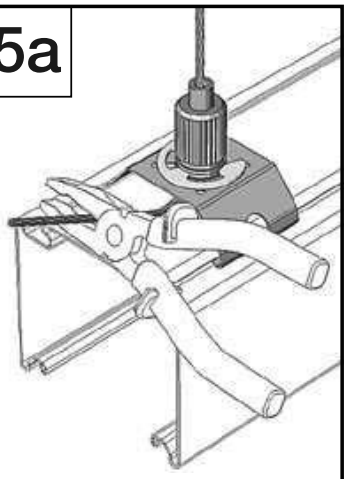

5a

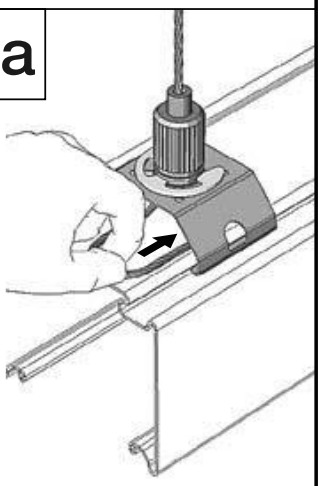

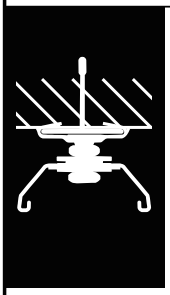

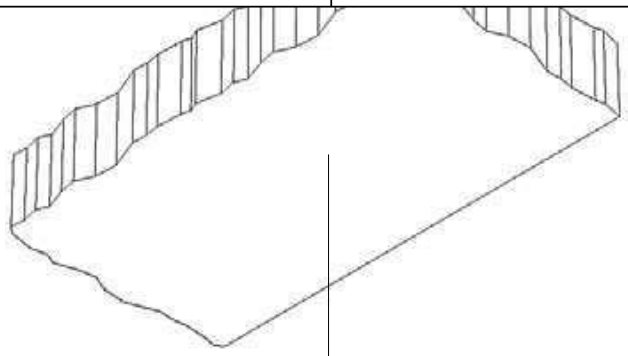

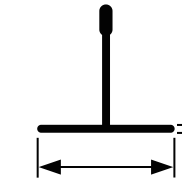

max.
1,5 mm

24-26 mm

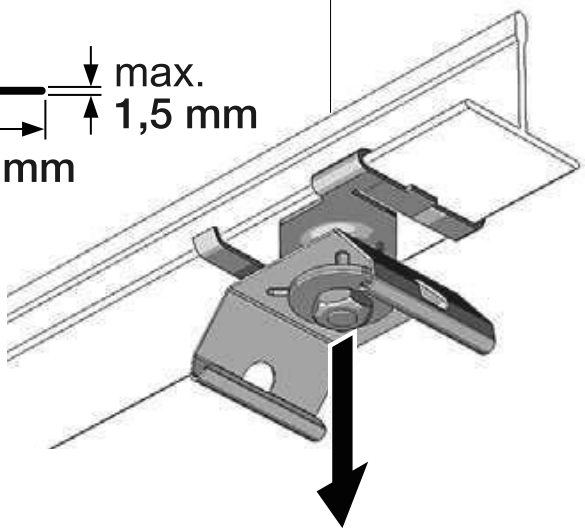

max. 20 kg

1 2

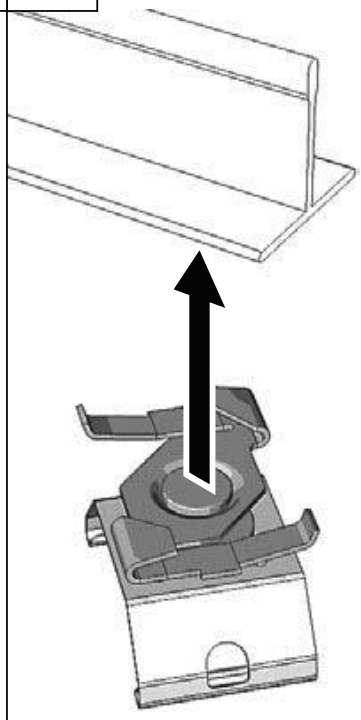

3a

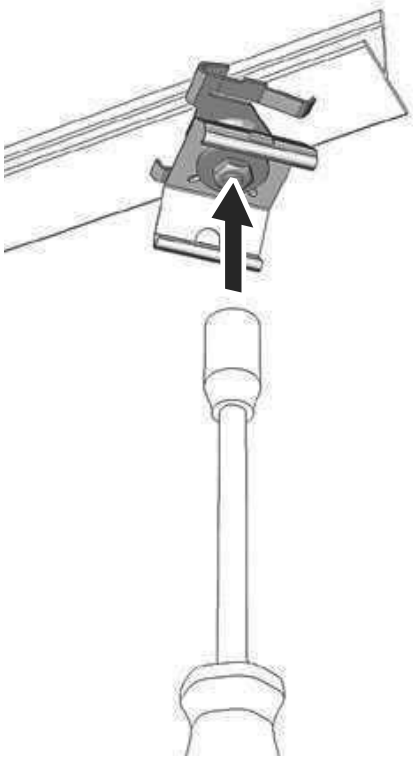

3b

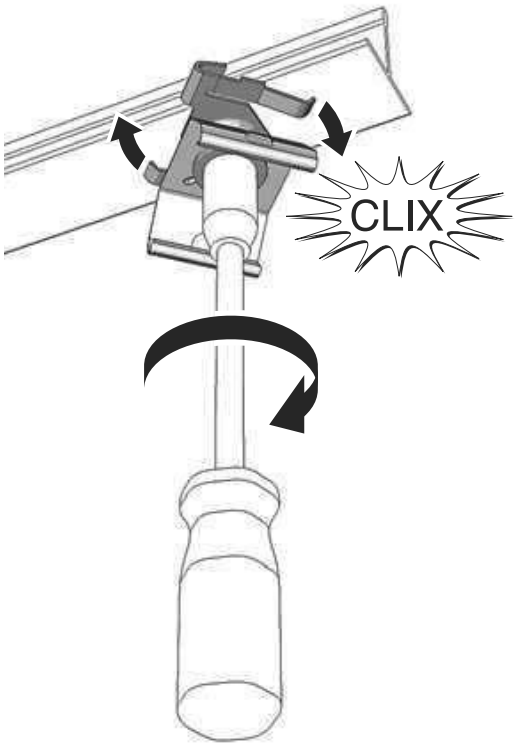

4a

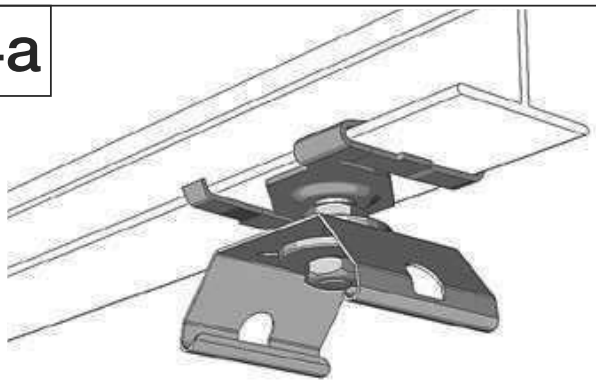

4b

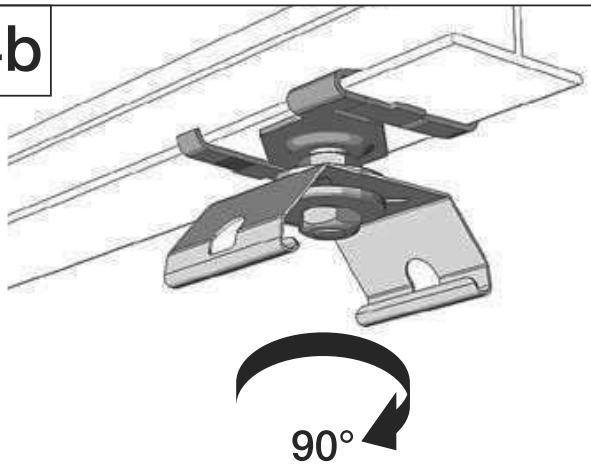

5

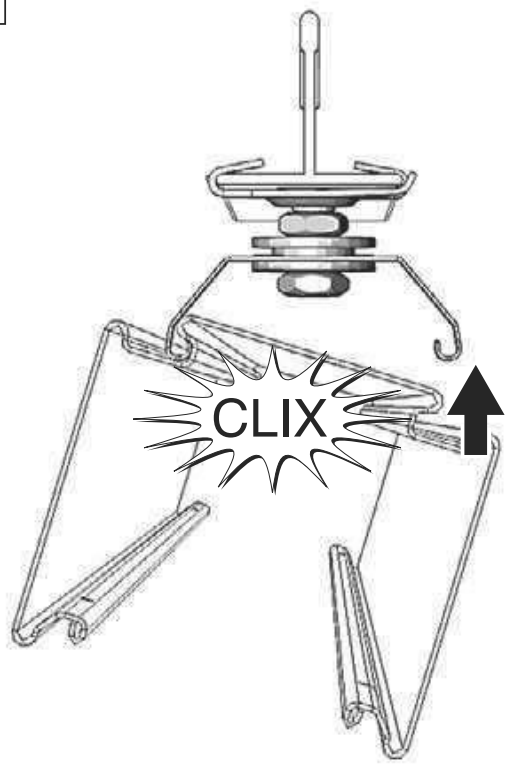

ZUMTOBEL



22170952
22170954
22170956

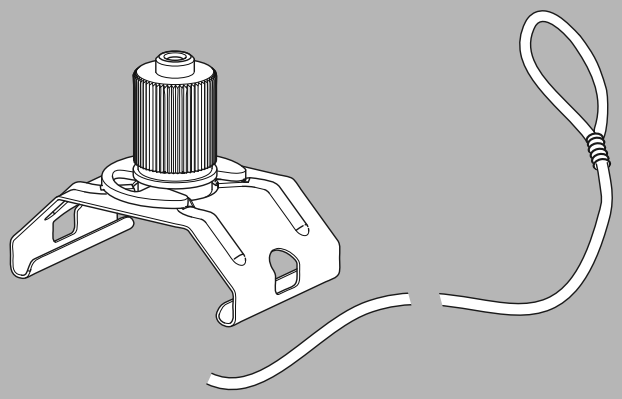

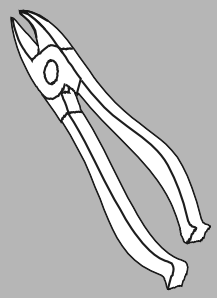

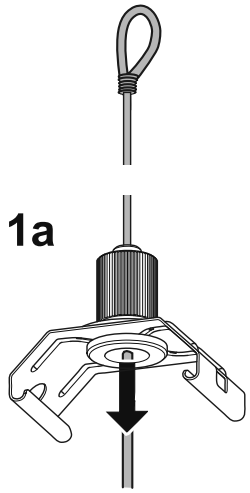

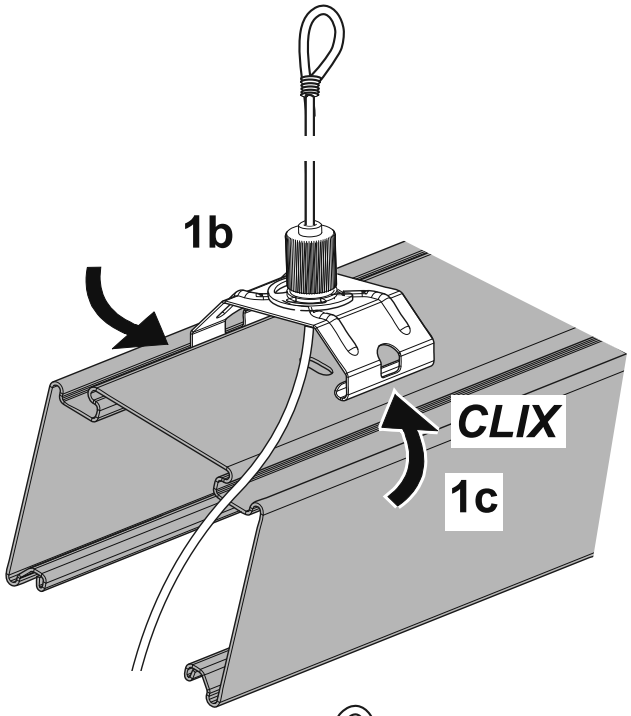

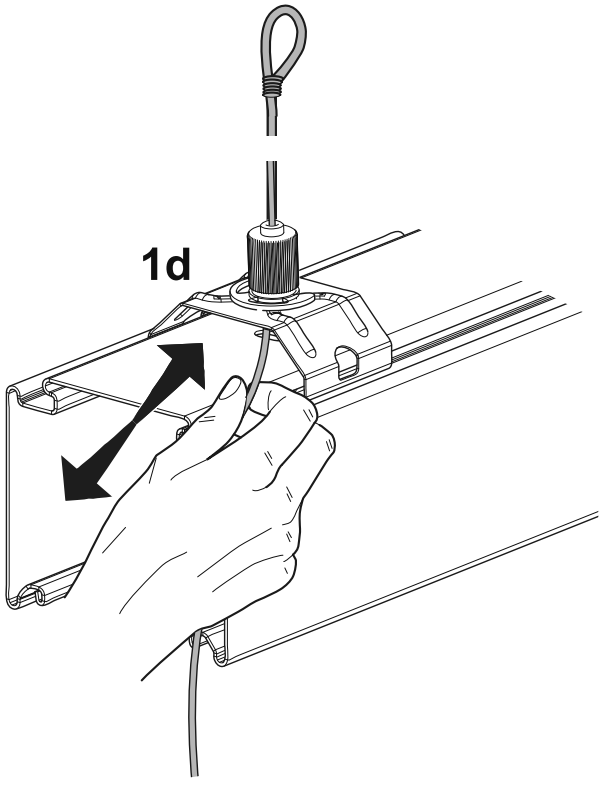

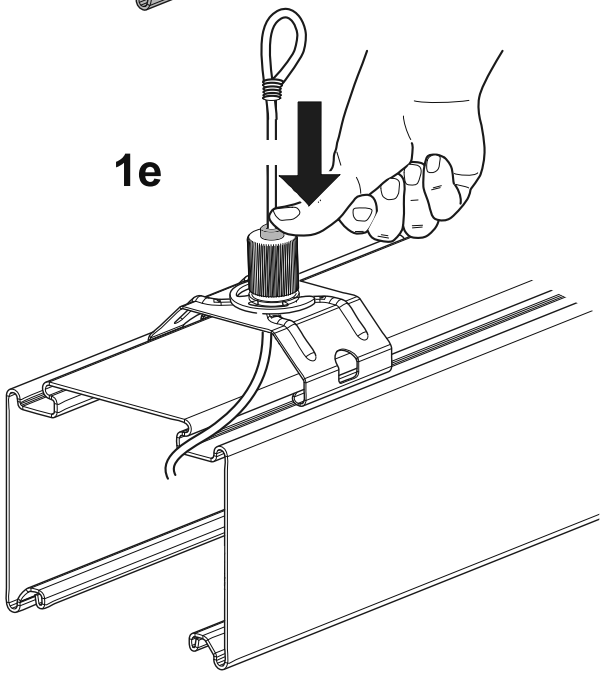

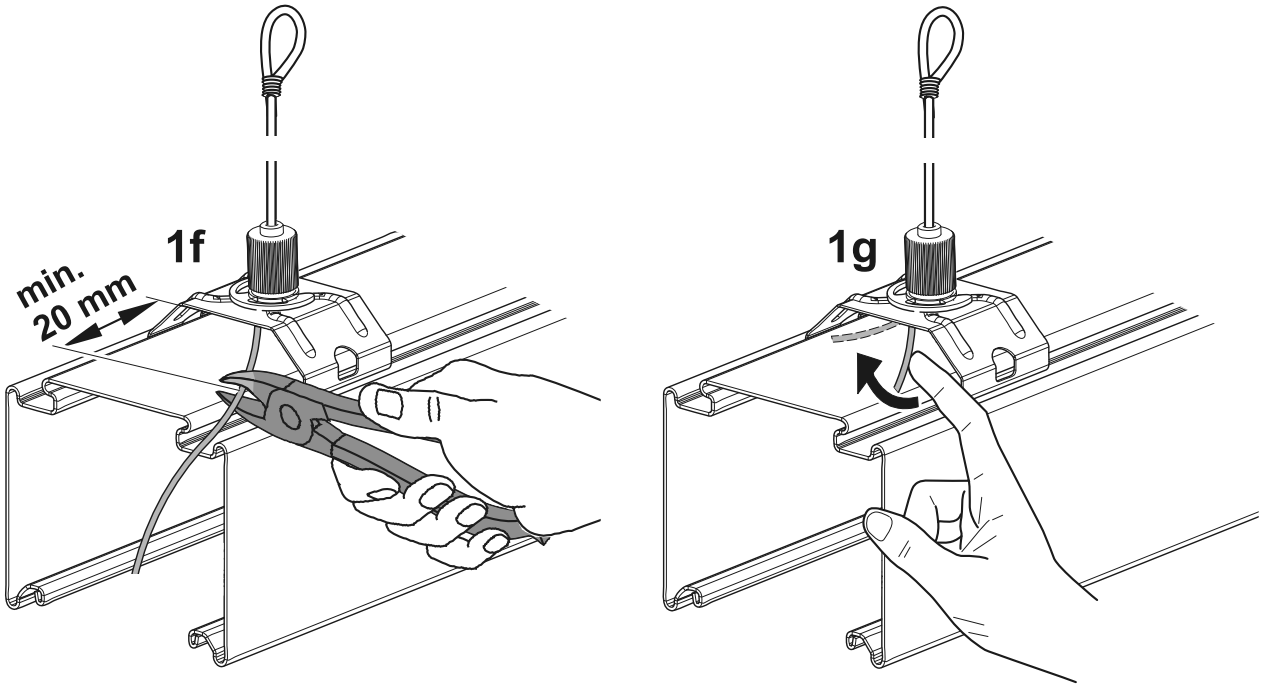
1f
min.
20 mm
1g

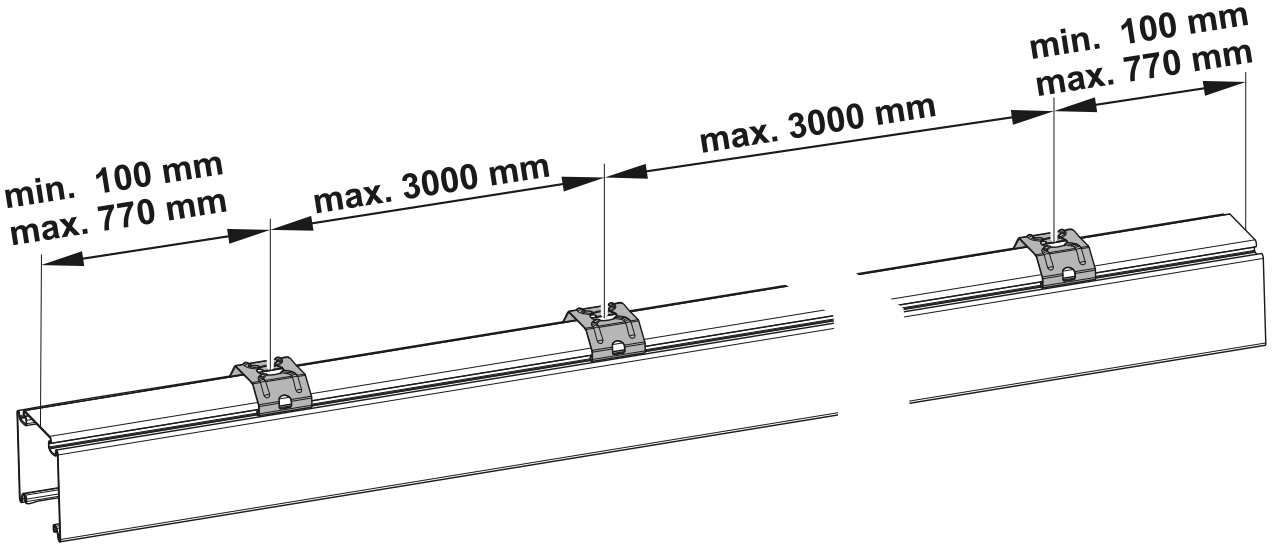
min. 100 mm
max. 770 mm
max. 3000 mm
max. 3000 mm
min. 100 mm
max. 770 mm

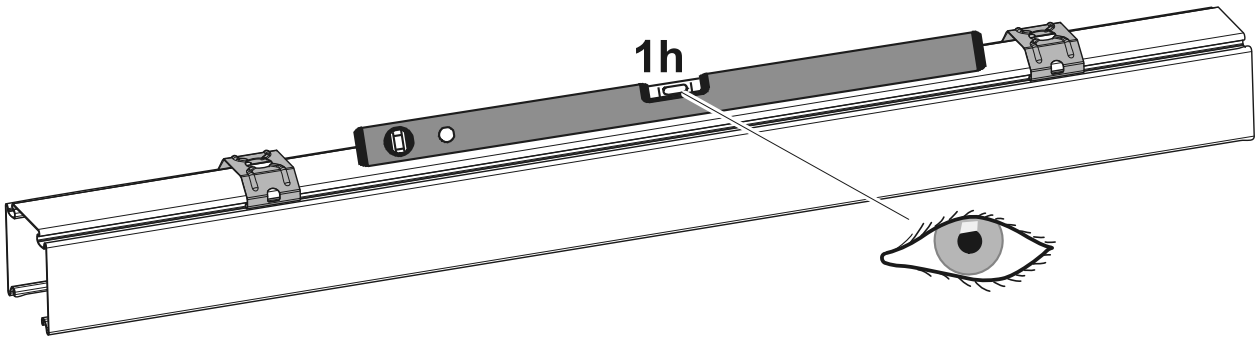
1h

ZUMTOBEL

ZUMTOBEL

22170958

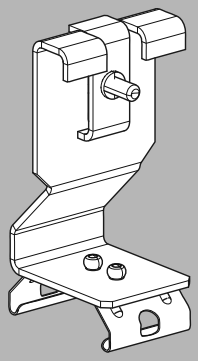

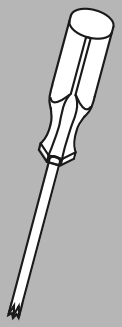

i

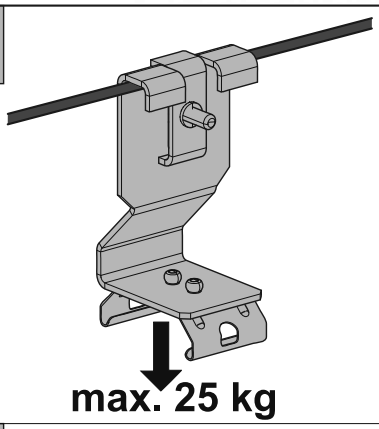

1

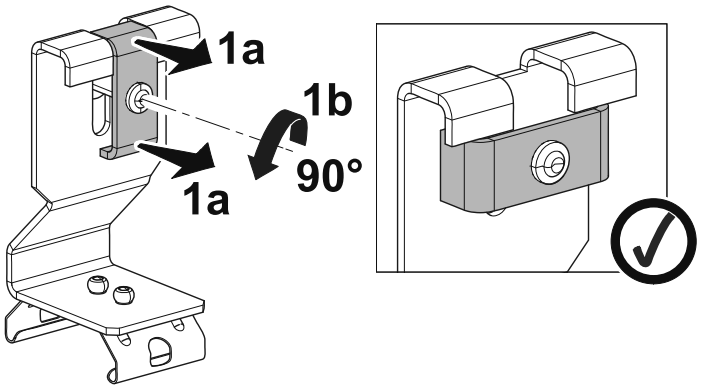

2

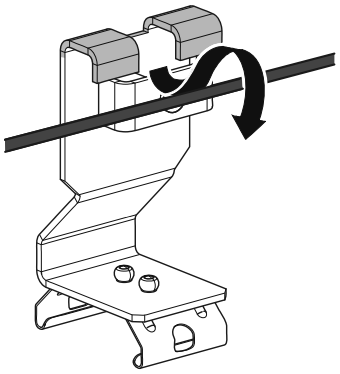

3

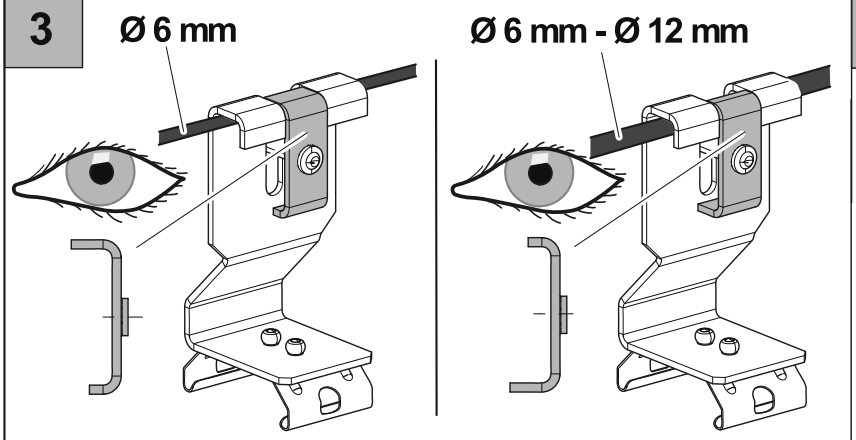

4

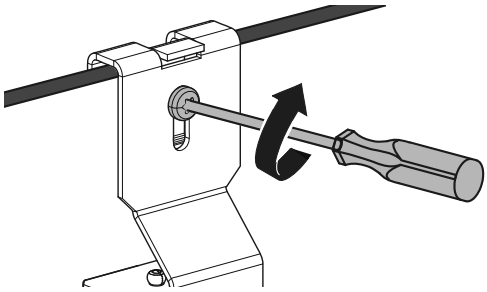

i

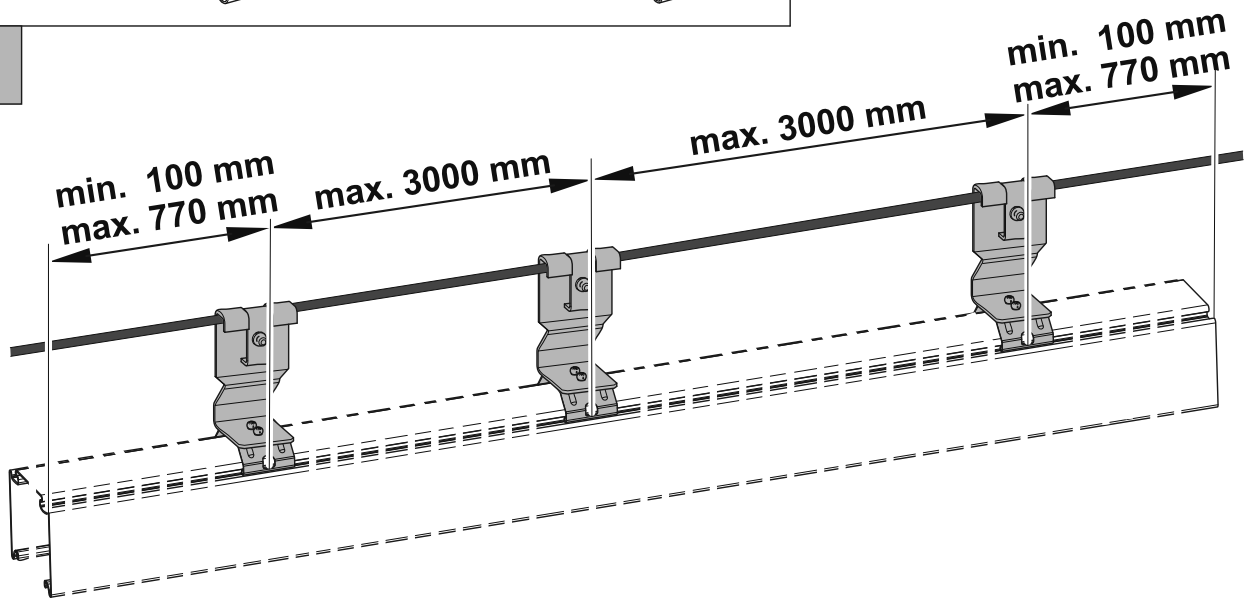

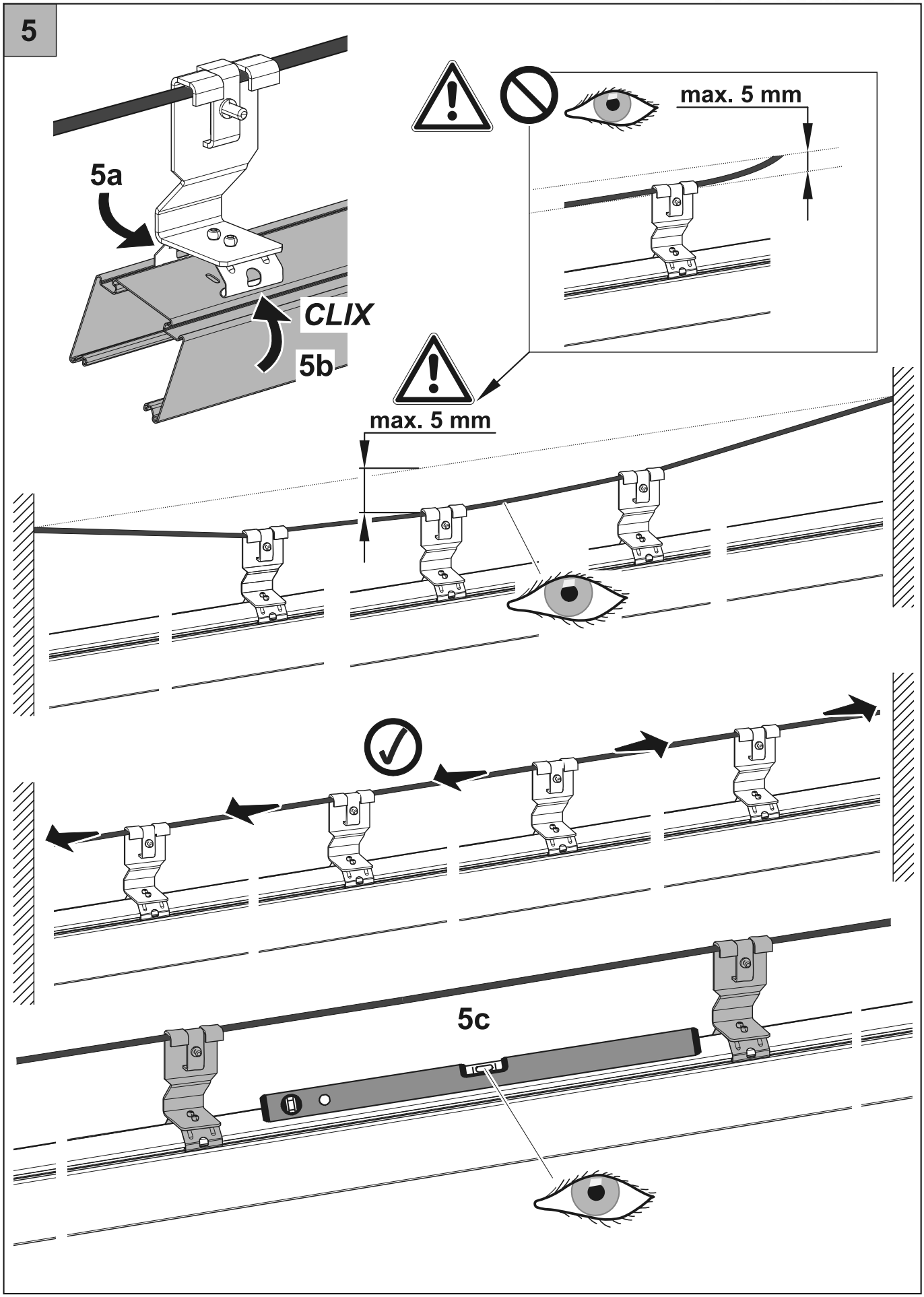
5
5a
CLIX
5b
max. 5 mm
max. 5 mm
5c

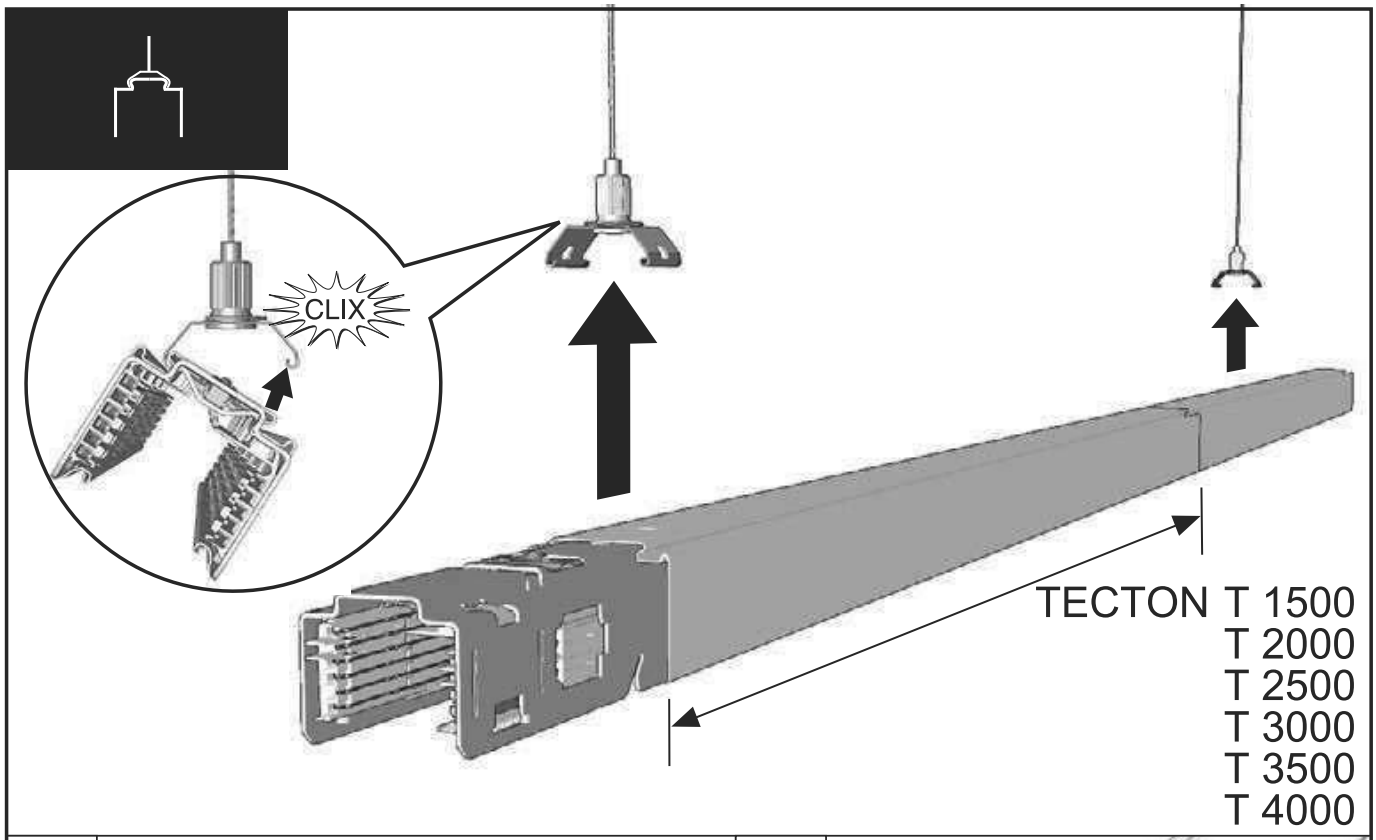
CLIX
TECTON T 1500
T 2000
T 2500
T 3000
T 3500
T 4000

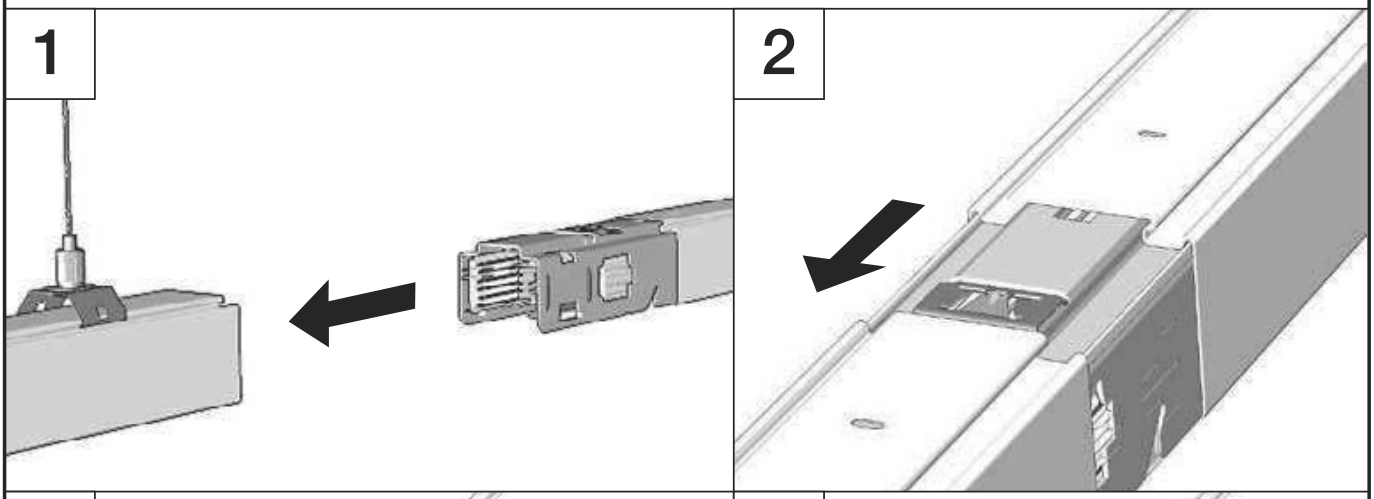
1
2

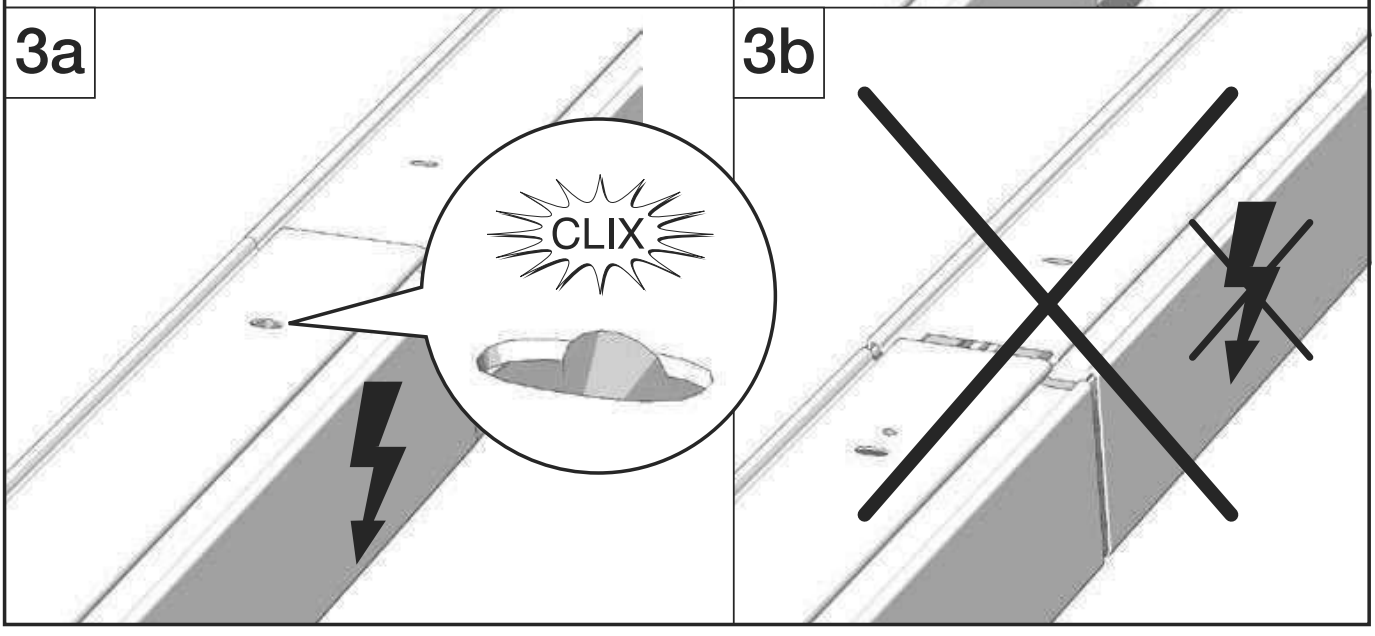
3a
CLIX
3b

4

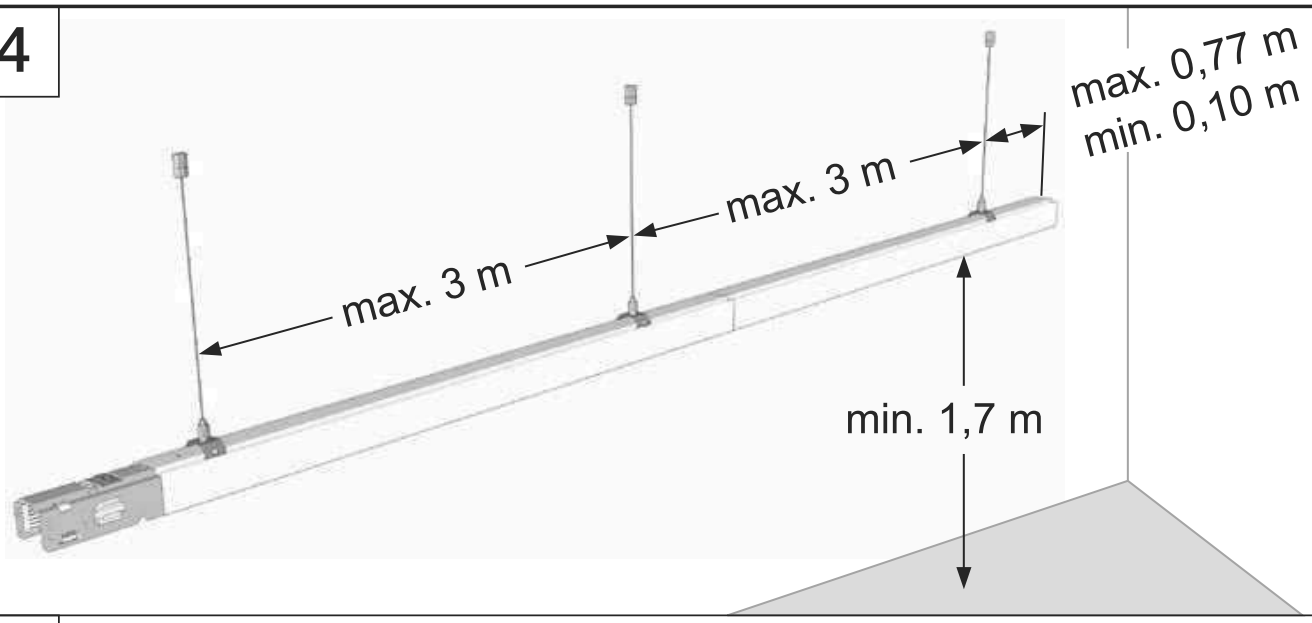

5

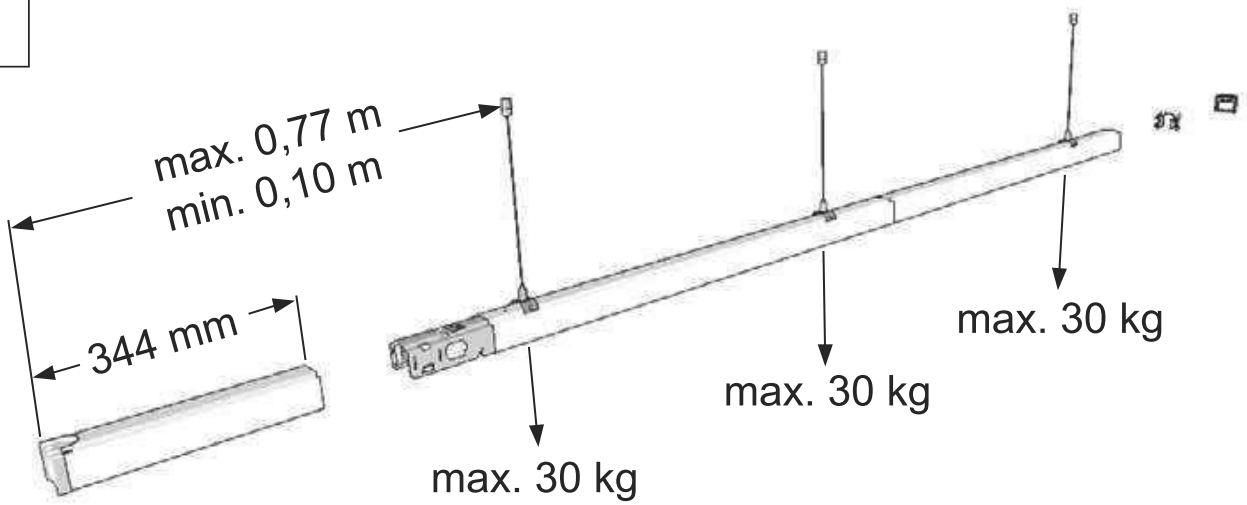

TECTON TE

6a

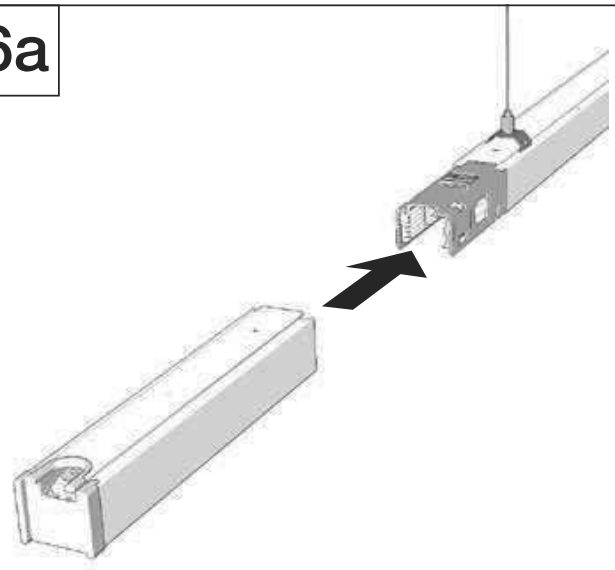

6b

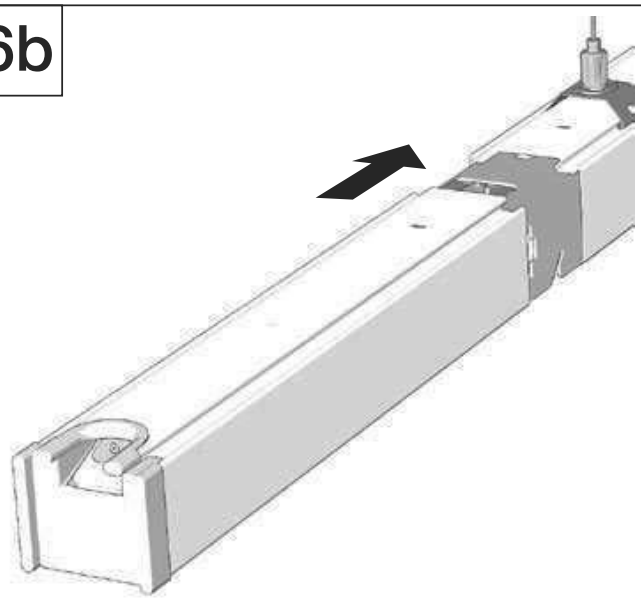

7a

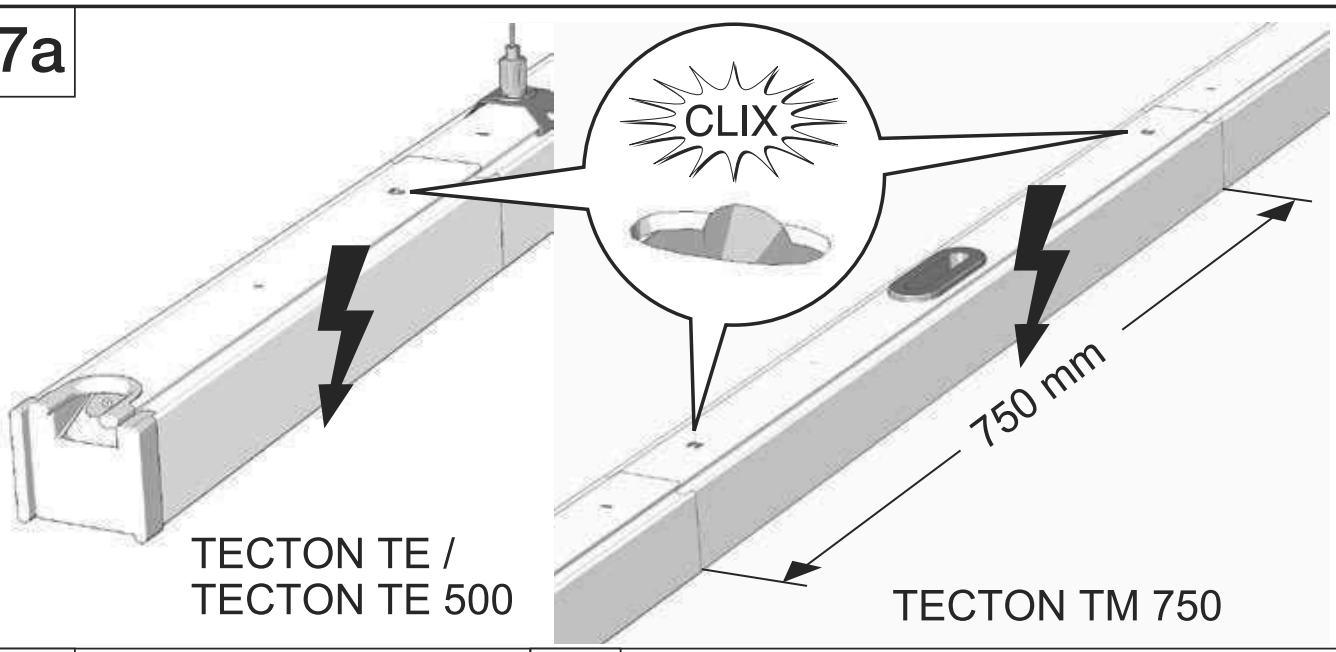

7b

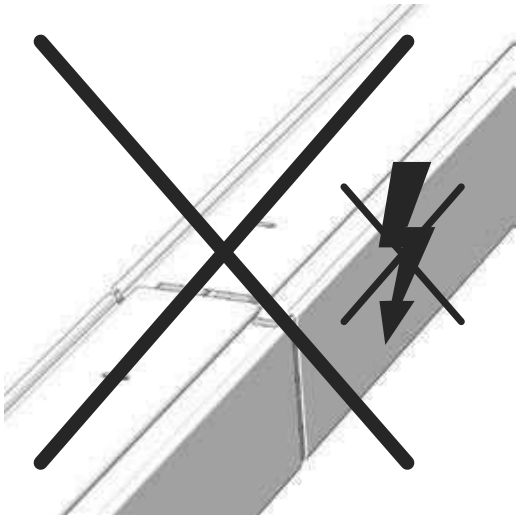

8

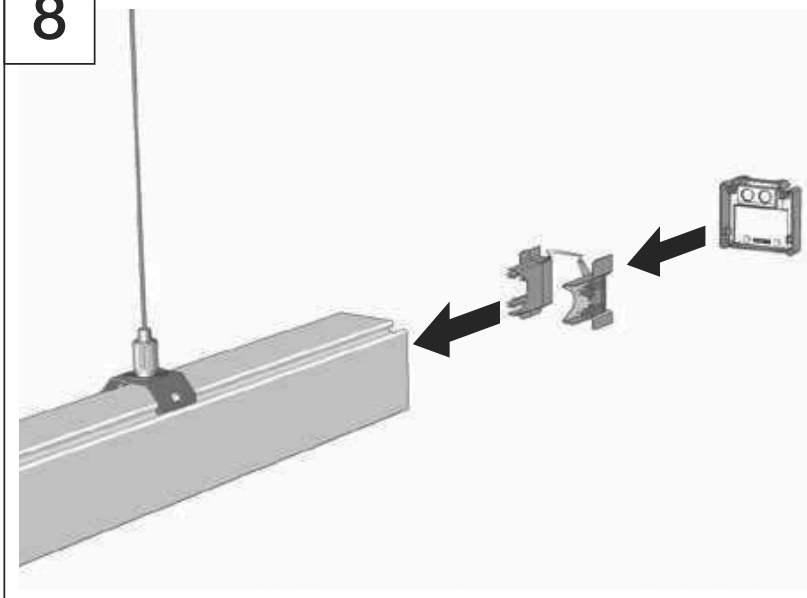

9a

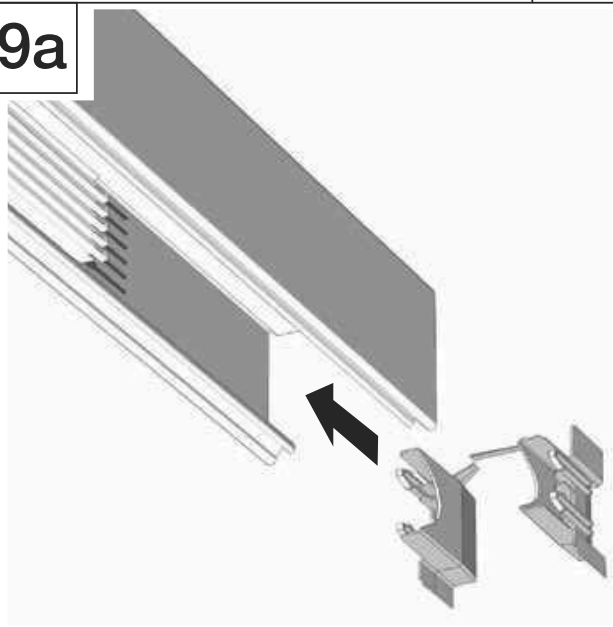

9b

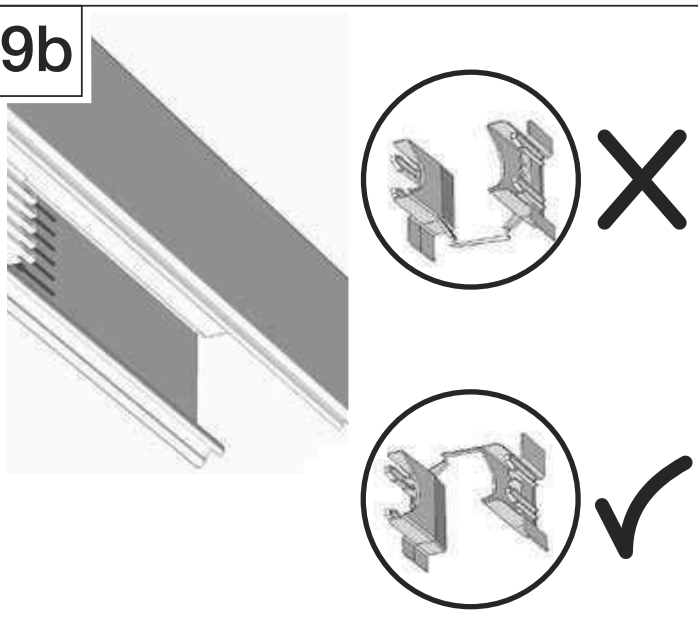

10

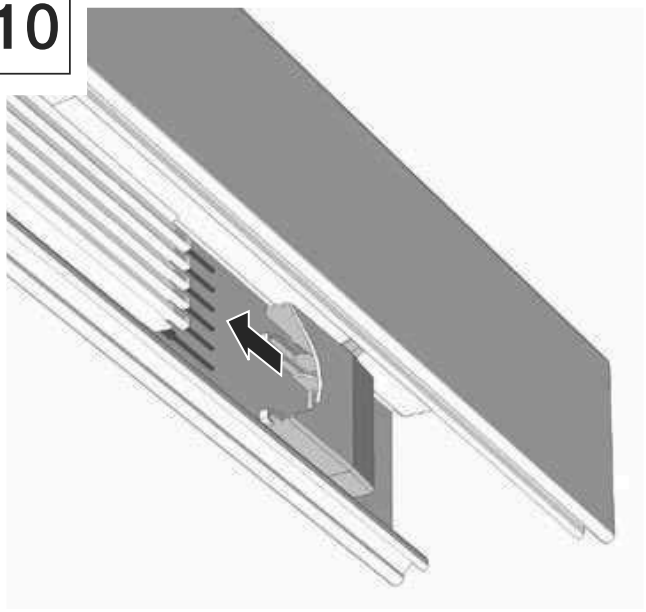

11

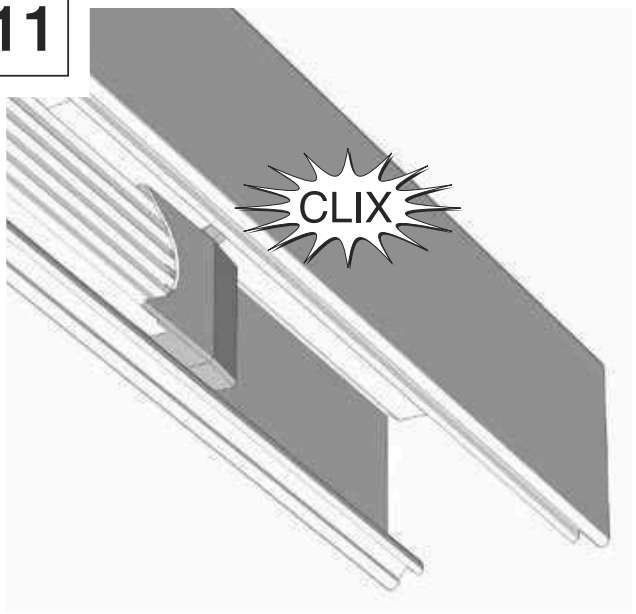

12

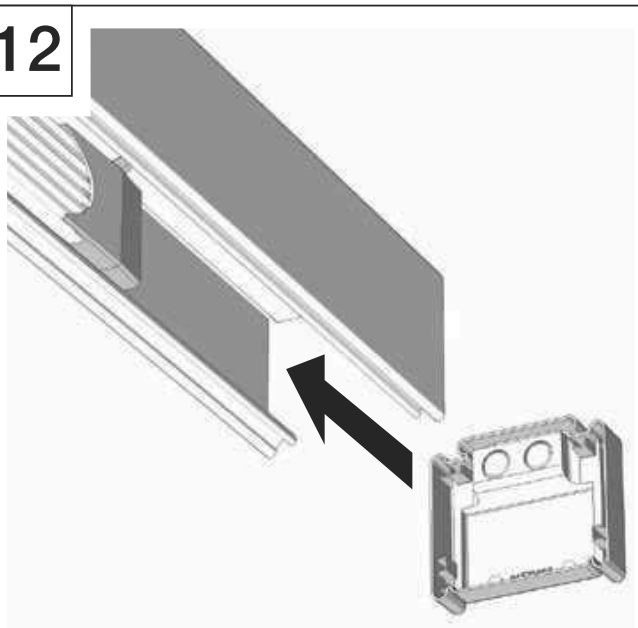

13

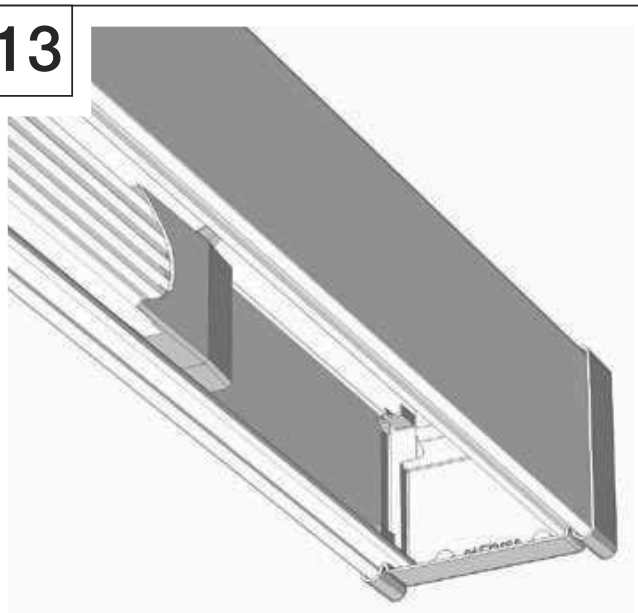

14

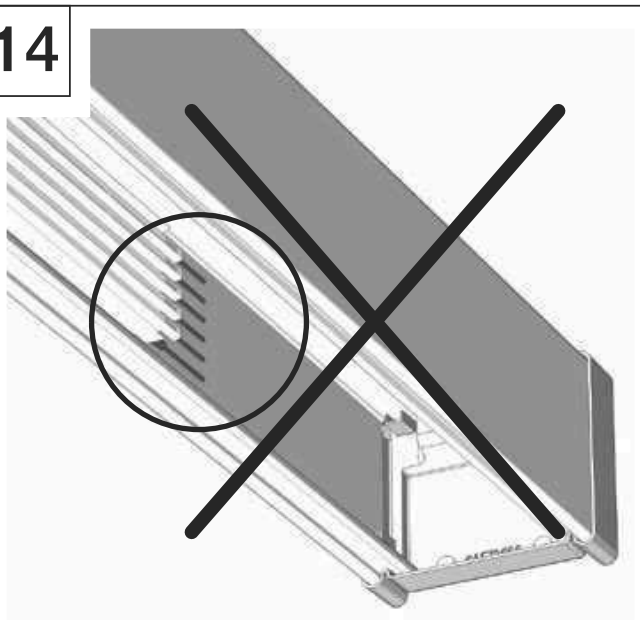

15

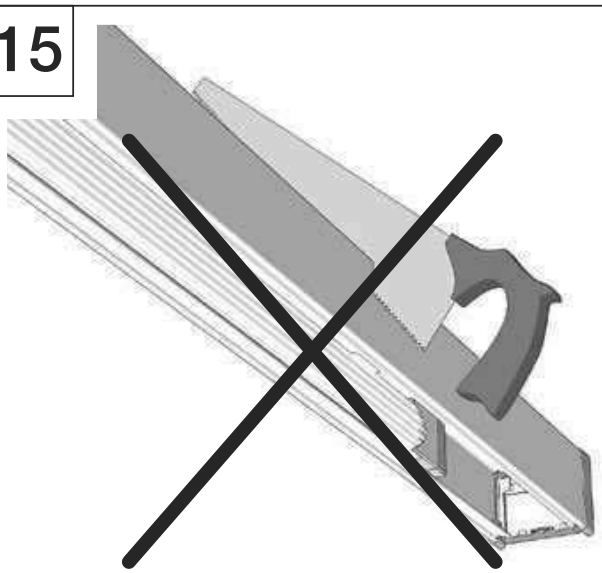

1

TECTON TE /
TECTON TE 500

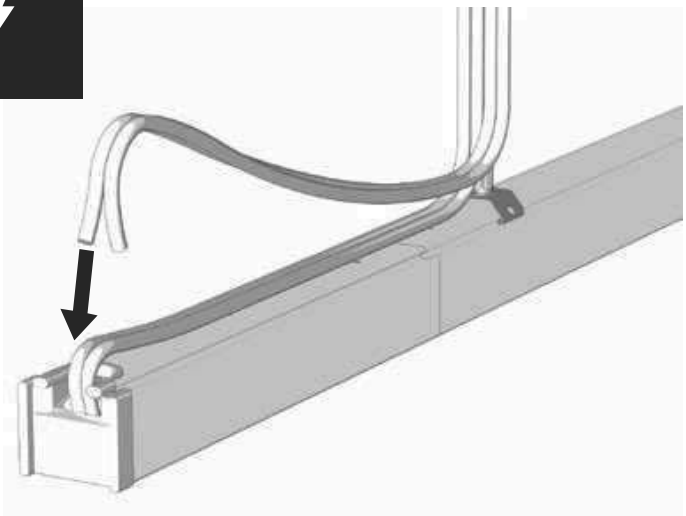

TECTON TM 750 /
TECTON TM TA/TE 500

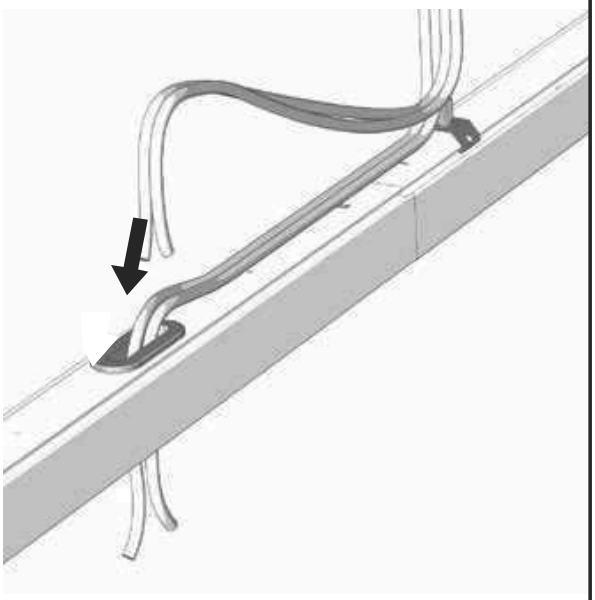

i

Standard Portfolio

	Nominal Usage	Electrical Specifications		
PE	Protective Earth	2,5 mm²	AC 220-240/415 V	16 A
N	AC Power Supply Neutral Conductor			
L1	AC Power Supply Line			
L2	AC Power Supply Line			
L3	AC Power Supply Line			
EL1	AC Power Supply LineAC Power Supply / DC Power Supply Emergency Line (Circuit 1)	1,5 mm²	AC 220-240 V DC 0-250 V	10 A
EL2	AC Power Supply LineAC Power Supply / DC Power Supply Emergency Line (Circuit 2)			
EN1	AC Power Supply / DC Power Supply Emergency Neutral Conductor (Circuit 1)			
EN2	AC Power Supply / DC Power Supply Emergency Neutral Conductor (Circuit 2)			
D1	Control Line (DALI DA+, DSI, KNX, SwitchDIM)			
D2	Control Line (DALI DA-, DSI, KNX, SwitchDIM)			

2

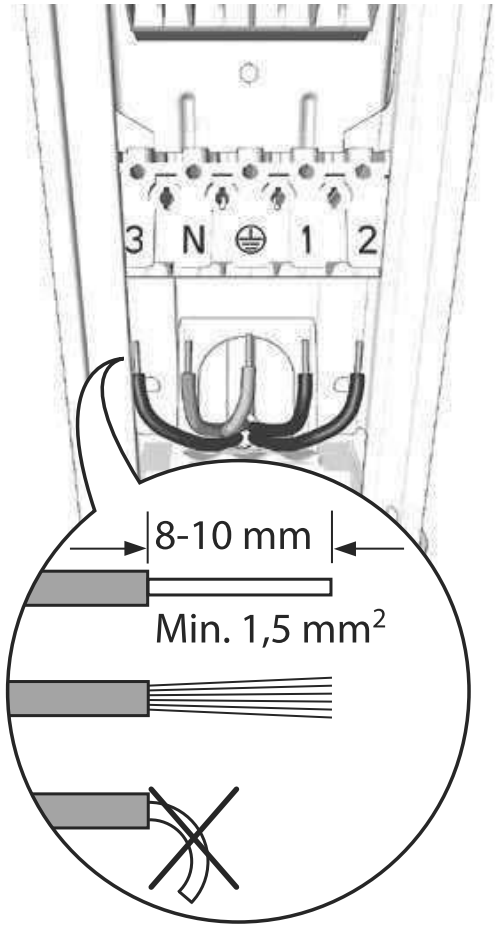
3 N 1 2
8-10 mm
Min. 1,5 mm²

3

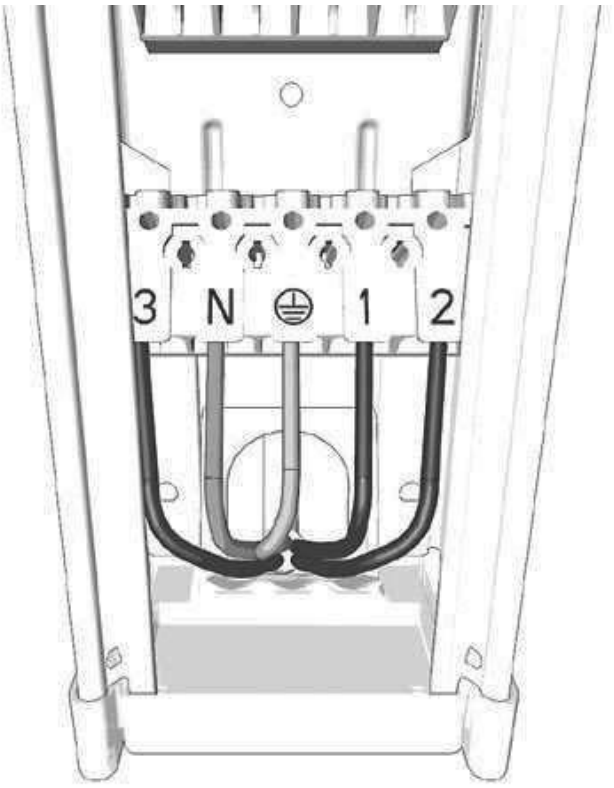
3 N 1 2

4

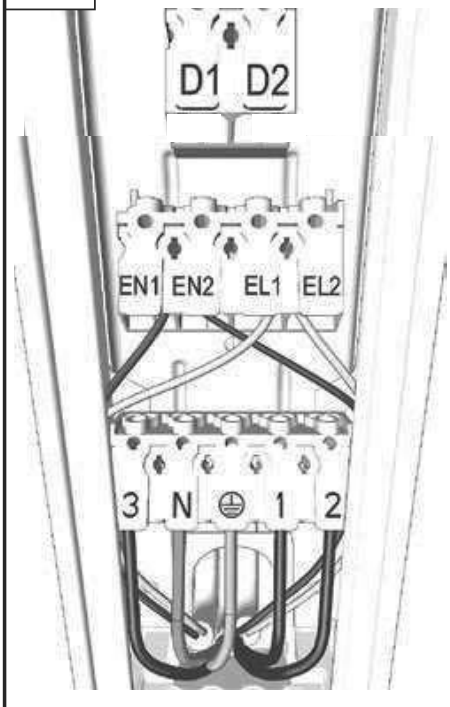
D1 D2
EN1 EN2 EL1 EL2
3 N 1 2

5

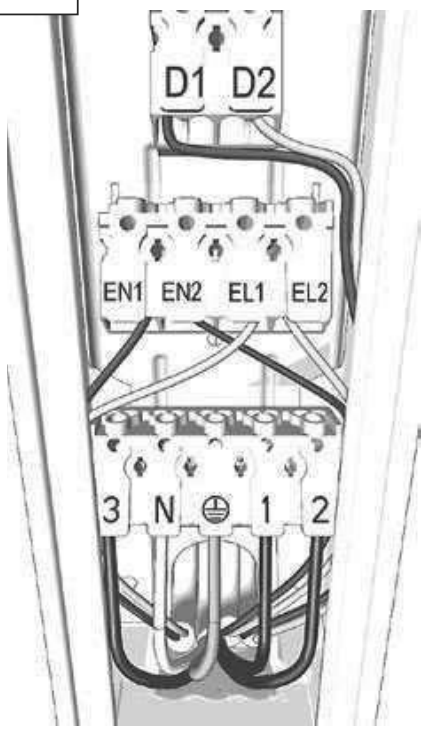
D1 D2
EN1 EN2 EL1 EL2
3 N 1 2

6

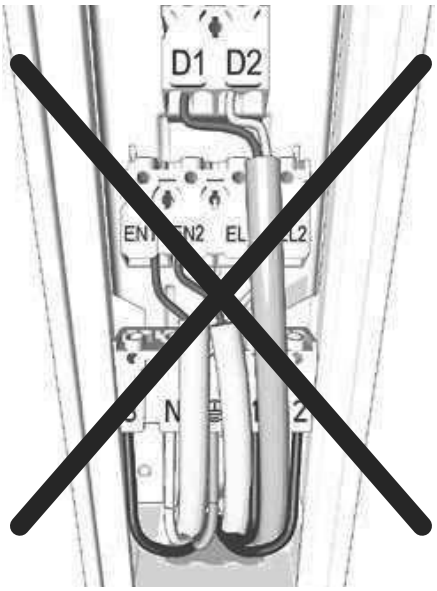
D1 D2

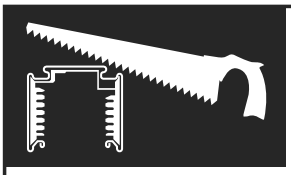

TECTON ABLH
Art. Nr.: 22 064 924

TECTON-EF

1

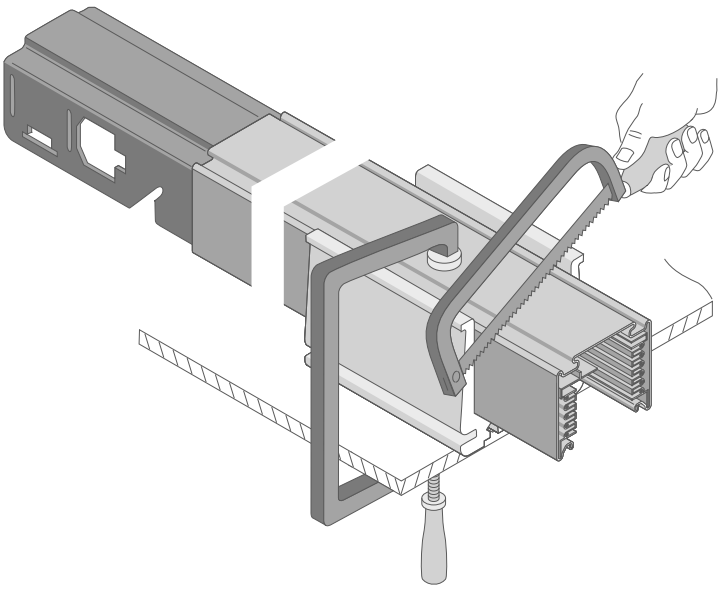

1a

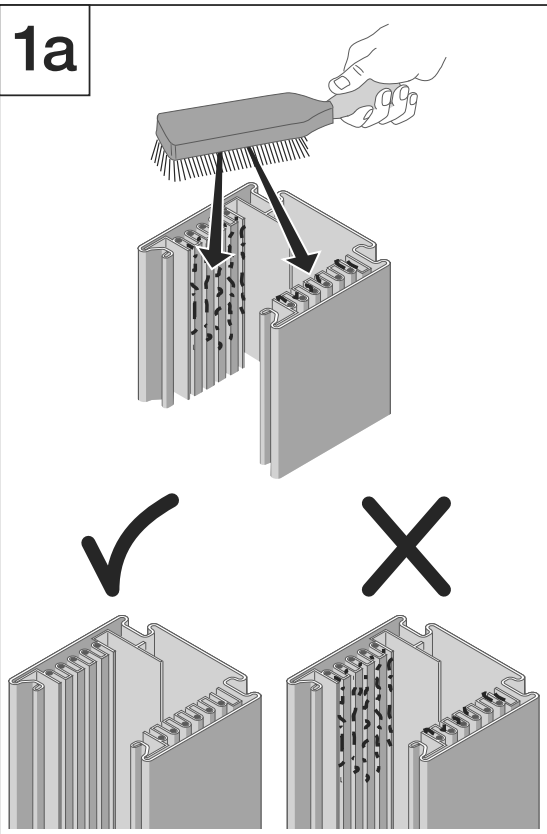

2

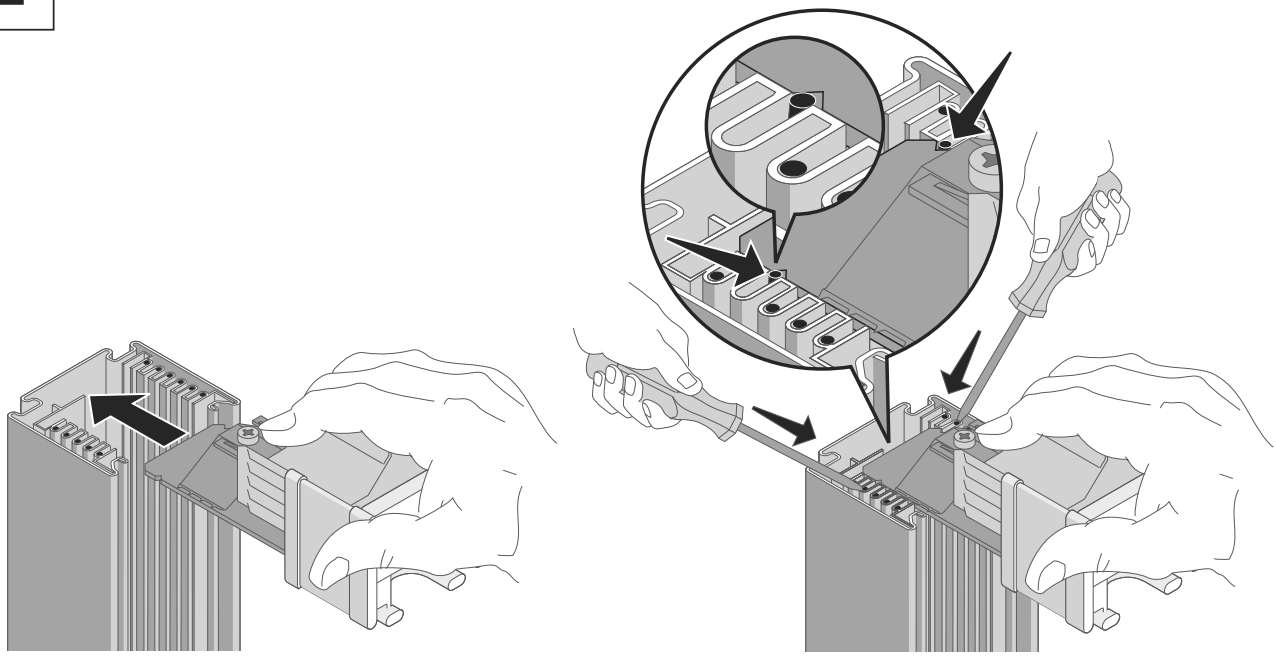

3

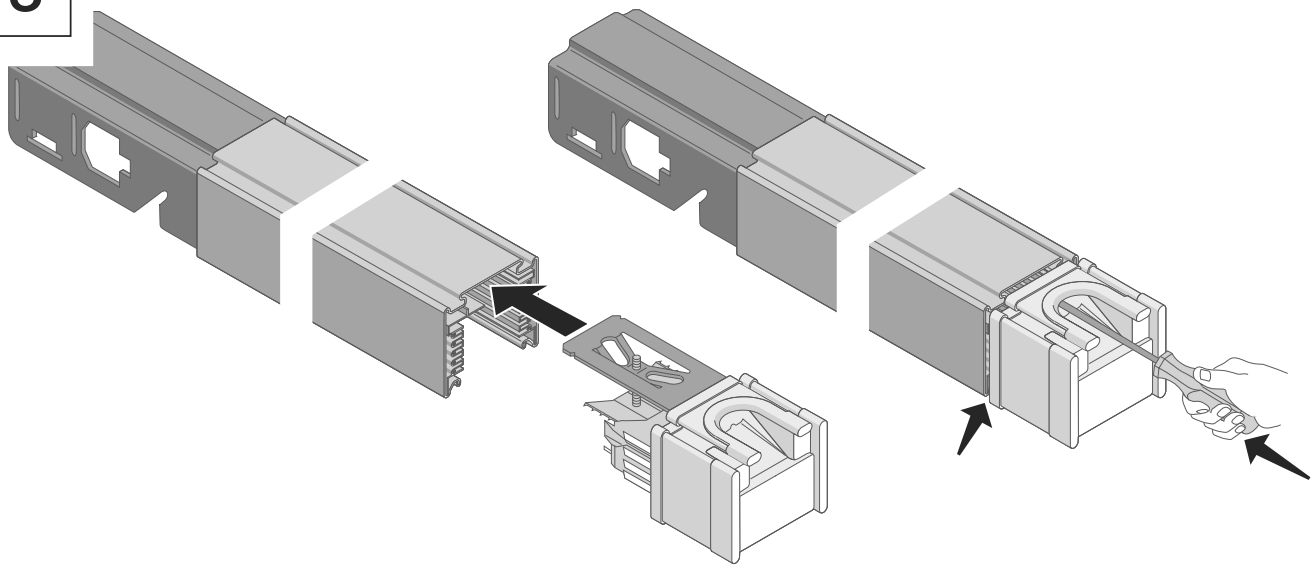

4

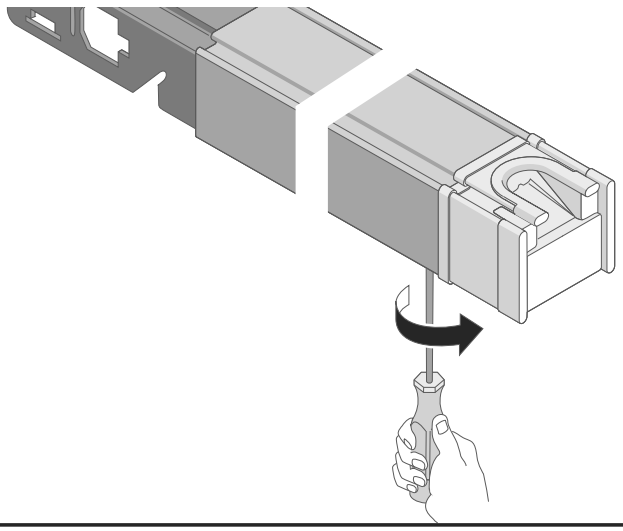

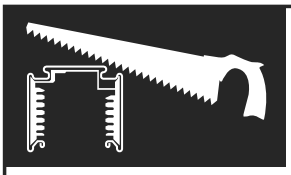

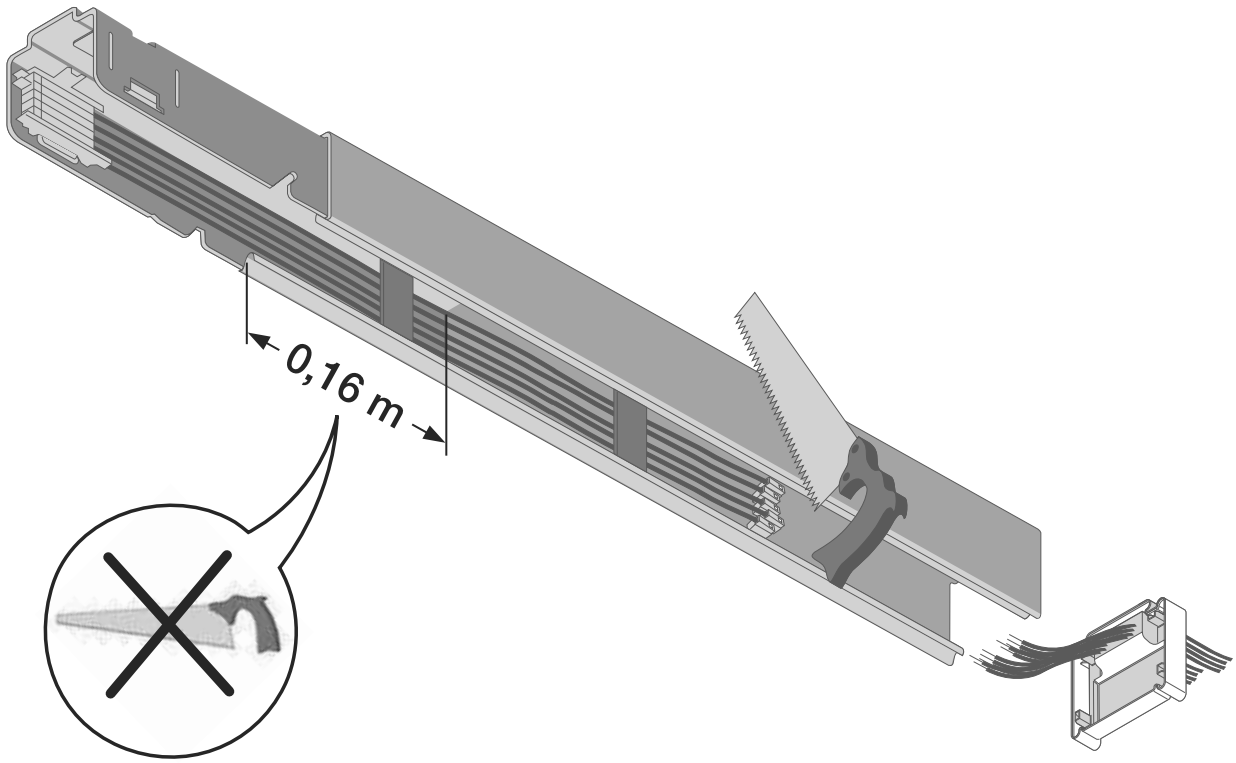

1

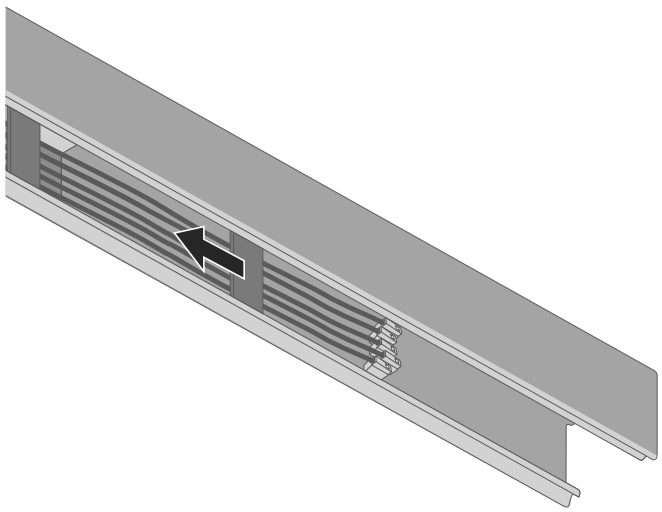

2

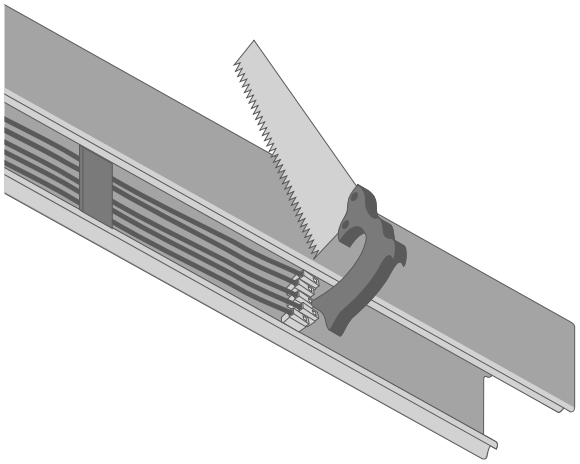

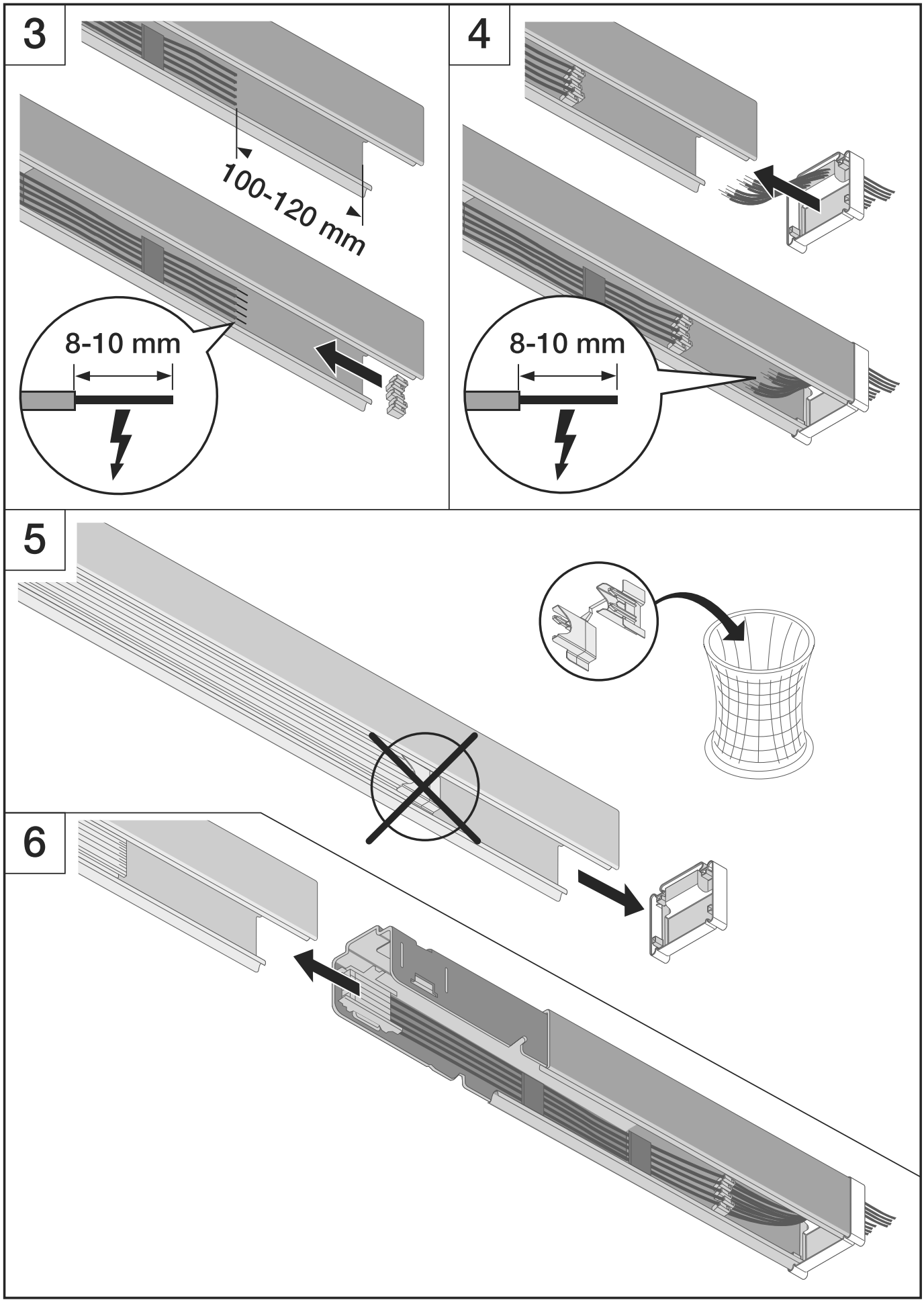
3
100-120 mm
8-10 mm
4
8-10 mm
5
6

1

OPTION TECTON T 1000 oE

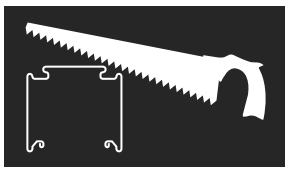

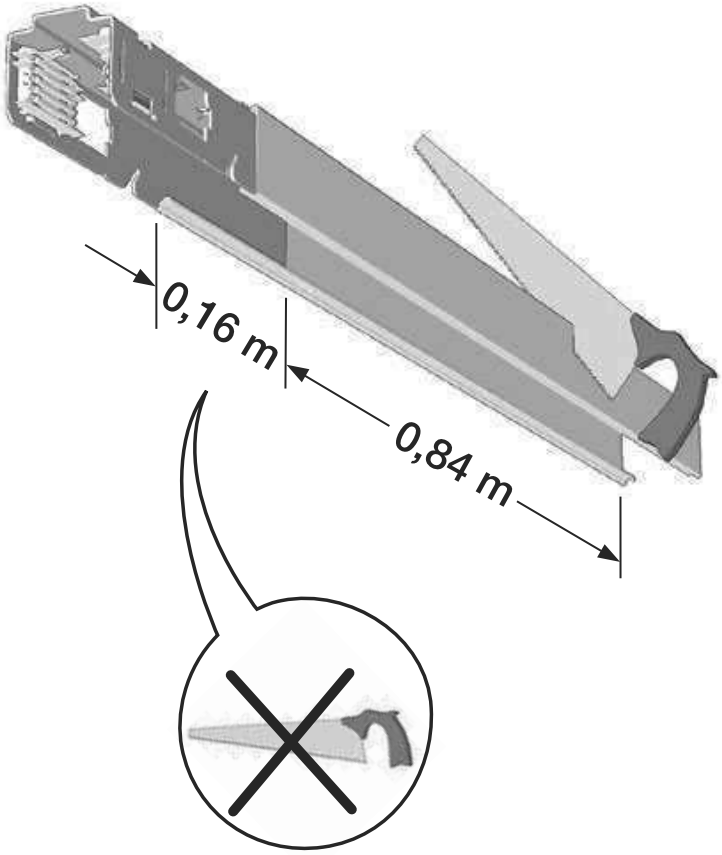

OPTION TECTON TE 500



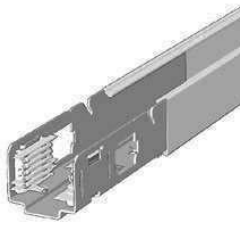

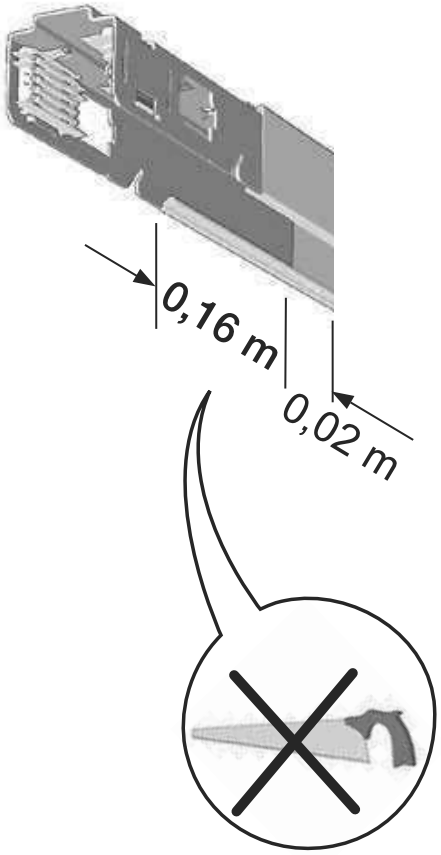

2

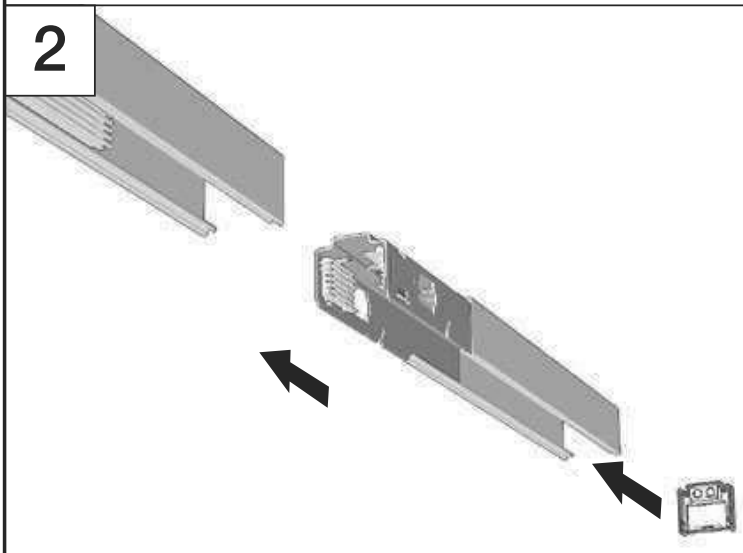

3

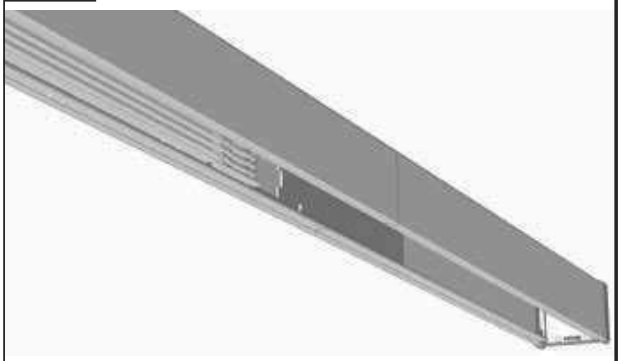

OPTION: 22161459 TECTON TZ

