

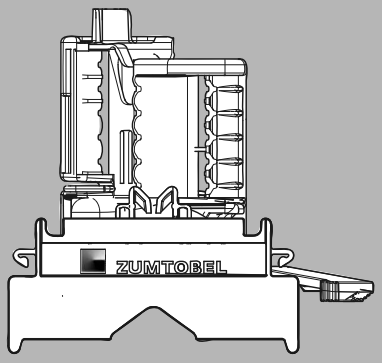

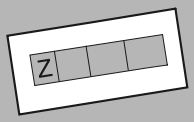

OPTION: REFL WW

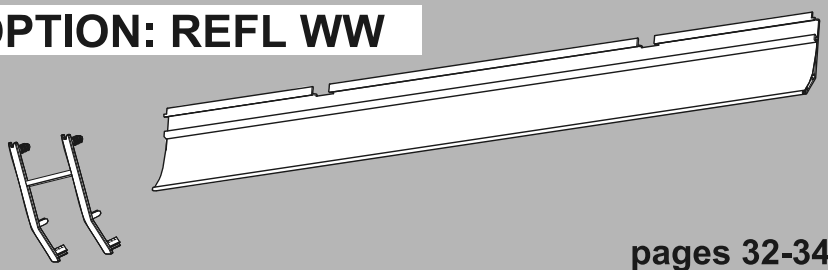

pages 32-34

OPTION: CG OPTIC

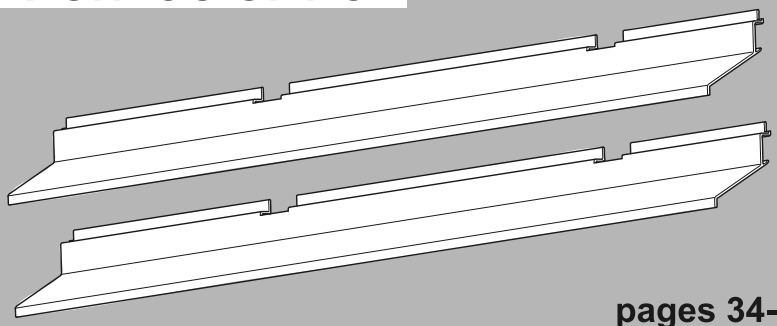

pages 34-35

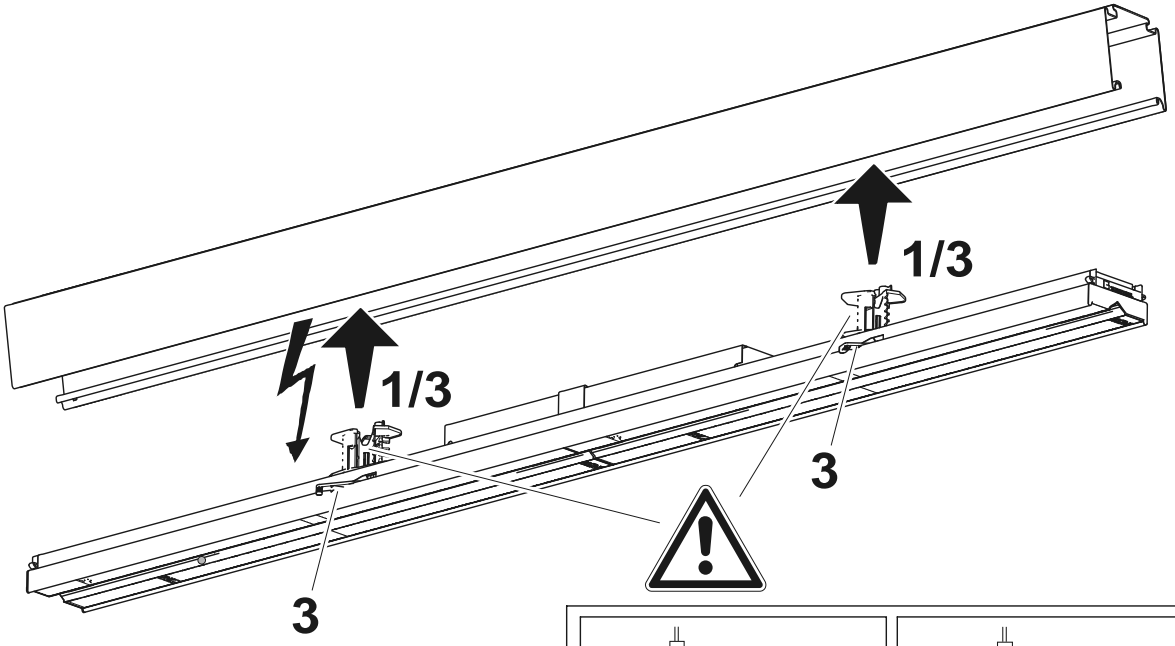

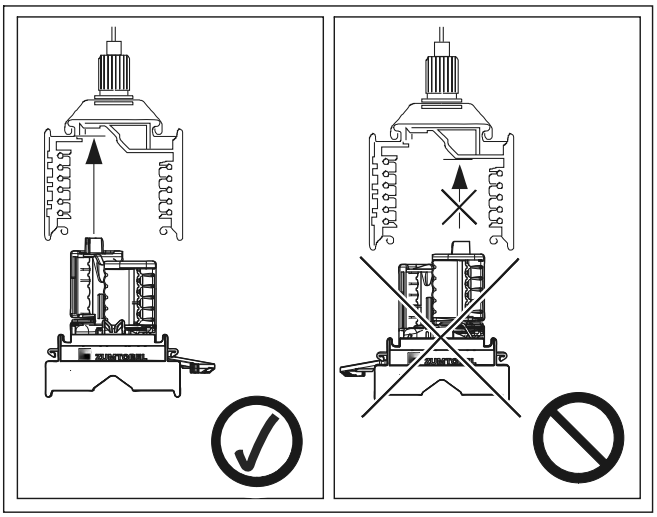

(2+4)

OPTION Emergency Lighting:
self contained (battery) pages 26-31

1

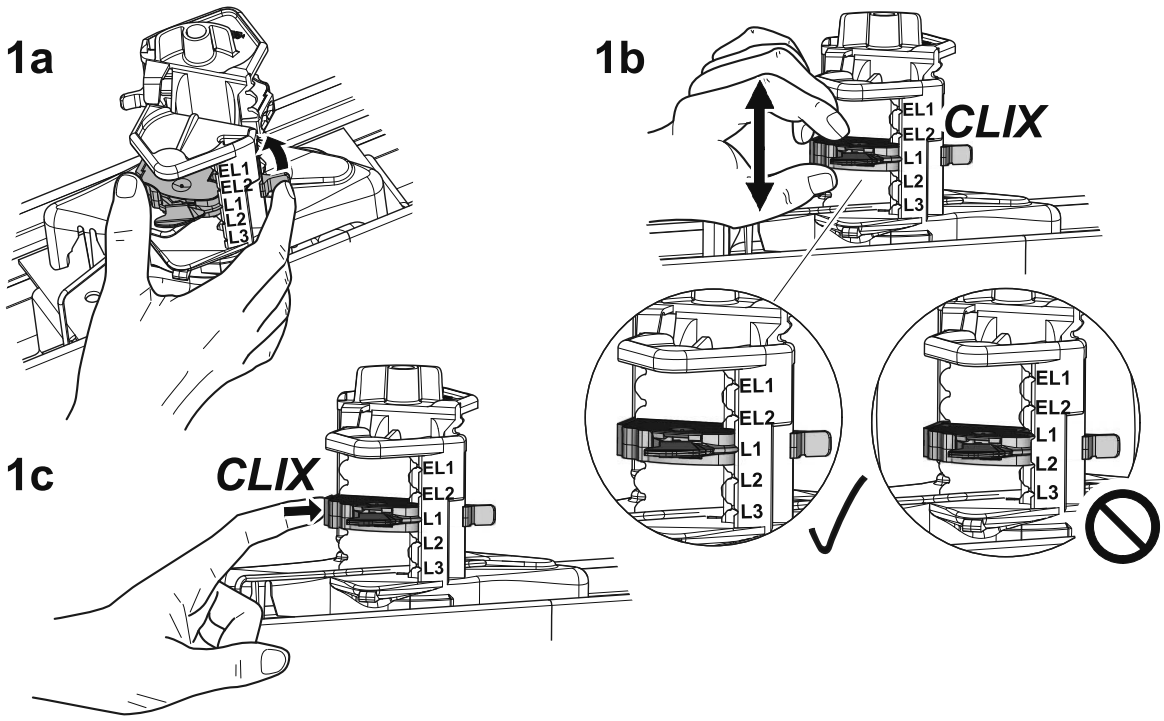
1a
1b
1c
CLIX
CLIX
EL1
EL2
L1
L2
L3

i

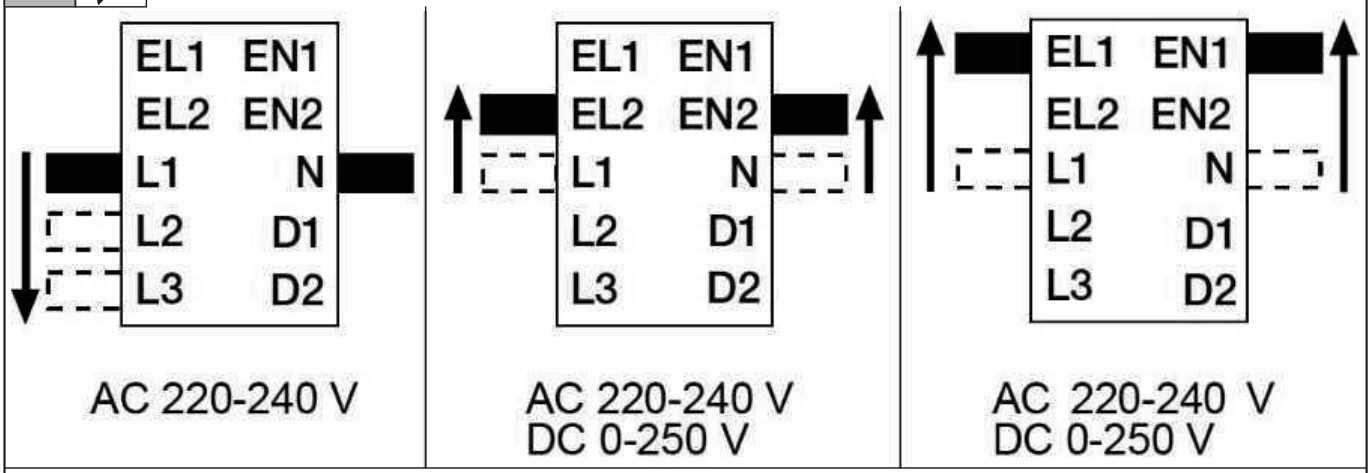
EL1 EN1
EL2 EN2
L1 N
L2 D1
L3 D2
AC 220-240 V
AC 220-240 V
DC 0-250 V
AC 220-240 V
DC 0-250 V

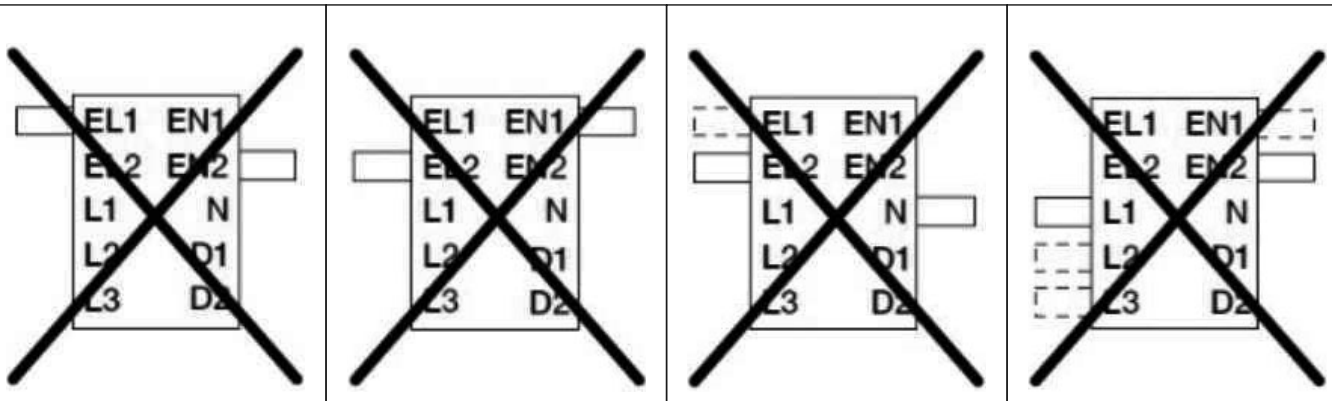
EL1 EN1
EL2 EN2
L1 N
L2 D1
L3 D2

OPTIONS: Emergency Lighting self-contained (battery)

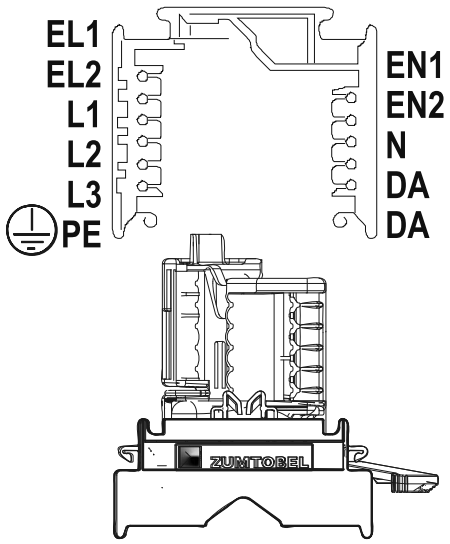

EVG E3 (EVG E3-UK)

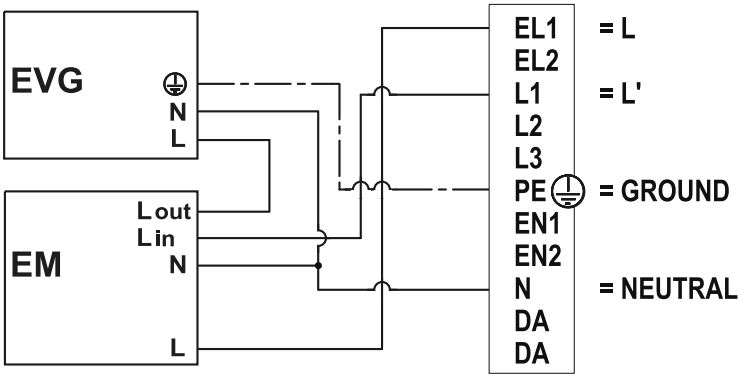

EVG E3D (EVG E3D-UK)

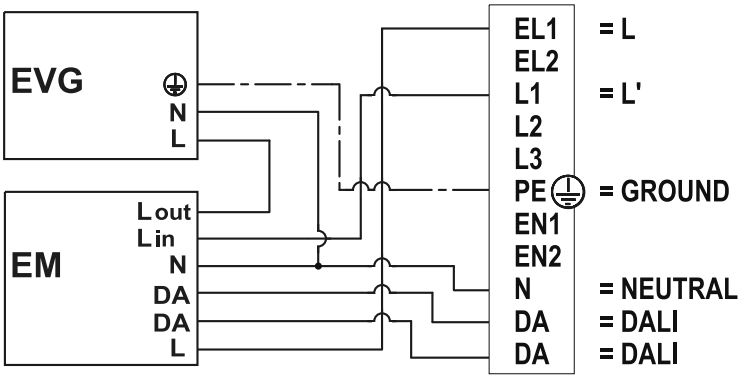

LDE E3

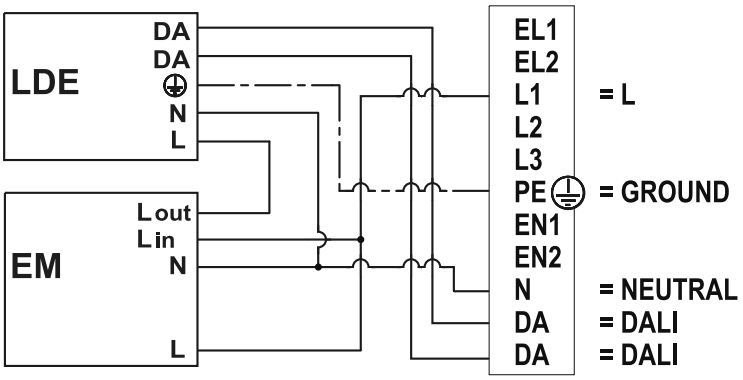

LDE E3 UK

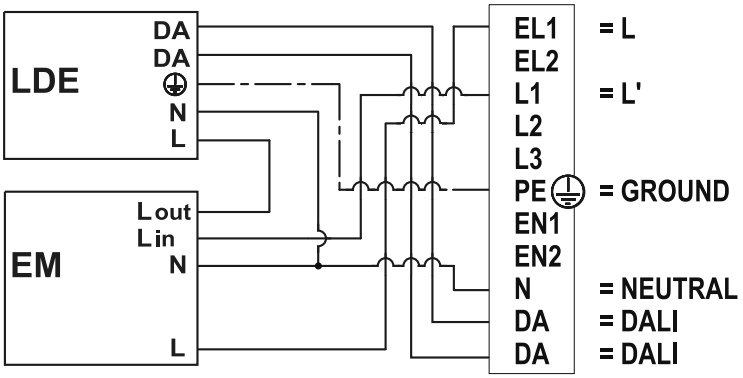

LDE E3D

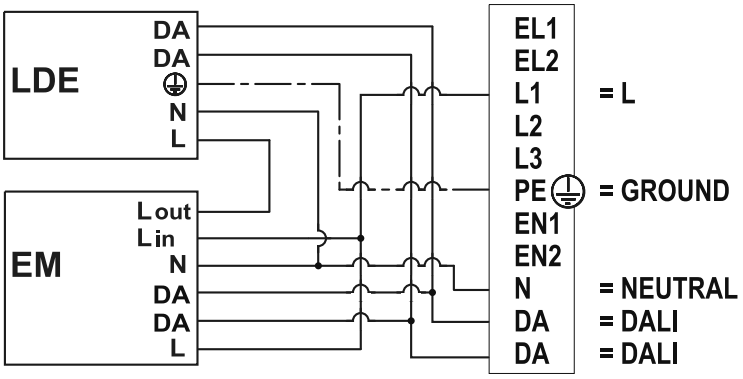

LDE E3D-UK

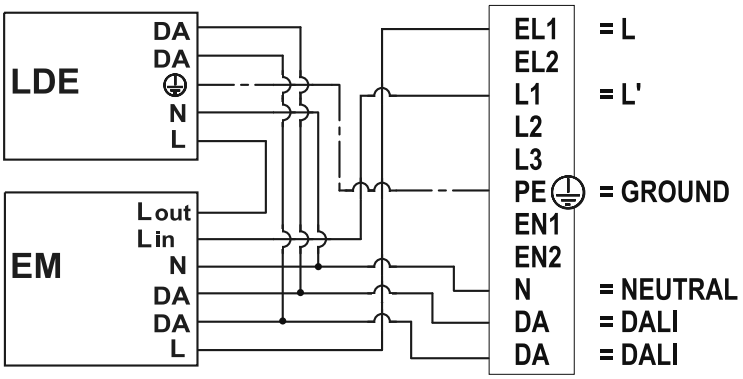

i OPTION: Emergency Lighting self-contained (battery)

CAUTION: Lithium batteries included! OBSERVE Manufacturer's Safety Instructions!

Do not tamper with the rechargeable batteries and/or battery packs in any way!
In principle, it can be assumed that lithium batteries are comparatively safe when handled properly.

SAFETY DATA SHEET

TRIDONIC (EN) **ZUMTOBEL (DE)**

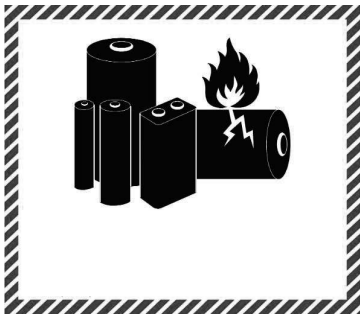

Possible hazards:
Lithium batteries or lithium accumulators contain:
- Lithium or its compound (reacts violently)
- Flammable organic solvents
- Oxidising agents (fire promoters)
- Reactive halogen compounds

(2) OPTION: Emergency Lighting self-contained (battery)

(2a)

Date of installation:

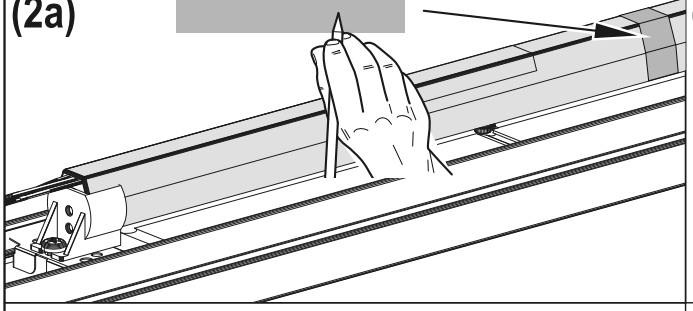

Luminaire marking (acc. IEC/EN 60598-2-22)

(2b)

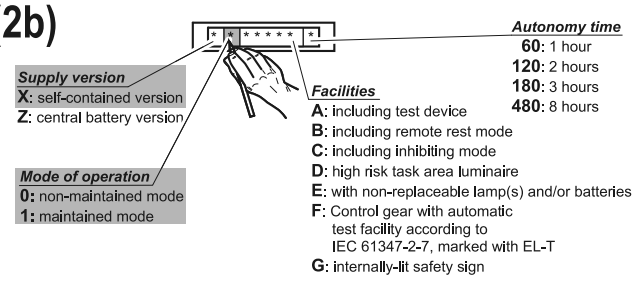

(2c)



3

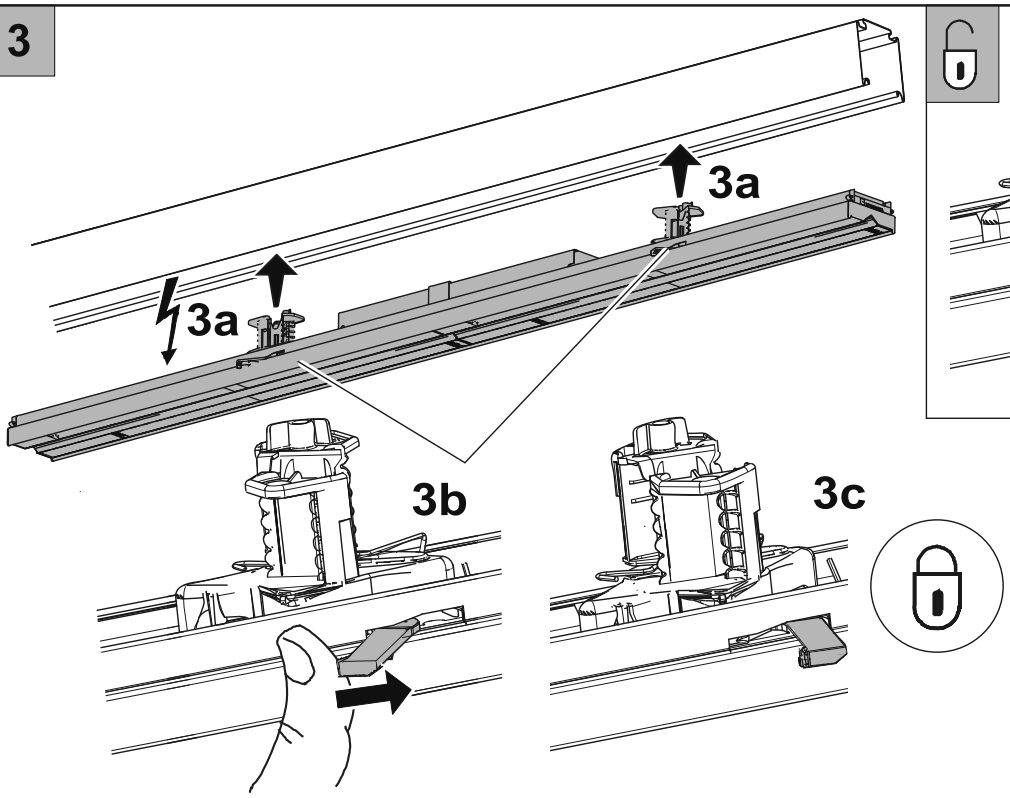

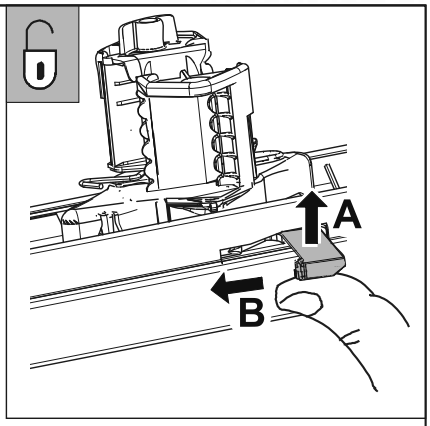

(4) OPTION: Emergency Lighting self-contained (battery)

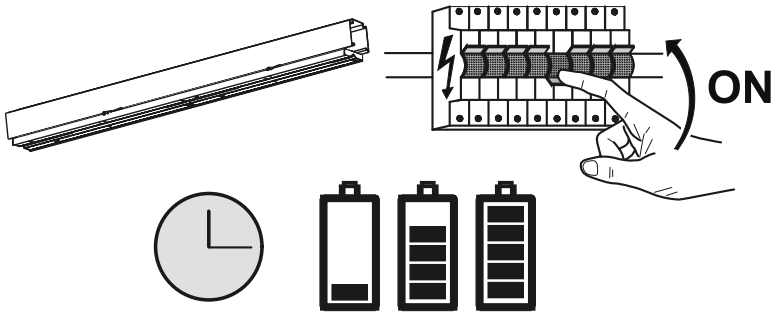

TECHNICAL INFO

TRIDONIC (EN)	TRIDONIC (DE)

i ExD Status LED

LED GREEN / GRÜN	Status
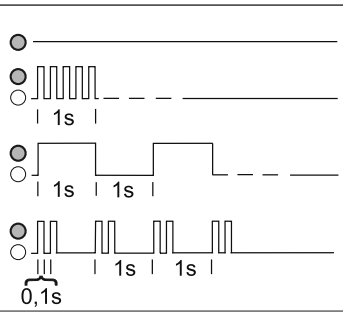	Everything okay Alles o. k. Function test Funktionstest Service life test Betriebsdauertest Disabled Blockiert

LED RED / ROT	Status
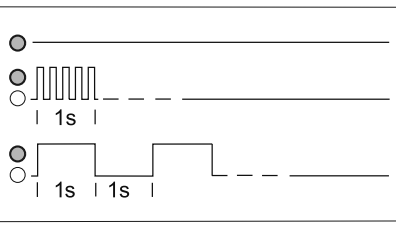	Lamp failure Lampenfehler Charging failure Ladefehler Battery failure Batteriefehler

Status LED

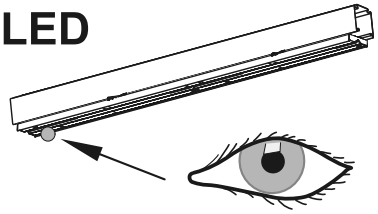

TECTON C Change Battery Information

ZUMTOBEL

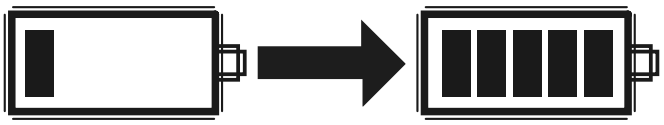

Reference 00159710
Change Battery Instructions for TECTON C

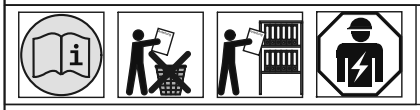

EN

Information on the Change of Battery

If the backup does not extend to the declared duration, the battery has to be replaced. The electric source for safety service is not a user serviceable item and shall only be replaced by the manufacturer service agent or a similar qualified person.

DE

Information zum Akku-Tausch

Erreicht die Notstromversorgung nicht die angegebene Dauer, muss die Batterie ausgetauscht werden. Die Stromquelle für Sicherheitszwecke ist kein vom Anwender zu wartender Gegenstand und darf nur von einem Kundendienstmitarbeiter des Herstellers oder einer ähnlich qualifizierten Person ersetzt werden.

FR

Informations sur l'échange de la batterie

Si la sauvegarde ne se prolonge pas jusqu'à la durée déclarée, la batterie doit être remplacée. La source électrique du service de sécurité n'est pas un élément réparable par l'utilisateur et ne doit être remplacée que par l'agent de service du fabricant ou une personne qualifiée similaire.

IT

Informazioni sulla sostituzione della batteria

Se il backup non raggiunge la durata dichiarata, la batteria deve essere sostituita. La sorgente elettrica per il servizio di sicurezza non è un elemento riparabile dall'utente e deve essere sostituita solo dall'agente di assistenza del produttore o da una persona qualificata simile.

ES

Información sobre la sustitución de la batería

Si la reserva no alcanza la duración declarada, deberá sustituirse la batería. La fuente eléctrica para el servicio de seguridad no es un elemento reparable por el usuario y sólo debe ser sustituido por el agente de servicio del fabricante o una persona cualificada similar.

NL

Informatie over vervanging van de batterij

Als de back-up niet de aangegeven duur bereikt, moet de batterij worden vervangen. De elektrische bron voor de veiligheidsdienst kan niet door de gebruiker worden onderhouden en mag alleen worden vervangen door de serviceagent van de fabrikant of een vergelijkbaar gekwalificeerd persoon.

SV

Information om utbyte av batteri

Om backupen inte räcker till den angivna tiden måste batteriet bytas ut. Den elektriska källan för säkerhetsservicen kan inte servas av användaren och får endast bytas ut av tillverkarens serviceombud eller liknande kvalificerad person.

FI

Tietoa akun vaihtamisesta

Jos varmuuskopiointi ei kestä ilmoitettua aikaa, akku on vaihdettava. Turvallisuuspalvelun sähkölähde ei ole käyttäjän huollettavissa oleva osa, ja sen saa vaihtaa vain valmistajan huoltoliike tai vastaava pätevä henkilö.

RU

Информация о замене батареи

Если время резервного копирования не соответствует заявленному, необходимо заменить батарею. Источник электрический источник для службы безопасности не является предметом обслуживания пользователя и должен заменяться только сервисным агентом производителя или аналогичным квалифицированным специалистом.

PL

Informacje dotyczące wymiany baterii

Jeśli podtrzymanie nie trwa przez zadeklarowany czas, należy wymienić baterię. Elektryczne źródło bezpieczeństwa nie jest elementem serwisowanym przez użytkownika i może być wymieniane wyłącznie przez przedstawiciela serwisowego producenta lub podobną wykwalifikowaną osobę.

TECTON C REFL WW

ZUMTOBEL

REFL WW

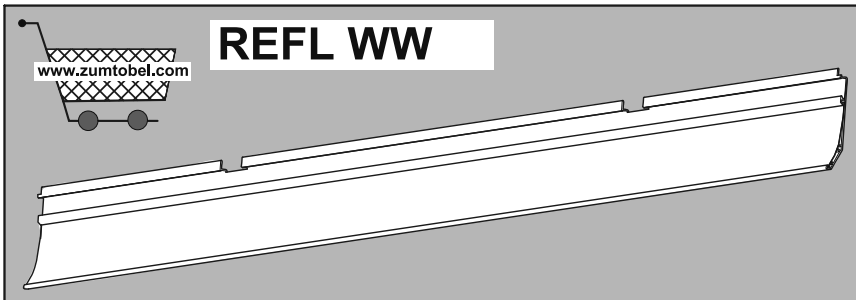

E REFL WW

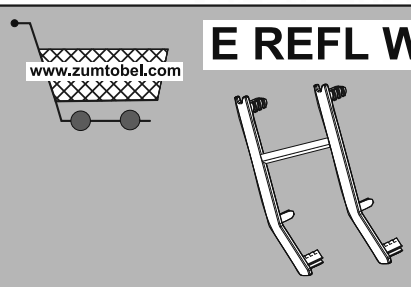

1

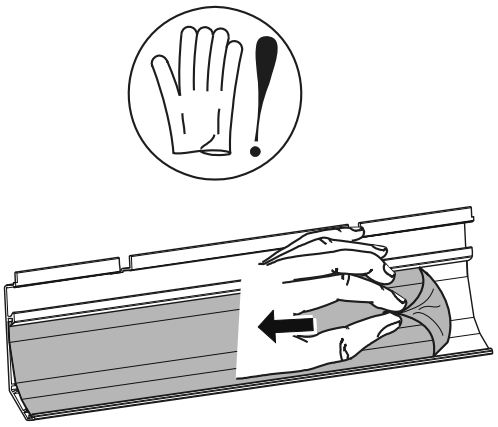

2

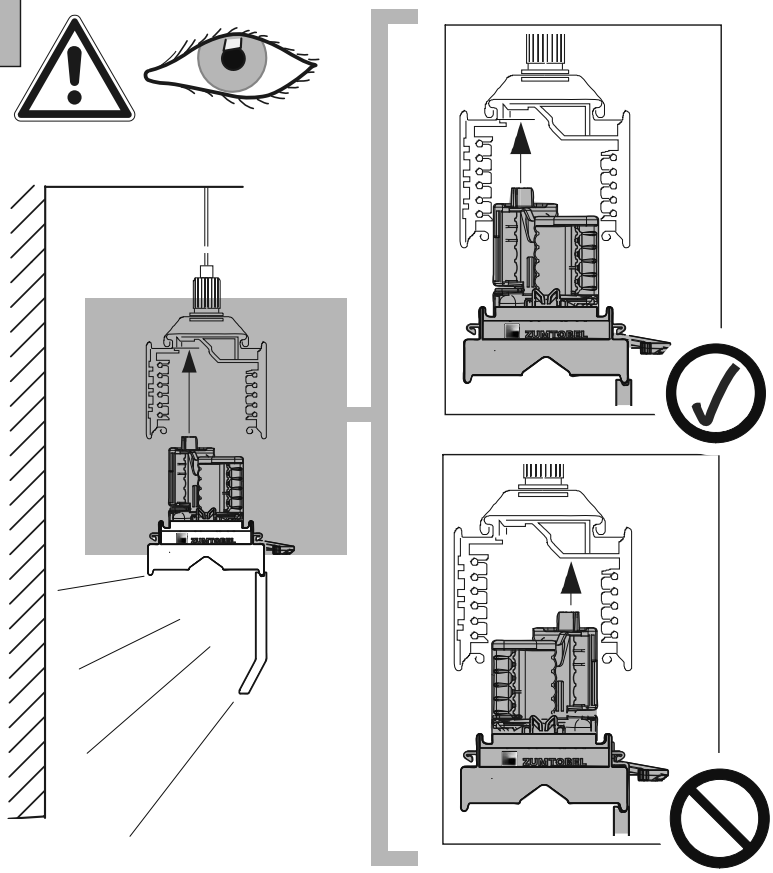

3

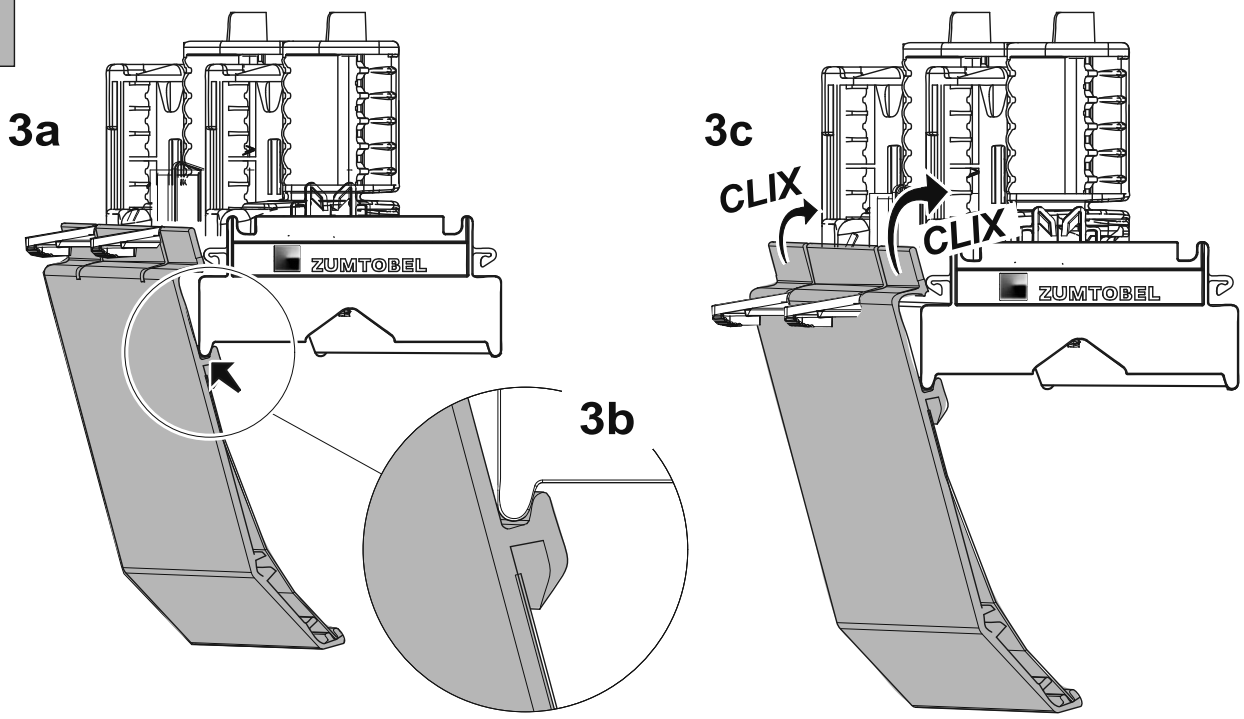

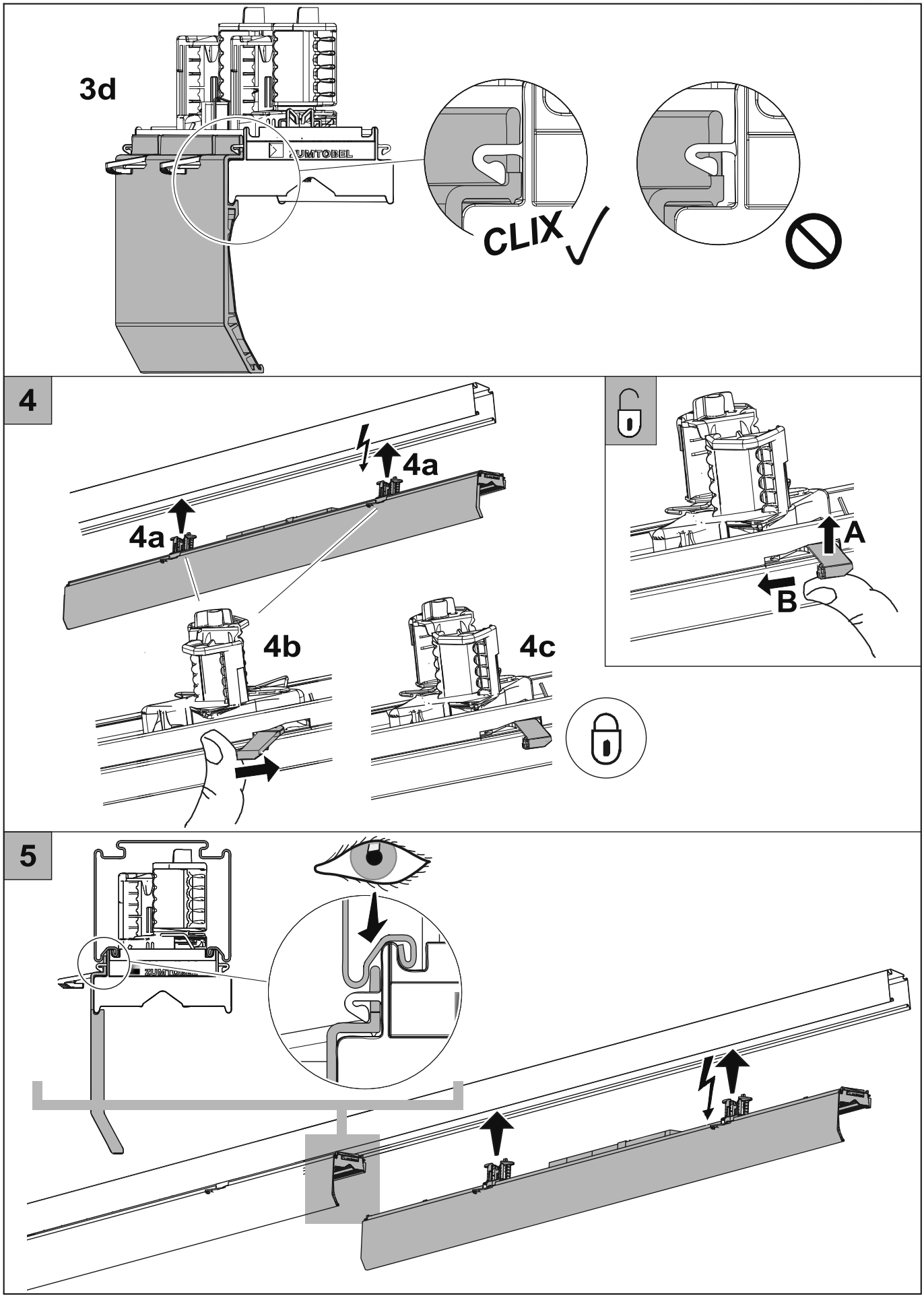
3d
CLIX
4
4a
4a
4b
4c
A
B
5

6

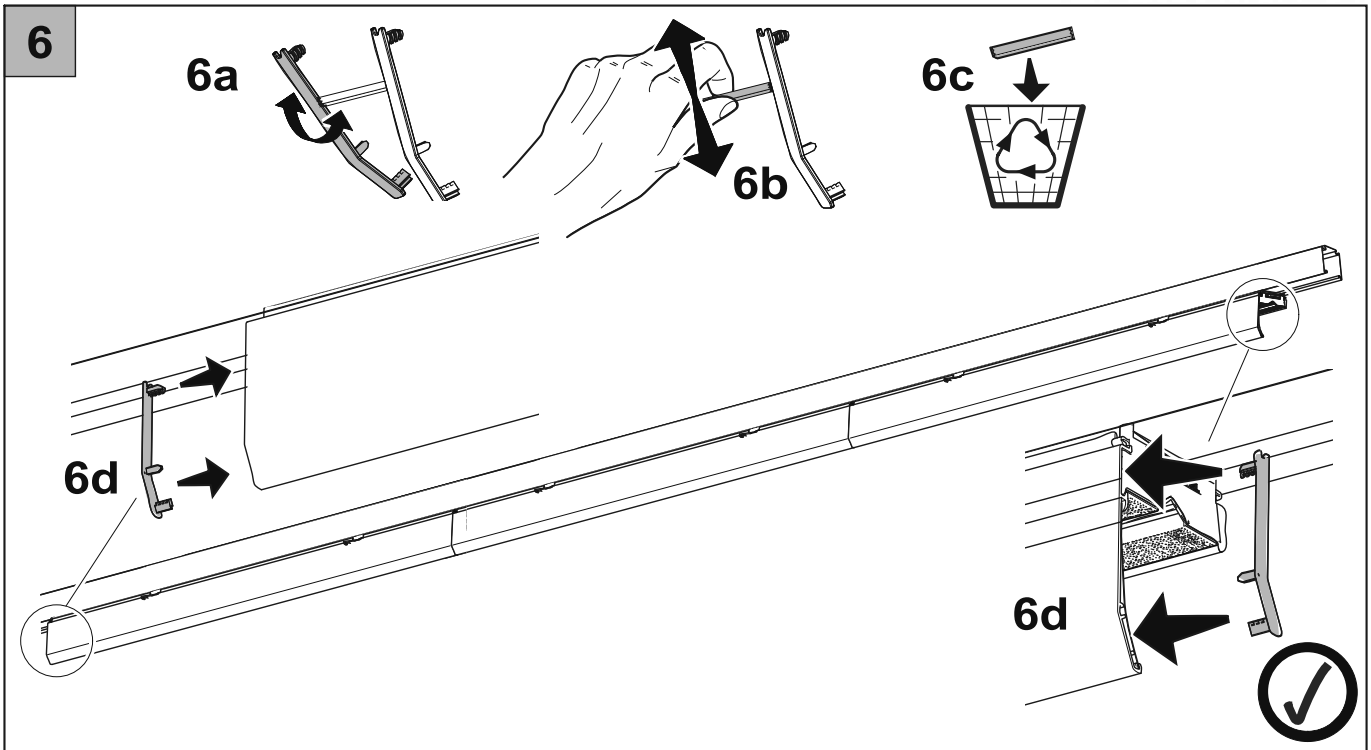

www.zumtobel.com

CG OPTIC

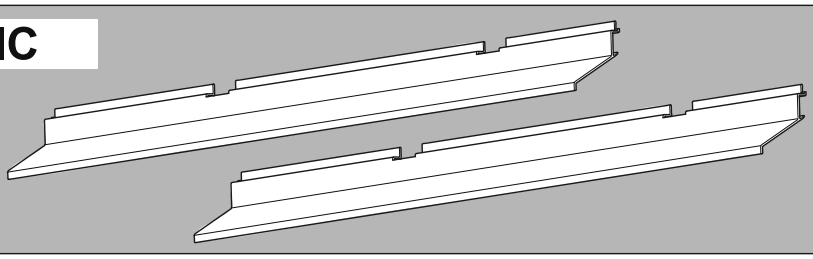

1

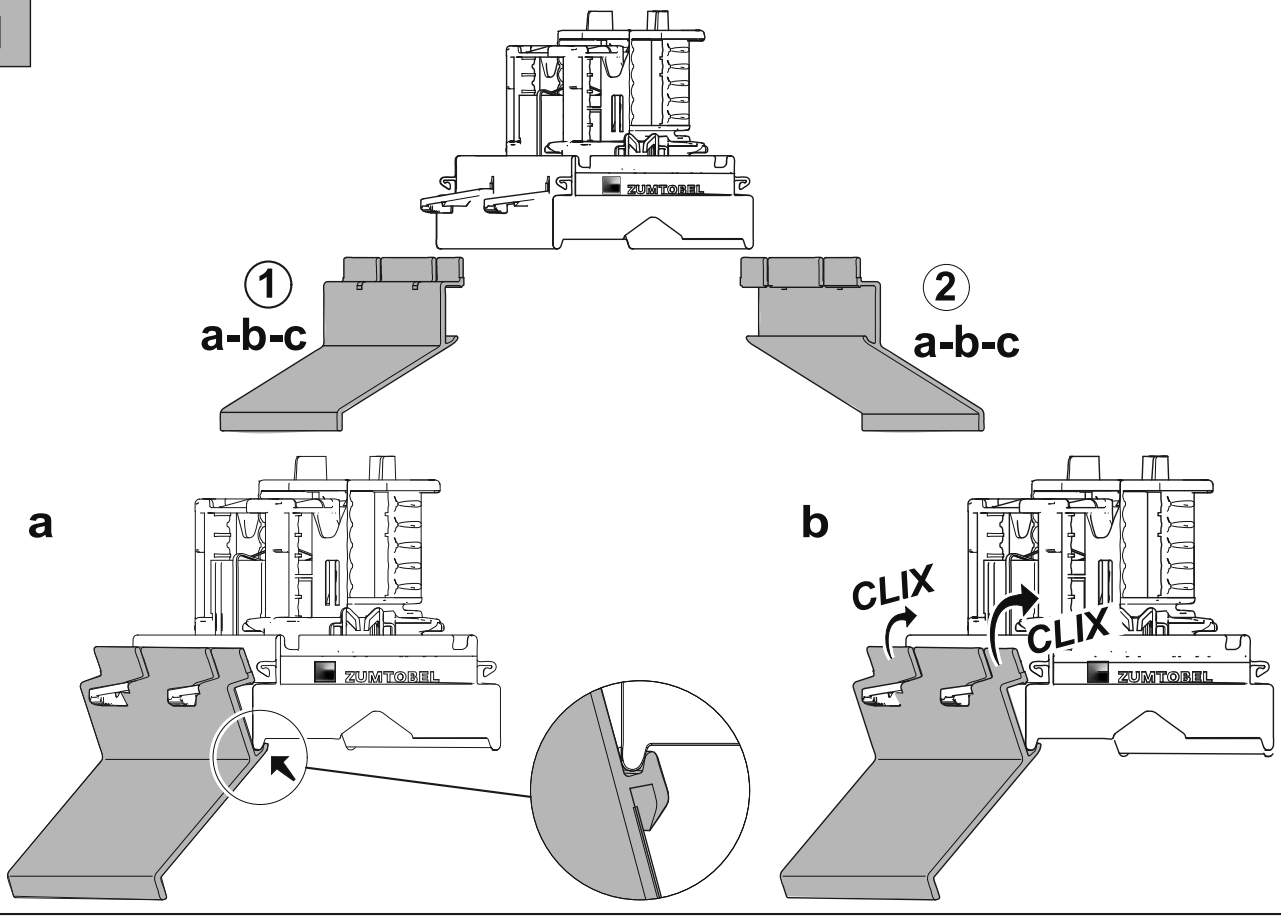

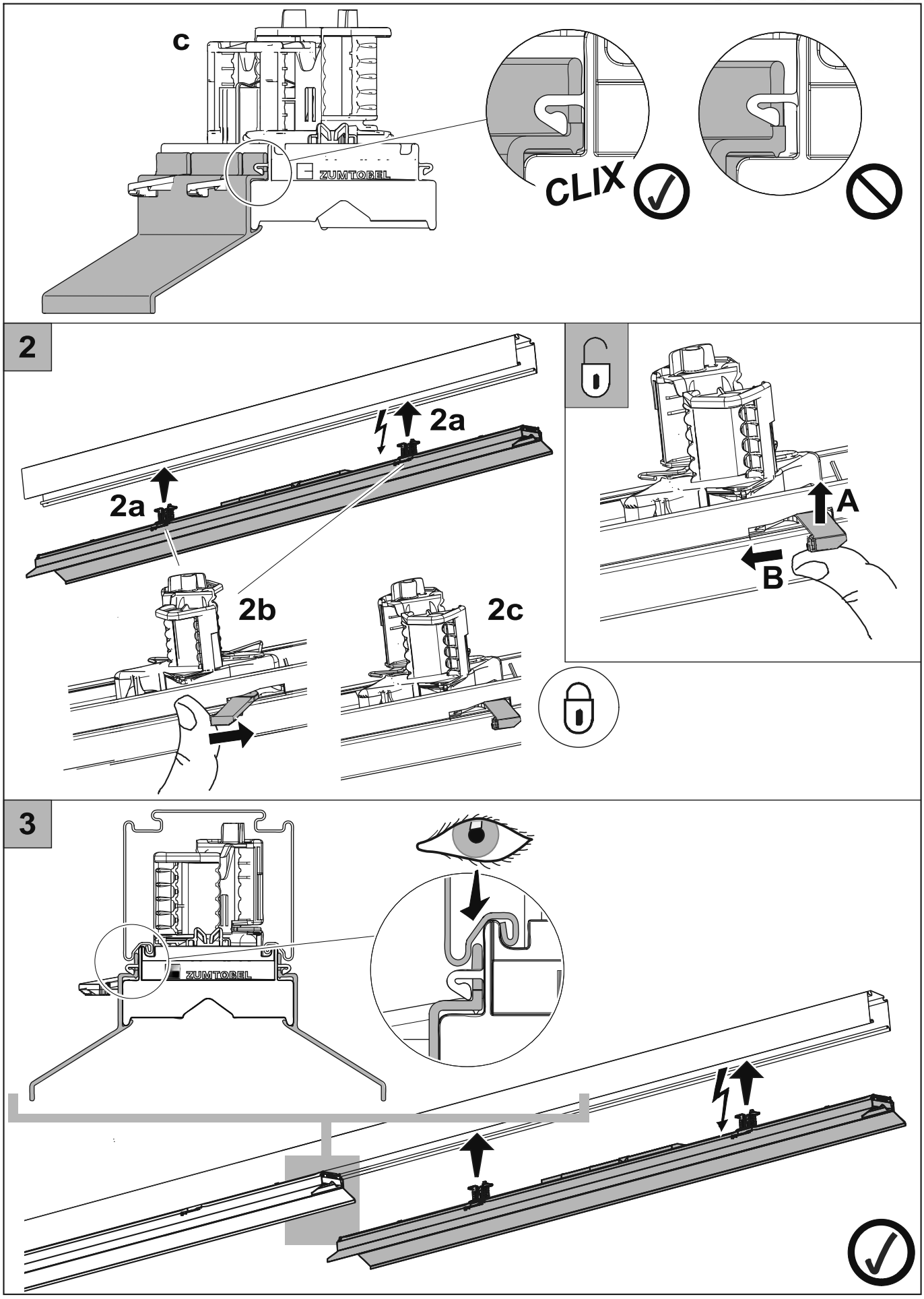
c
ZUMTOBEL
CLIX
2
2a
2a
2b
2c
A
B
3
ZUMTOBEL

ZUMTOBEL

OPTION 1: TECTON T/KK-AK

i

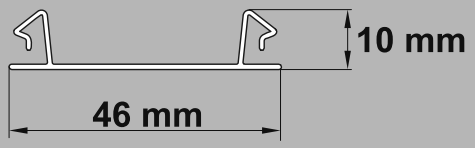

OPTION 2: TECTON T AK-GP

i

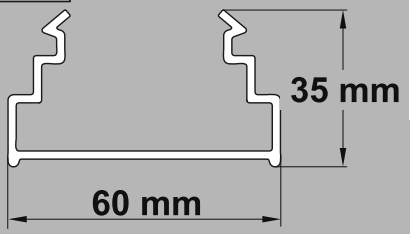

TECTON T AK-GP ENDCAP

www.zumtobel.com

22170857
22170856
22170839

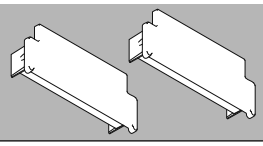

1 OPTION 1

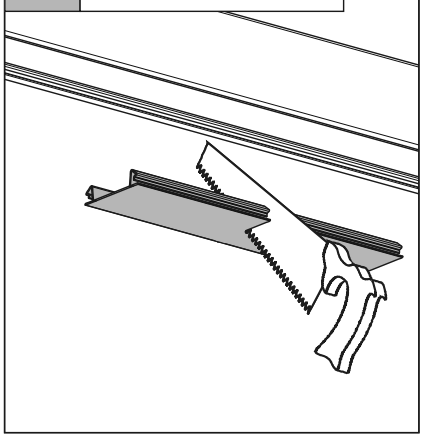

2 OPTION 1

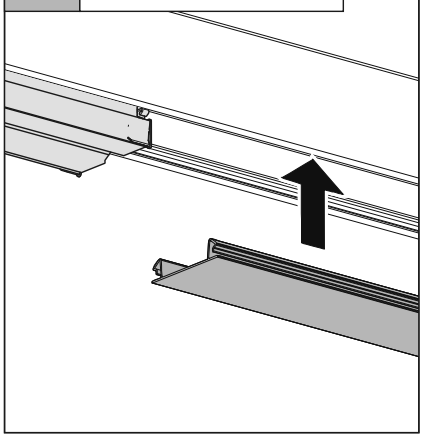

3 ✓ OPTION 1

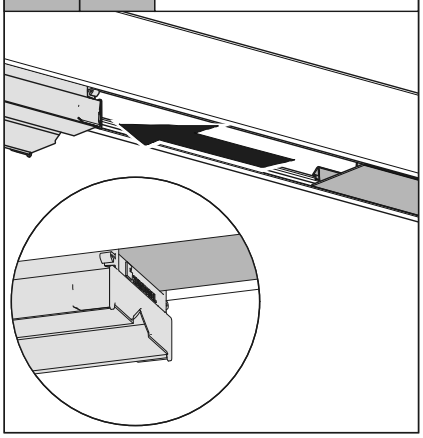

1 OPTION 2

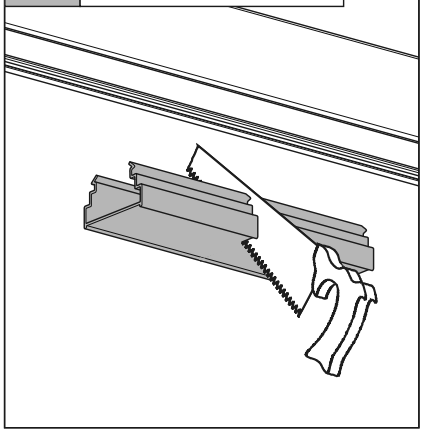

2 OPTION 2

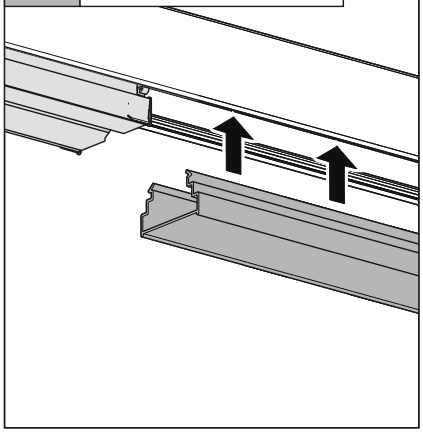

3 OPTION 2

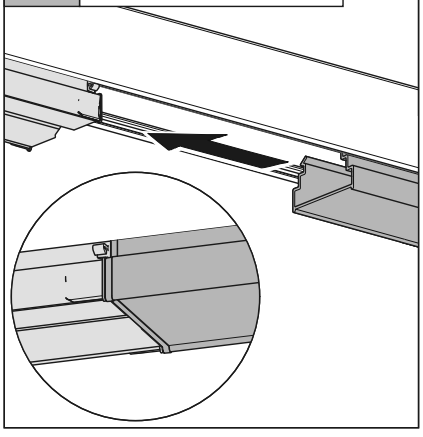

4 ✓ OPTION 2

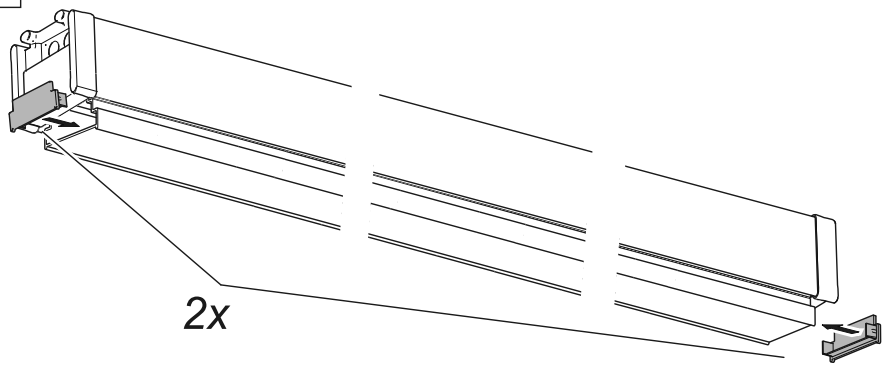

i OPTION: Emergency Lighting (centrally supplied)

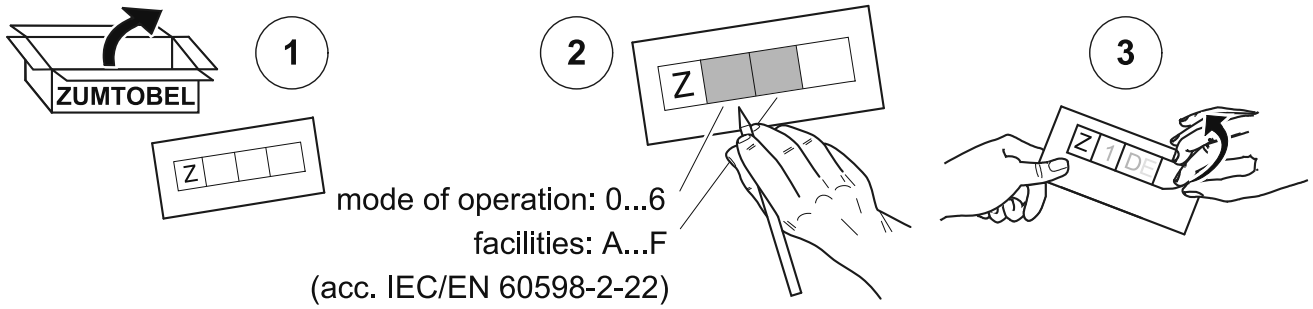

mode of operation: 0...6
facilities: A...F
(acc. IEC/EN 60598-2-22)

i Emergency Lighting (centrally supplied and self-contained)

EN **Instructions for operation!**

If the TECTON track is used to operate **centrally supplied emergency luminaires**:
The track and components must be connected to a system designed to supply emergency luminaires.
If the TECTON track is used to supply **self-contained emergency luminaires**:
The supply line for battery recharging must be un-switched.

DE **Hinweise für den Betrieb!**

Wenn die TECTON Tragschiene verwendet wird, um **zentralversorgte Notleuchte**n zu betreiben:
Die Tragschiene und Komponenten müssen an ein System angeschlossen sein, das für die Versorgung von Notleuchten ausgelegt ist.
Wenn die TECTON Tragschiene verwendet wird, um **einzelbatterieversorgte Notleuchten** zu betreiben: Die Versorgungsleitung für die Batterieaufladung darf nicht geschalten sein.

FR **Instructions pour l'utilisation!**

Si le rail TECTON est utilisé pour le fonctionnement de **luminaires de secours alimentés de façon centralisée**: le rail et les composants doivent être raccordés à un système conçu pour alimenter des luminaires de secours.
Si le rail TECTON est utilisé pour alimenter des **luminaires de secours avec batterie individuelle**: la ligne d'alimentation pour la recharge des batteries doit être désactivée.

IT **Istruzioni per il funzionamento!**

Se viene utilizzato il binario elettrificato TECTON per azionare gli **apparecchi di illuminazione di emergenza ad alimentazione centralizzata**: il binario elettrificato e i componenti devono essere collegati a un sistema progettato per alimentare gli apparecchi di illuminazione di emergenza.
Se viene utilizzato il binario elettrificato TECTON per alimentare gli **apparecchi di illuminazione di emergenza con batteria autonoma**: la linea di alimentazione per la ricarica della batteria deve essere non commutata.

NL **Aanwijzingen voor bediening!**

Als op de TECTON-rails worden gebruikt voor **noodverlichting met centrale voeding**:
Dan moeten de rails en onderdelen ervan verbonden worden met een systeem dat is ontwikkeld om noodverlichting te bedienen.
Als de TECTON-rails wordt gebruikt voor noodverlichting met **individuele batterijen**:
Dan mag de toevoerleiding voor opladen van de batterij niet onderbroken worden door schakeling.