RGBW FUNKDIMMER

Zur Ansteuerung von 24V LED Stripes RGB, RGBW oder weißen 24V LED Stripes. Kommunikation zwischen Kontroller und Bedienstellen erfolgt über Funk.
Optionale APP Steuerung möglich (siehe unten)

For controlling 24V LED strips RGB, RGBW or white 24V LED Stripes. Communication between controller and Control points are radio controlled.
Optional APP control possible (see below)

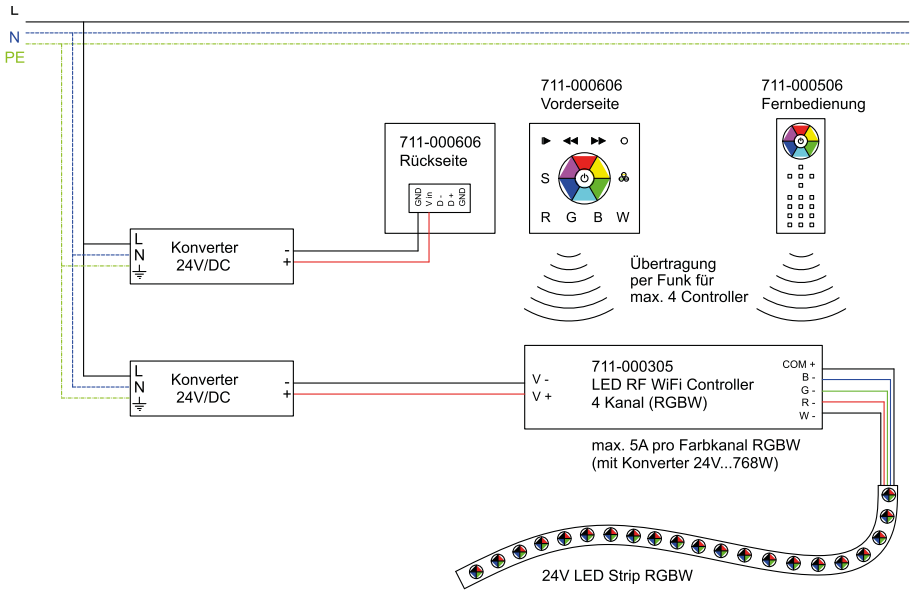

RGBW FUNKDIMMER

APP Steuerung des RGBW Funkdimmers zur Integration in ein hauseigenes WLan, APP steht zum kostenlosen Download in diversen APP Stores zur Verfügung

APP Control of the RGBW radio dimmer for integration into a in-house WLan, APP is available for free download in various APP stores available

