Powering Business Worldwide

08/26 IL01219032Z

Instruction Leaflet
Montageanweisung
Notice d'installation
Instrucciones de montaje
Istruzioni per il montaggio
安装说明
Инструкция по монтажу
Montagehandleiding
Montagevejledning
Οδηγίες εγκατάστασης
Instruções de montagem
Monteringsanvisning
Asennusohje
Návod k montáži
Paigaldusjuhend
Szerelési utasítás
Montāžas instrukcija
Montavimo instrukcija
Instrukcja montażu
Navodila za montažo
Návod na montáž
Монтажни инструкции
Instrucțiuni de montaj
Upute za montažu
Montaj talimatı
Упутство за употребу
Monteringsanvisning
Інструкція з монтажу
منشـــور التعليمـــات

(en) **Electric current! Danger to life!**
Installation, commissioning and maintenance work must be carried out by qualified personnel only.

(de) **Lebensgefahr durch elektrischen Strom!**
Arbeiten bzw. Montage an diesem Produkt dürfen nur von Elektrofachkräften und elektrotechnisch unterwiesenen Personen ausgeführt werden.

(fr) **Tension électrique dangereuse !**
L'installation de l'appareil, ainsi que tous les travaux effectués sur celui-ci, doivent être réalisés par un électricien qualifié ou par un personnel spécialement formé.

(es) **¡Corriente eléctrica! ¡Peligro de muerte!**
La instalación del dispositivo, así como todos los trabajos en él, deben ser realizados por un electricista calificado o por personal especialmente capacitado.

(it) **Tensione elettrica: Pericolo di morte!**
L'installazione e il lavoro sul dispositivo devono essere effettuati da un elettricista qualificato o da personale specializzato.

(zh) **触电危险！**
設備的安裝，以及所有工作，必須由合格的電工或經過專門培訓的人員完成。

(ru) **Электрический ток! Опасно для жизни!**
Установка и эксплуатация устройства должны выполняться квалифицированным электриком или специально обученным персоналом.

(nl) **Levensgevaar door elektrische stroom!**
Installatie van het apparaat en alle werkzaamheden eraan, mogen uitsluitend door een gekwalificeerd elektricien of speciaal opgeleid vakpersoneel worden uitgevoerd.

(da) **Livsfare på grund af elektrisk strøm!**
Arbejde i forbindelse med installation, opstart ogvedligehold må kun udføres af kvalificeret personale.

(el) **Προσοχή, κίνδυνος ηλεκτροπληξίας!**
Η εγκατάσταση, εκκίνηση και συντήρηση θα πρέπει να πραγματοποιείται μόνο από εξειδικευμένο προσωπικό.

(pt) **Perigo de vida devido a corrente eléctrica!**
A instalação do dispositivo, bem como todos os trabalhos devem ser realizados por um eletricista qualificado ou por pessoal especialmente formado.

(sv) **Livsfara genom elektrisk ström!**
Installation, idrifttagande och underhållsarbete får endast utföras av behörig personal.

(fi) **Hengenvaarallinen jännite!**
Laitteen asennus ja käyttö ainoastaan sähköasentajan tai siihen perehdytetyn henkilön toimesta.

(cs) **Nebezpečí úrazu elektrickým proudem!**
Instalace zařízení a veškeré práce na něm musí být provedeny kvalifikovaným elektrikářem nebo speciálně vyškoleným personálem.

(et) **Eluohtlik! Elektrilöögioht!**
Paigaldus-, kasutus- ja hooldustöid peab läbi viima ainult kvalifitseeritud personal.

(hu) **Életveszély az elektromos áram révén!**
Az eszköz felszerelését, valamint az ehhez kapcsolódó összes munkát szakképzett villanyszerelővel vagy szakképzett személyzetnek kell elvégeznie.

(lv) **Elektriskā strāva apdraud dzīvību!**
Uzstādīšana, nodošana ekspluatācijā un apkopes darbi jāveic tikai kvalificētam personālam.

(lt) **Pavojus gyvybei dėl elektros srovės!**
Įrengimo, paleidimo ir techninės priežiūros darbus turi atlikti tik kvalifikuotas personalas.

(pl) **Porażenie prądem elektrycznym stanowi zagrożenie dla życia!**
Instalacja urządzenia, jak również prace nad nim, muszą być wykonywane przez wykwalifikowanego elektryka lub specjalnie wyszkolony personel.

(sl) **Življenjska nevarnost zaradi električnega toka!**
Dela montaže, zagona in vzdrževanja morajo izvajati samo usposobljeno osebje.

(sk) **Nebezpečenstvo ohrozenia života elektrickým prúdom!**
Inštalácia prístroja, ako aj všetky práce na ňom musia byť vykonané kvalifikovaným elektrotechnikom alebo špeciálne vyškoleným personálom.

(bg) **Опасност за живота от електрически ток!**
Инсталирането на устройството, както и всяка работа по него, трябва да бъде извършвано от квалифициран електротехник или от специално обучен персонал.

(ro) **Atenție! Pericol electric!**
Montajul și lucrul cu acest aparat trebuie făcute numai de un electrician calificat sau de personal tehnic specializat.

(hr) **Opasnost po život uslijed električne struje!**
Radove ugradnje, puštanja u pogon i održavanja mora vršiti samo kvalificirano osoblje.

(tr) **Elektrik akımı! Hayati tehlike!**
Bu ürünün çalıştırılması veya kurulumu sadece elektroteknik eğitimleri almış olan ehliyetli elektrikçiler ve kişiler tarafından yapılmalıdır.

(sr) **Електрична струја! Опасност по живот!**
Инсталацију, пуштање у рад и одржавање сме да обавља искључиво квалификовано особље.

(no) **Elektrisk strøm! Livsfare!**
Installasjon av enheten, samt arbeid på den, skal kun utføres av kvalifisert personell, eller av de som er spesielt opplært til dette arbeidet.

(uk) **Електричний струм! Небезпечно для життя!**
Встановлення пристрою, так само, як і робота з ним, повинні виконуватись кваліфікованим електриком або персоналом, що пройшов спеціальну підготовку.

(ar) **! تحـذير ! تيـار كهربـائي ! خطـر مـوت**
التثبيـــت والتكليـــف و أعمـــال الصـيانة يجـب أن تقـام فقـط مـن طـرف المـــوظفين المـــؤهلين

NZM3(-4)-XKV70 NZM3(-4)-XK300
NZM3(-4)-XKP NZM3(-4)-XK22x21

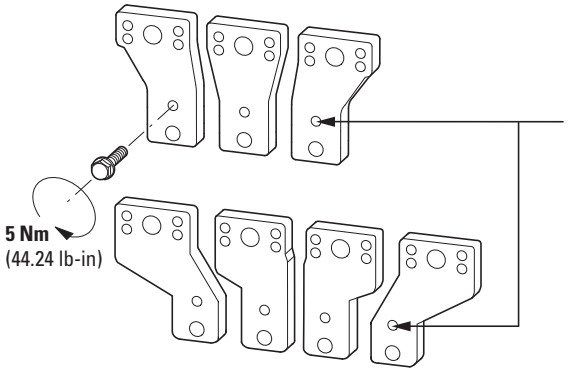

(en) Control circuit terminal
(de) Steuerklemme
(fr) Pièce de connexion pour lignes de commande
(es) Terminal del circuito de control
(it) Terminale dei circuito di controllo
(zh) 控制电路端子
(ru) Клемма цепи управления
(nl) Bedieningscircuit terminal
(da) Control circuit terminal
(el) Τερματικό κυκλώματος ελέγχου
(pt) Terminal do circuito de controlo
(sv) Styrkretsterminal
(fi) Ohjausvirtapiiriliitin
(cs) Svorka řídicího obvodu
(et) Juhtimisahela klemm
(hu) Vezérlőáramkör-érintkező
(lv) Vadības ķēdes spaile
(lt) Valdymo grandinės gnybtas
(pl) Zacisk obwodu sterowania
(sl) Sponka krmilnega tokokroga
(sk) Svorka riadiaceho obvodu
(bg) Клема за управляваща верига
(ro) Terminal circuit de control
(hr) Terminal kontrolnog kruga
(tr) Kontrol devresi terminali
(sr) Terminal kontrolnog kruga
(no) Styringskretsterminal
(uk) Клема ланцюга управління
(ar) طـرف دائـرة التحكـم

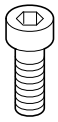

...-M12

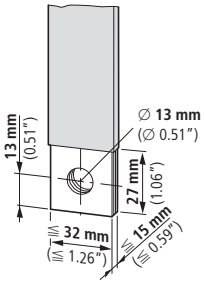

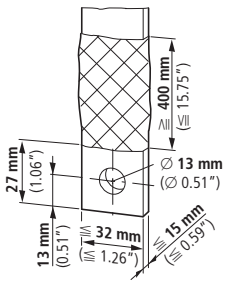

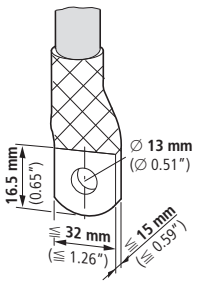

≦ 2 × (10 × 50 × 1.0) mm^2 ≦ AWG 8 ×1/0 × 17	≦ 2 × (10 × 50) mm^2 ≦ AWG 8 × 1/0	≦ 2 × 300 mm^2 ≦ 600 kcmil → XKS185 4 × 185 mm^2 350 kcmil

1

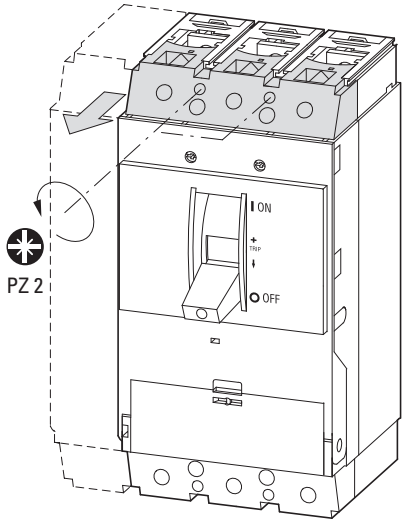

2

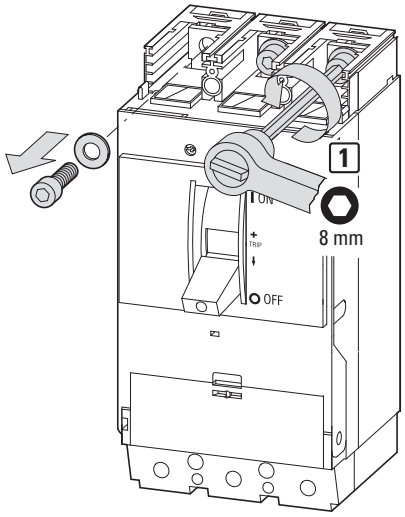

3

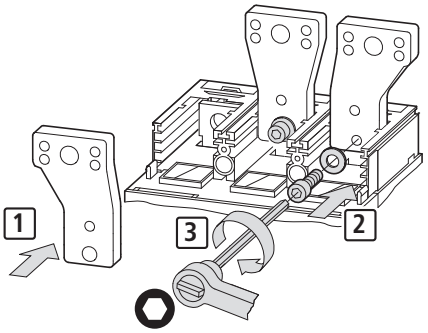

31 Nm
(274.37 lb-in)

08/26 IL01219032Z

-NA
-CNA
(UL/CSA Models)

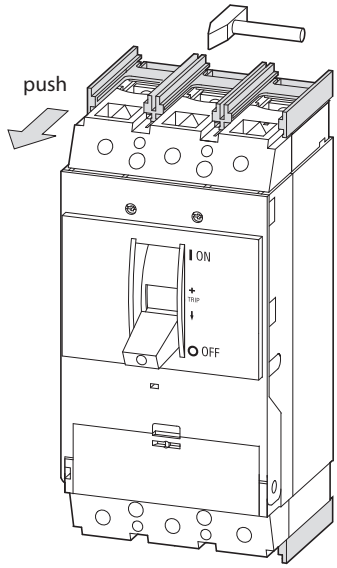

The barrier (shown shaded in the diagrams) is held tightly into grooves on top and bottom sides of the breaker or switch and must be removed in order to mount the NZM3(-4)-XKPphase disconnectors.
To remove:
From the back of the device, use an appropriate tool to gently tap each side of the barrier to help slide it out.

4 **NZM3(-4)-XKP**

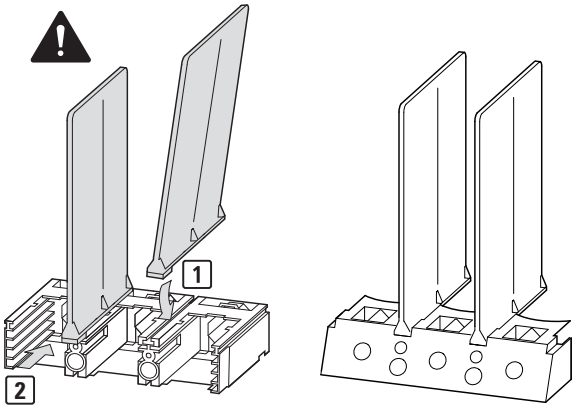

5

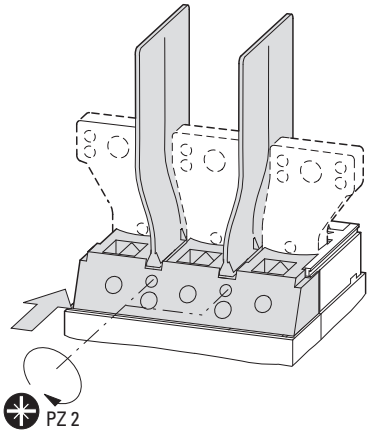

1.2 Nm
(11.62 lb-in)

6

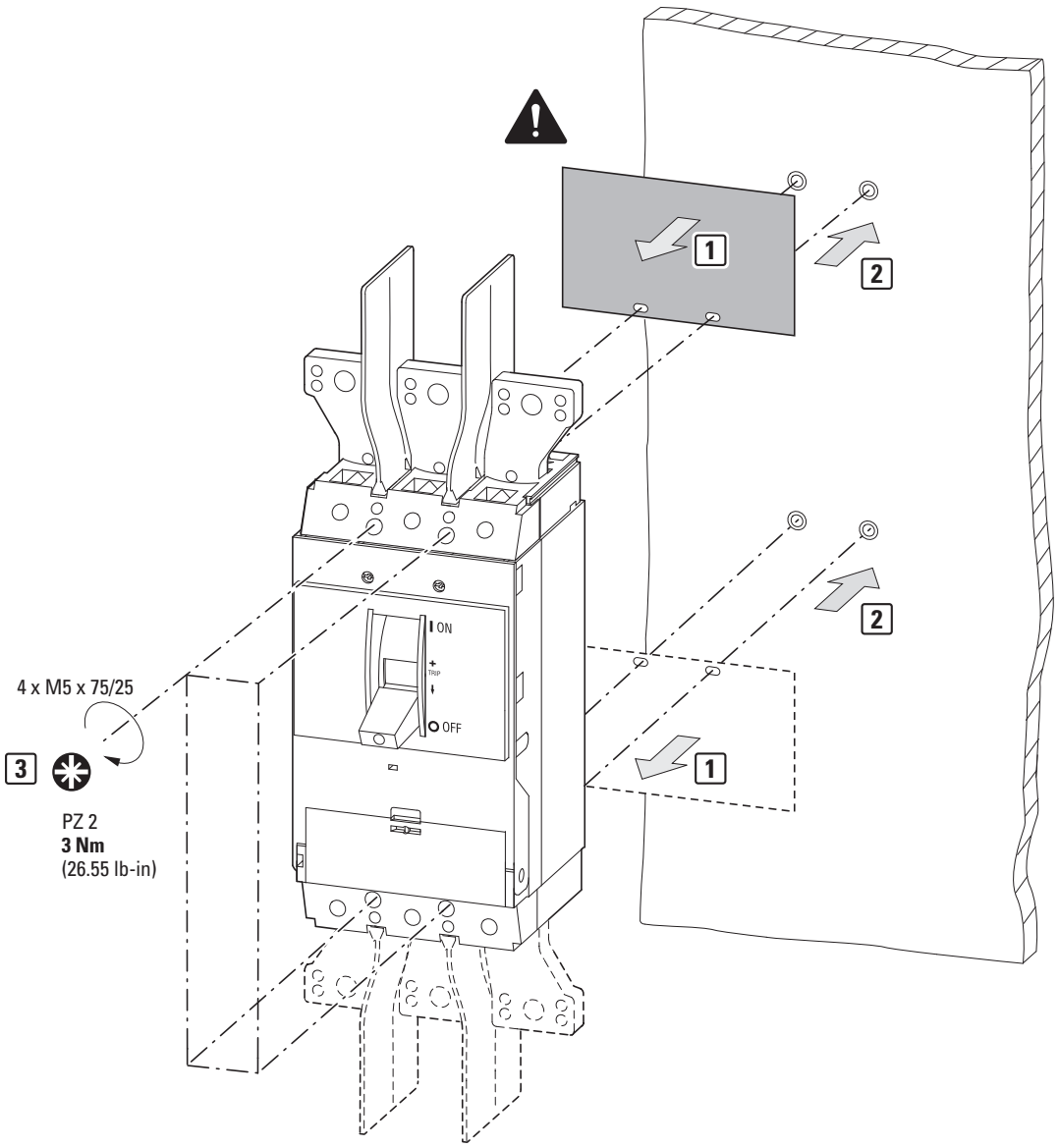

08/26 IL01219032Z

NZM3(-4)-XK300
→ 500 A

NZM3(-4)-XK22x21

- (en) Only with NZM3(-4)-XKV70.
- (de) Nur in Verbindung mit NZM3(-4)-XKV70.
- (fr) Seulement avec NZM3(-4)-XKV70.
- (es) Sólo con NZM3(-4)-XKV70.
- (it) Solo con NZM3(-4)-XKV70.
- (zh) 仅与NZM3(-4)-XKV70配合使用。
- (ru) Только в сочетании с NZM3(-4)-XKV70.
- (nl) Alleen met NZM3(-4)-XKV70.
- (da) Kun med NZM3(-4)-XKV70.
- (el) Μόνο με NZM3(-4)-XKV70.
- (pt) Somente com NZM3(-4)-XKV70.
- (sv) Bare med NZM3(-4)-XKV70.
- (fi) Vain NZM3(-4)-XKV70.
- (cs) Jen s NZM3(-4)-XKV70.
- (et) Ainult koos NZM3(-4)-XKV70.
- (hu) Csak vele NZM3(-4)-XKV70.
- (lv) Tikai ar NZM3(-4)-XKV70.
- (lt) Tik su NZM3(-4)-XKV70.
- (pl) Tylko z NZM3(-4)-XKV70.
- (sl) Samo s NZM3(-4)-XKV70.
- (sk) Iba s NZM3(-4)-XKV70.
- (bg) Samo sa NZM3(-4)-XKV70.
- (ro) Doar cu NZM3(-4)-XKV70.
- (hr) Samo sa NZM3(-4)-XKV70.
- (tr) Sadece NZM3(-4)-XKV70.
- (sr) Samo sa NZM3(-4)-XKV70.
- (no) Bare med NZM3(-4)-XKV70.
- (uk) Тільки с NZM3(-4)-XKV70.
- (ar) فقـط مـع NZM3(-4)-XKV70

1 **NZM3(-4)-XK300**
→ 500 A

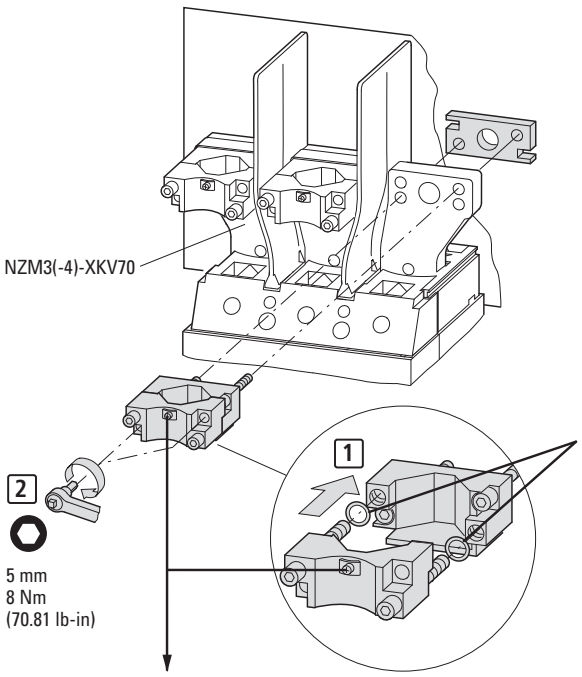

(en) Securing washer
(de) Sicherungsring
(fr) Rondelle d' arrêt
(es) Anillo de seguridad
(it) Anello di sicurezza
(zh) 防松环
(ru) Предохранительное кольцо
(nl) Bevestigingsring
(da) Sikring af skive
(el) Ασφαλίστε το πλυντήριο
(pt) Arruela de segurança
(sv) Säkra brickan
(fi) Kiinnitä aluslevy
(cs) Zajištění podložky
(et) Seibi kinnitamine
(hu) Biztosító alátét
(lv) Nodrošināšanas mazgātājs
(lt) Apsauginė poveržlė
(pl) Podkładka zabezpieczająca
(sl) Zaščitna podložka
(sk) Zabezpečovacia podložka
(bg) Осигуряване на шайба
(ro) Asigurarea maşinii de spălat
(hr) Osiguravanje perilice
(tr) Sabitleme pulu
(sr) Osiguravanje perilice
(no) Sikre vaskemaskin
(uk) Затискач
(ar) حَلْقَــة إيقــاف

2

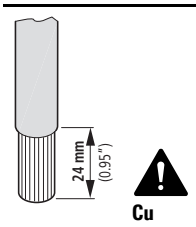

120 – 300 mm²
(250 kcmil – 600 kcmil)

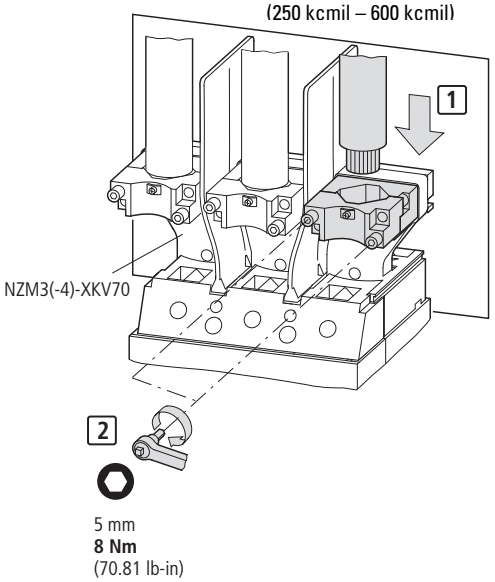

(en) Control circuit terminal
(de) Steuerklemme
(fr) Pièce de connexion pour lignes de commande
(es) Terminal del circuito de control
(it) Terminale dei circuito di controllo
(zh) 控制电路端子
(ru) Клемма цепи управления
(nl) Bedieningscircuit terminal
(da) Control circuit terminal
(el) Τερματικό κυκλώματος ελέγχου
(pt) Terminal do circuito de controlo
(sv) Styrkretsterminal
(fi) Ohjausvirtapiiriliitin
(cs) Svorka řídicího obvodu
(et) Juhtimisahela klemm
(hu) Vezérlőáramkör-érintkező
(lv) Vadības ķēdes spaile
(lt) Valdymo grandinės gnybtas
(pl) Zacisk obwodu sterowania
(sl) Sponka krmilnega tokokroga
(sk) Svorka riadiaceho obvodu
(bg) Клема за управляваща верига
(ro) Terminal circuit de control
(hr) Terminal kontrolnog kruga
(tr) Kontrol devresi terminali
(sr) Terminal kontrolnog kruga
(no) Styringskretsterminal
(uk) Клема ланцюга управління
(ar) طـرف دائـرة التحكـم

08/26 IL01219032Z

1 **NZM3(-4)-XK22x21**

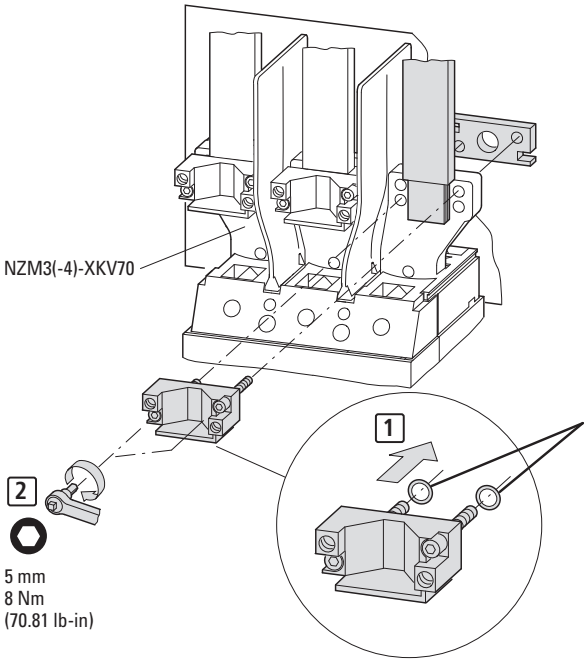

(en) Securing washer
(de) Sicherungsring
(fr) Rondelle d' arrêt
(es) Anillo de seguridad
(it) Anello di sicurezza
(zh) 防松环
(ru) Предохранительное кольцо
(nl) Bevestigingsring
(da) Sikring af skive
(el) Ασφαλίστε το πλυντήριο
(pt) Arruela de segurança
(sv) Säkra brickan
(fi) Kiinnitä aluslevy
(cs) Zajištění podložky
(et) Seibi kinnitamine
(hu) Biztosító alátét
(lv) Nodrošināšanas mazgātājs
(lt) Apsauginė poveržlė
(pl) Podkładka zabezpieczająca
(sl) Zaščitna podložka
(sk) Zabezpečovacia podložka

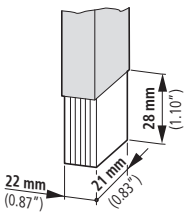

1 x (10 x 16 x 0.8) mm² (8 x 6 x 18 AWG)
1 x (11 x 21 x 1.0) mm² (7 x 4 x 17 AWG)
2 x (11 x 21 x 1.0) mm² (7 x 4 x 17 AWG)

(bg) Осигуряване на шайба
(ro) Asigurarea maşinii de spălat
(hr) Osiguravanje perilice
(tr) Sabitleme pulu
(sr) Osiguravanje perilice
(no) Sikre vaskemaskin
(uk) Затискач
(ar) حَلْقَــة إيقــاف

© 2011 Eaton Industries (Austria) GmbH

EU: Eaton Industries (Austria) GmbH, Eugenia 1, 3943 Schrems, Austria
UK: Eaton Electric Ltd., P.O. Box 554, Abbey Park, Southampton Road, Titchfield, PO14 4QA, United Kingdom
MA: اتون الكترك تقسيم ابنال6,شارع سقرآط, معاريف امتداد,طابق1, الرمزالبريدي 20370,الدار البيضاء.المغرب
USA: **Eaton.com/eatoncare** +1 877-386-2273
Eaton.com/contacts
Eaton.com/aftersales
Eaton.com/documentation

08/26 IL01219032Z
Eaton.com/recycling