Ω CLIP - CLP1260
Product Datasheet

Clip in acciaio armonico SERIE FAST

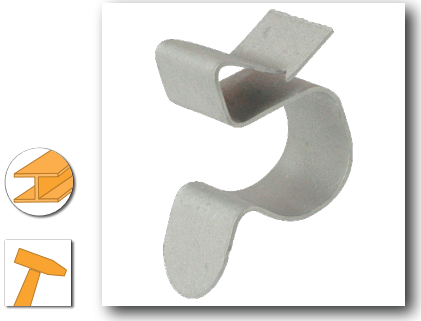

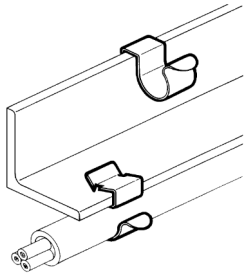

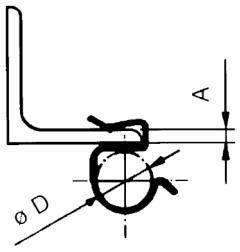

SNAP FISSATUBO

Codice	Riferimento		F	A (mm)	ØD (mm)
CLP1260	CLP-2C1518	100	A	4÷7,5	15-18

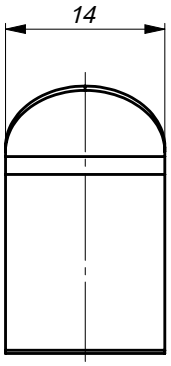

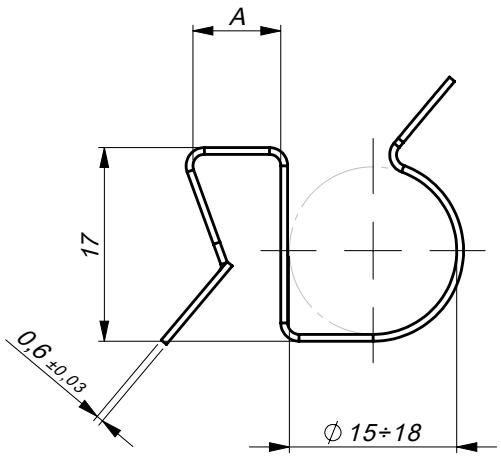

Note tecniche

- Rivestimento anti corrosione in strato di zinco/alluminio senza cromo resistente alla corrosione secondo norme DIN 50021 e ISO 9227
- Acciaio armonico

La valutazione dell'idoneità e la verifica della capacità portante della struttura esistente sulla quale verrà installato l'articolo Teknomega sono a carico del progettista dell'impianto o dell'utilizzatore finale. Teknomega S.r.l. declina qualsiasi responsabilità per danni a cose e/o persone dovuti ad un'errata scelta dell'articolo e/o ad una posa non corretta.
Per dettagli su tolleranze non indicate, contattare Teknomega S.r.l.
La presente scheda tecnica può essere soggetta a modifiche senza preavviso.

Via Archimede, 1
20094 - Corsico (MI)
(+39) 02 48844281
info@teknomega.it
www.teknomega.it