KITS

CE

ALS-020 • DIV-061 • GRF-302 • RVE-014 • RVE-017 • RPS-012 • RPS-011 • TET-002

KIT 1 VIVIENDA
1 DWELLING KIT
KIT 1 LOGEMENT

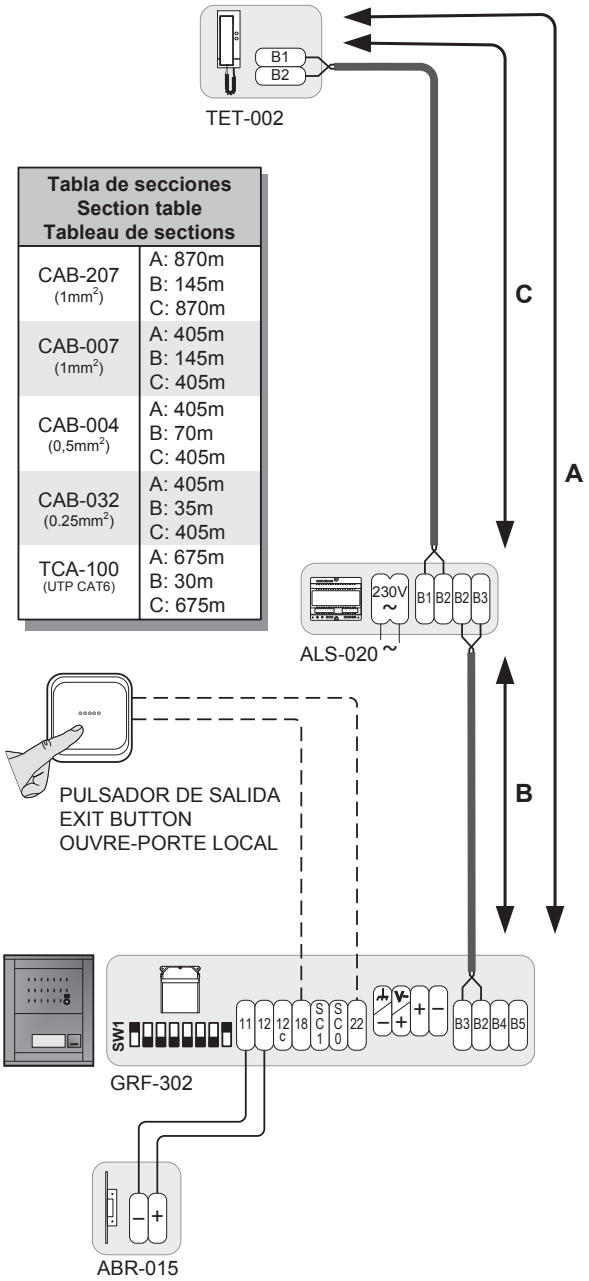

Tabla de secciones Section table Tableau de sections	
CAB-207 (1mm²)	A: 870m B: 145m C: 870m
CAB-007 (1mm²)	A: 405m B: 145m C: 405m
CAB-004 (0,5mm²)	A: 405m B: 70m C: 405m
CAB-032 (0.25mm²)	A: 405m B: 35m C: 405m
TCA-100 (UTP CAT6)	A: 675m B: 30m C: 675m

KIT 2 VIVIENDAS
2 DWELLINGS KIT
KIT 2 LOGEMENTS

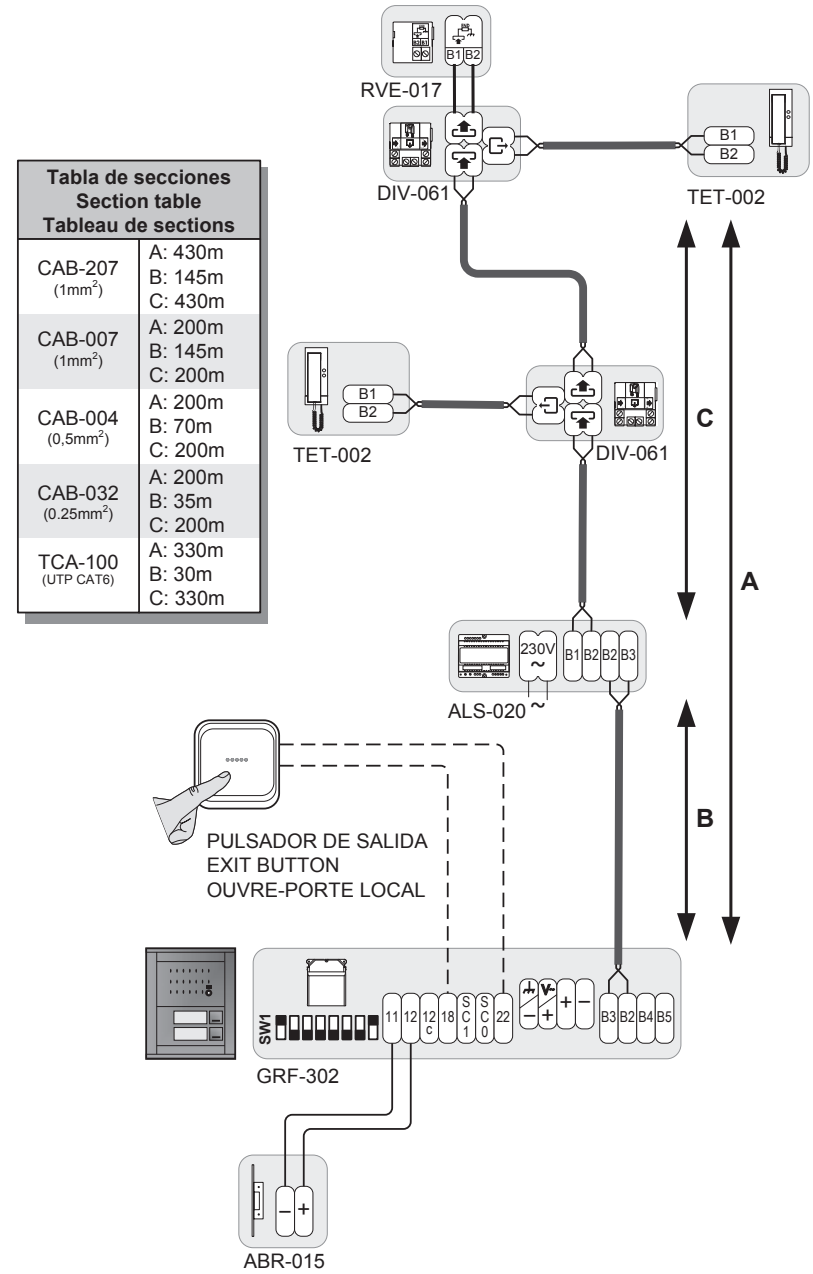

Tabla de secciones Section table Tableau de sections	
CAB-207 (1mm²)	A: 430m B: 145m C: 430m
CAB-007 (1mm²)	A: 200m B: 145m C: 200m
CAB-004 (0,5mm²)	A: 200m B: 70m C: 200m
CAB-032 (0.25mm²)	A: 200m B: 35m C: 200m
TCA-100 (UTP CAT6)	A: 330m B: 30m C: 330m

MANUAL DE INSTALACIÓN ESP 2
INSTALLATION DATA SHEET ENG 12
FEUILLE D'INSTALLATION FRA 22

ÍNDICE

ELEMENTOS Y DIMENSIONES 2
INSTALACIÓN DE ELEMENTOS ADICIONALES 3
CONEXIÓN ABREPUERTAS AC 3
CONEXIÓN ABREPUERTAS INVERSO 3
TELÉFONOS ADICIONALES 4
PULSADOR AUXILIAR DEL TELÉFONO 5
INSTRUCCIONES DE INSTALACIÓN 6
ALIMENTADOR 6
TELÉFONO 6
CAJA DE EMPOTRAR 7
PLACA DE CALLE 8
AJUSTE DEL VOLUMEN DE AUDIO 9
CARACTERÍSTICAS TÉCNICAS 9
SOLUCIÓN DE PROBLEMAS 10

ELEMENTOS Y DIMENSIONES

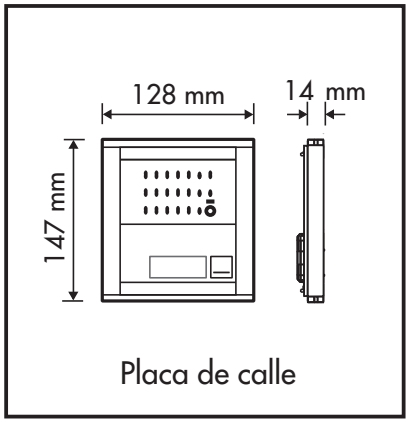

Placa de calle

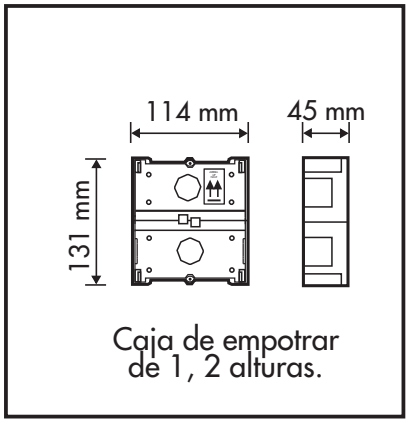

Caja de empotrar de 1, 2 alturas.

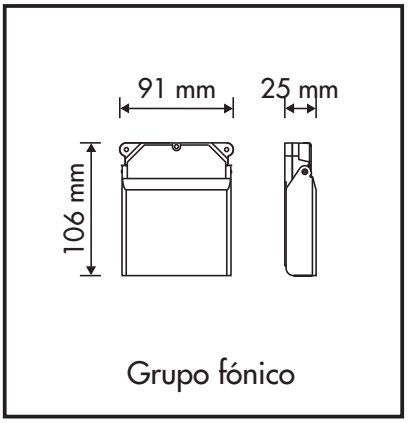

Grupo fónico

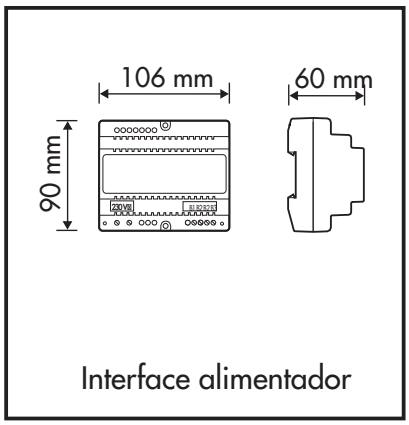

Interface alimentador

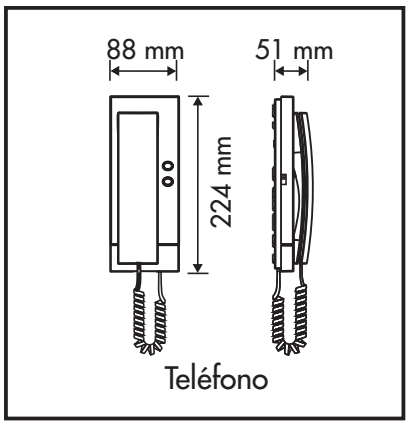

Teléfono

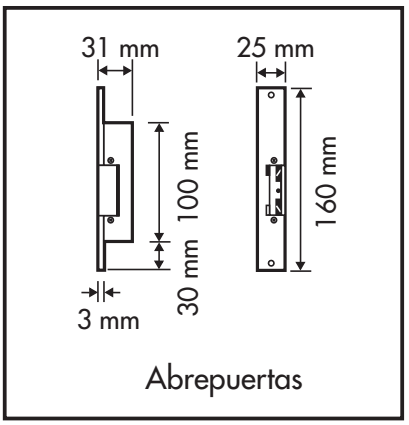

Abrepuertas

PLACA DE CALLE - MÓDULOS INTERIORES

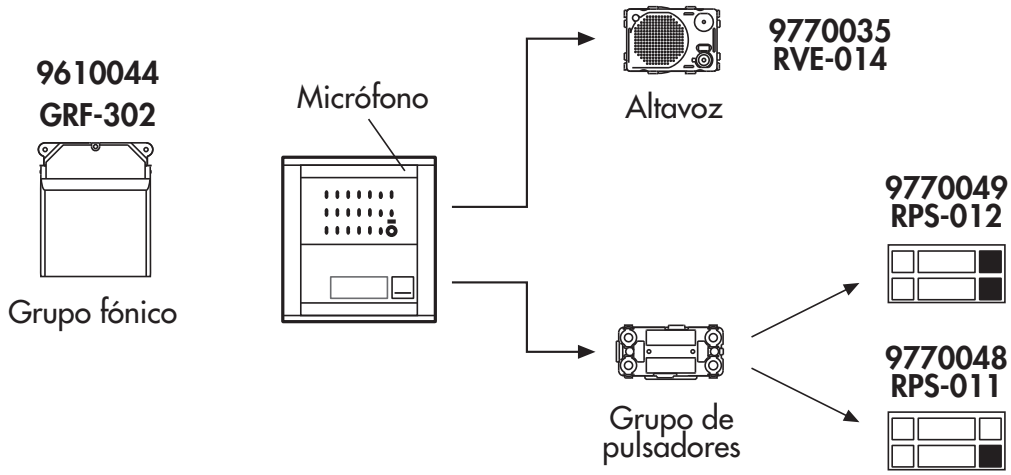

INSTALACIÓN DE ELEMENTOS ADICIONALES

CONEXIÓN ABREPUERTAS AC

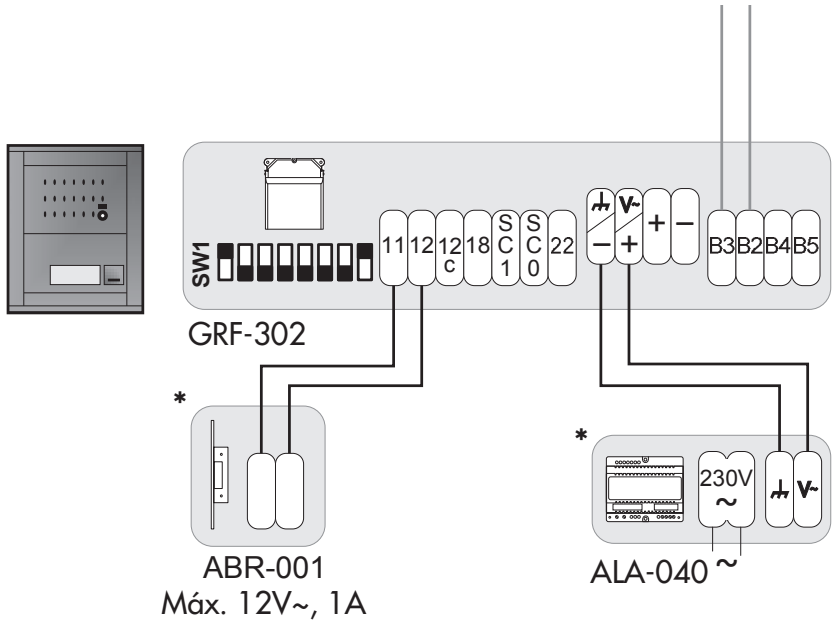

* No incluido en el Kit

CONEXIÓN ABREPUERTAS INVERSO

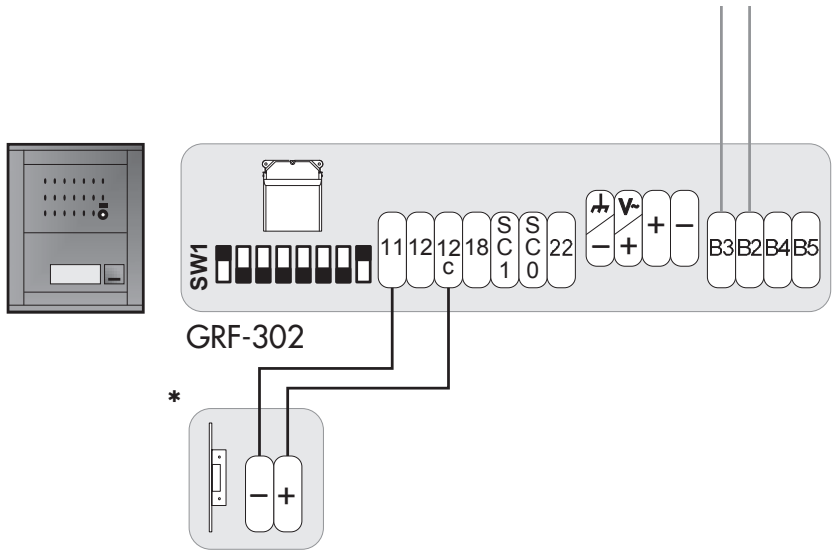

* No incluido en el Kit

TELÉFONOS ADICIONALES

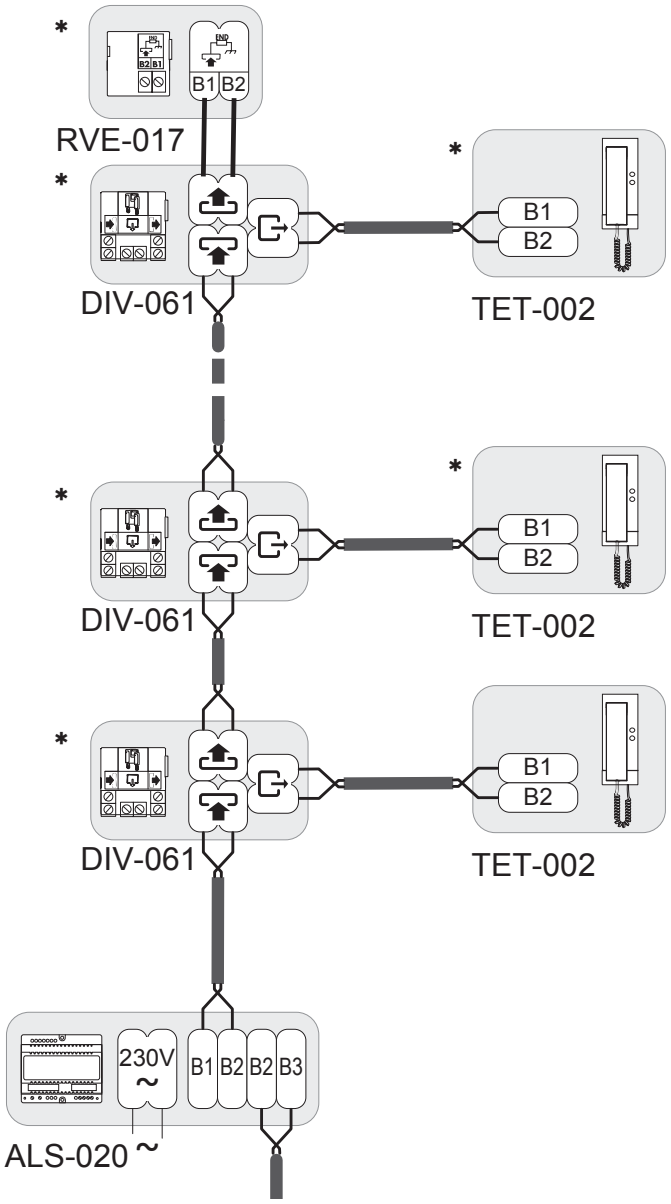

AMPLIACIÓN CON TELÉFONOS:

Es posible instalar un total de hasta 6 teléfonos que respondan a una misma llamada de la placa de calle. Una vez conectados, prográmelos tal y como se explica en las hojas de instalación incluidas en dichos equipos.

PULSADOR AUXILIAR DEL TELÉFONO

Conexión desde la placa de calle (mediante accesorio APX-012 no incluido en el Kit)

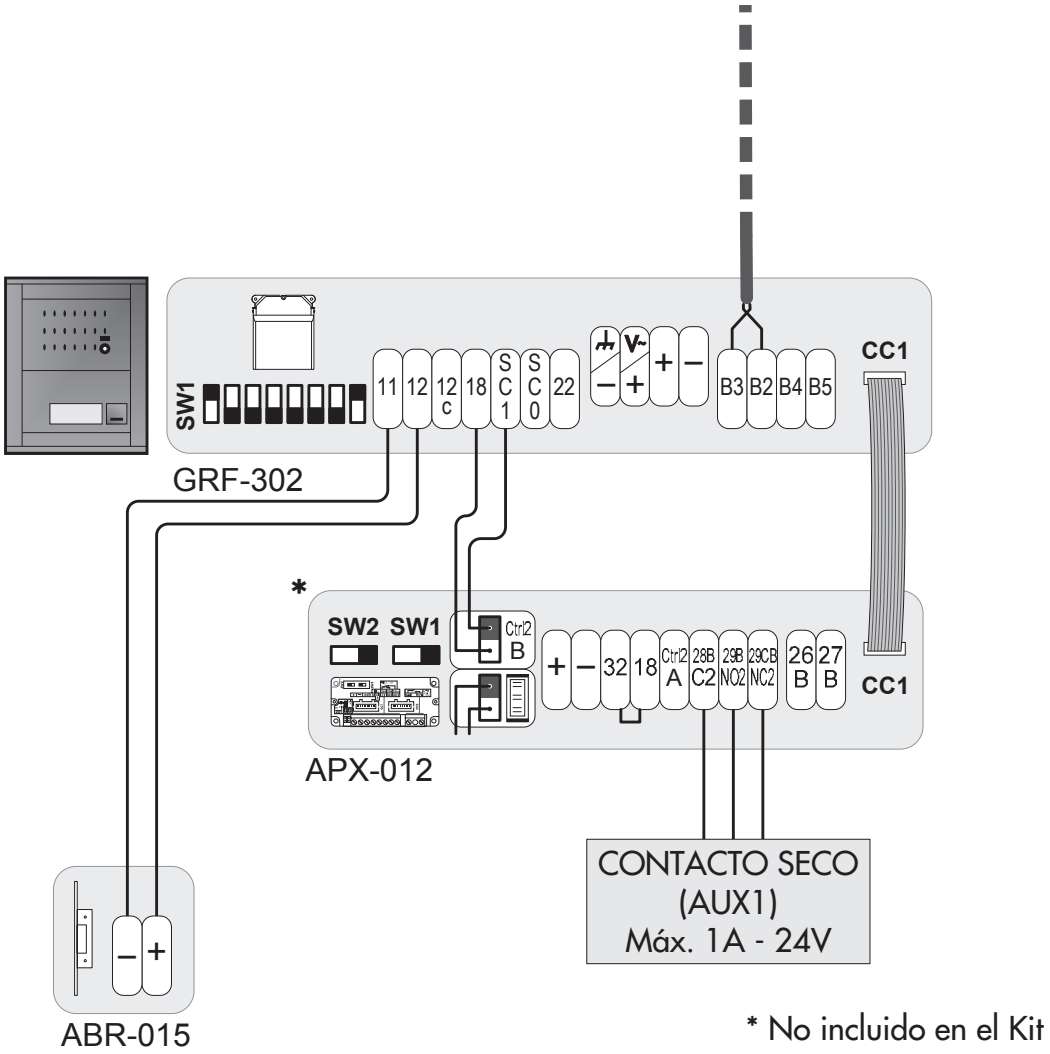

* No incluido en el Kit

INSTRUCCIONES DE INSTALACIÓN

INTERFACE ALIMENTADOR

Consulte las instrucciones de seguridad al final del presente documento. Proteja el alimentador, cumpliendo con la normativa vigente en materia de instalaciones eléctricas (magneto térmicos, diferenciales...).

1A **Montaje a pared**

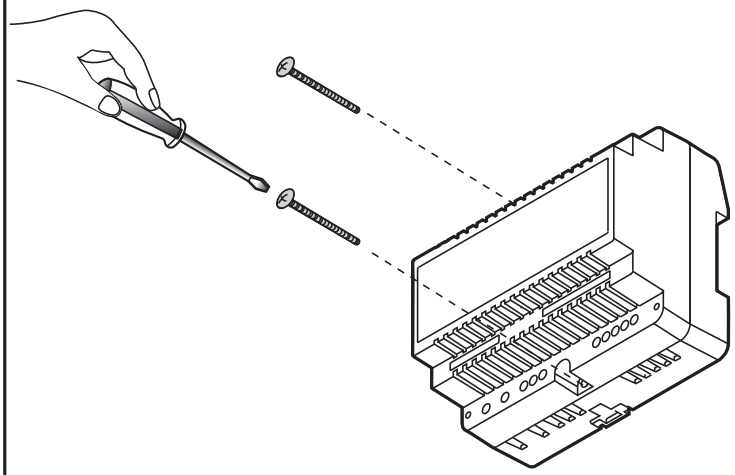

1B **Montaje en carril DIN**

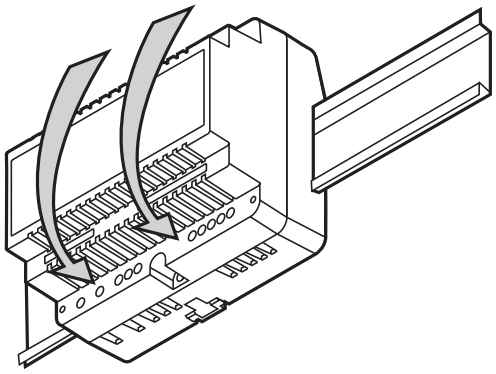

2

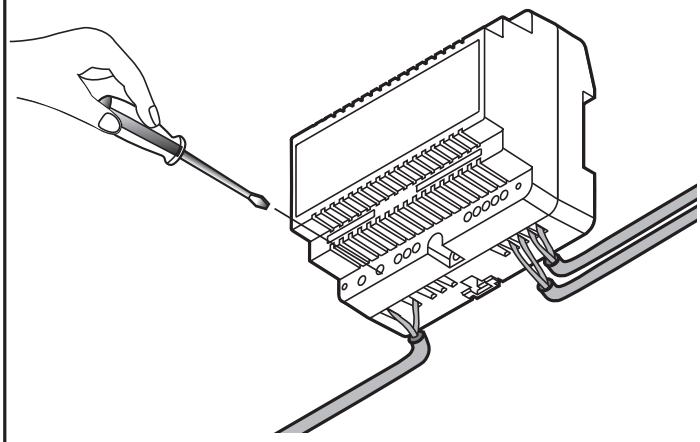

3

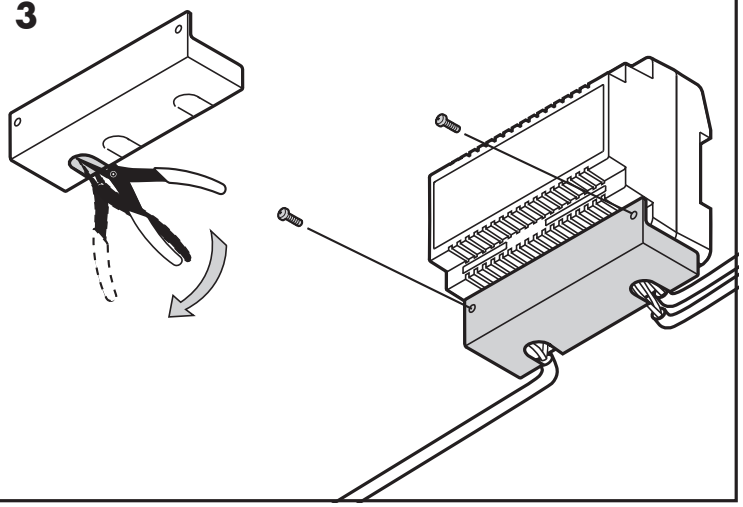

TELÉFONO

A la hora de elegir el lugar para colocar el teléfono, busque una zona de pared plana, uniforme y dura. Asegúrese de dejar suficiente espacio a la izquierda del teléfono para poder acceder al control de volumen de llamada.
Colóquelo alejado de fuentes intensas de calor, humedad, vapor, que podrían limitar la vida útil del equipo.

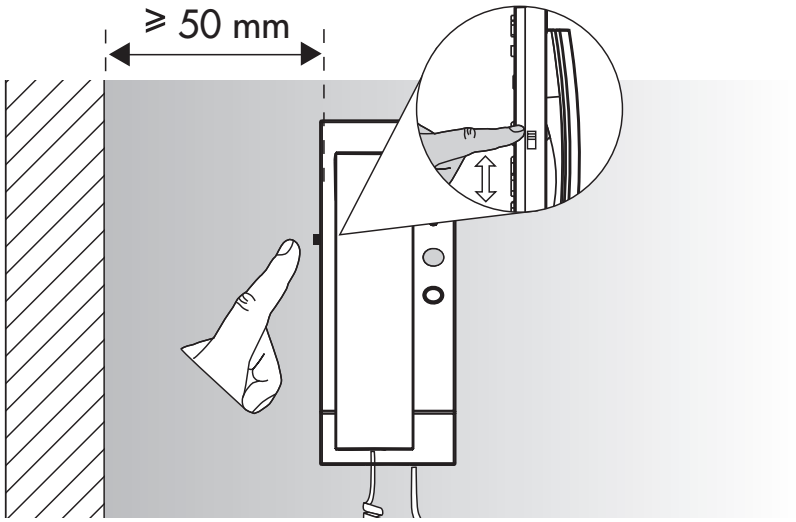

TELÉFONO

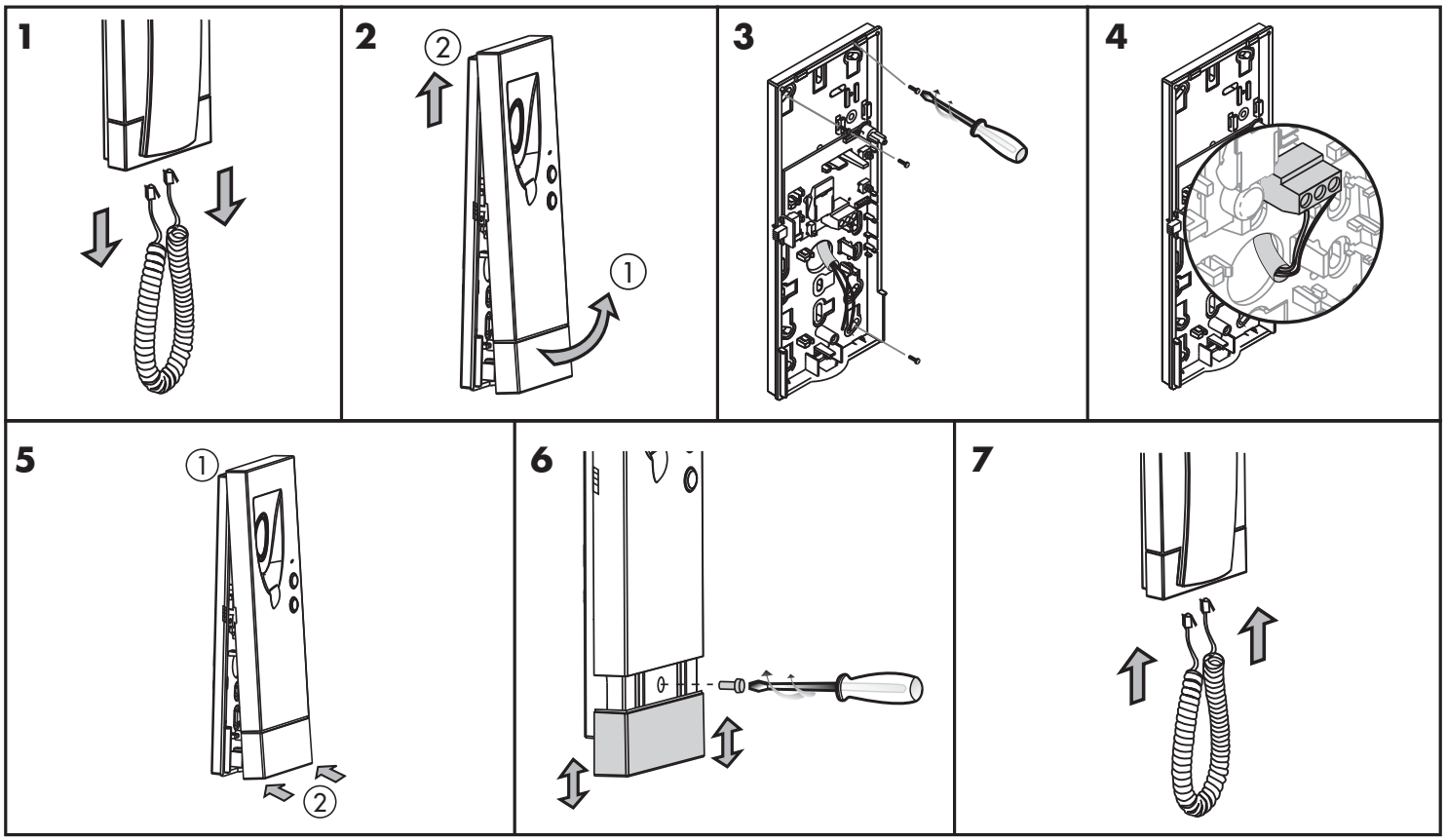

CAJA DE EMPOTRAR

Rompa el tabique de las aberturas que requiera para pasar los cables, y coloque la caja de empotrar de modo que la parte superior quede a una altura de 1,7 m.

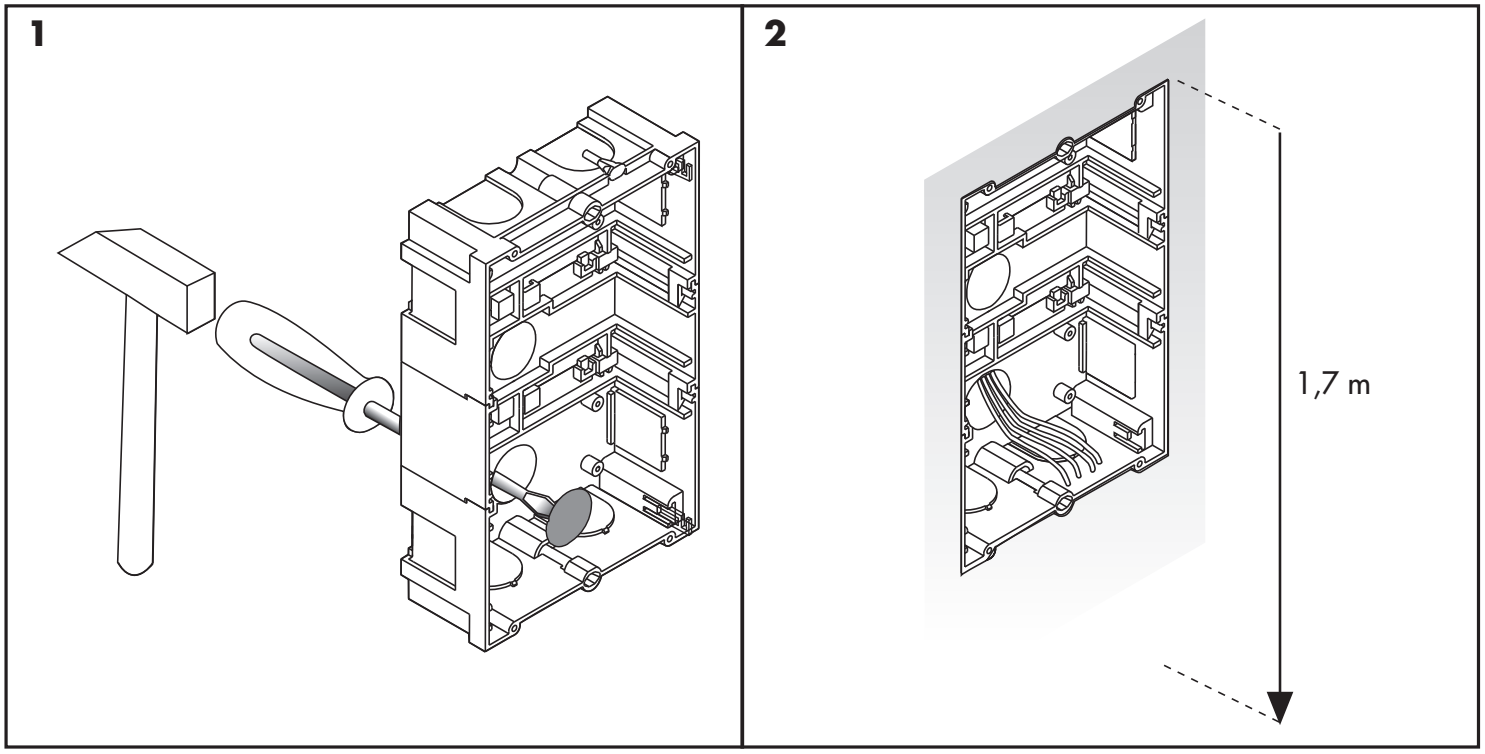

PLACA DE CALLE

Aloje el grupo fónico en el interior de la caja de empotrar. Coloque ahora las tarjetas identificadoras de los pulsadores de la placa de calle.

1

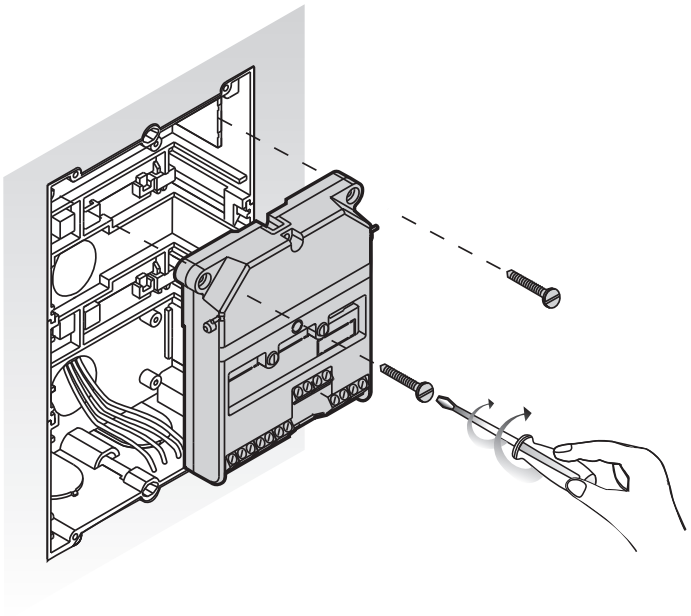

2

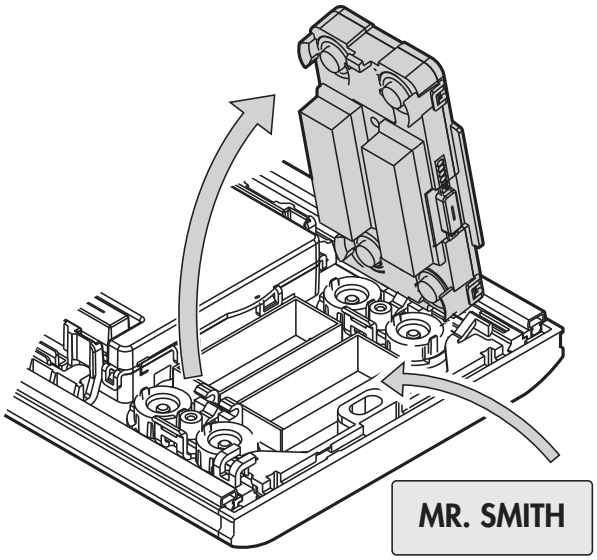

TARJETAS IDENTIFICADORAS DE LOS PULSADORES:

Puede utilizar las tarjetas preimpresas que se suministran o utilizar la plantilla que encontrará en la página Web de Alcad: www.alcad.net, dentro del apartado Soporte técnico.

3

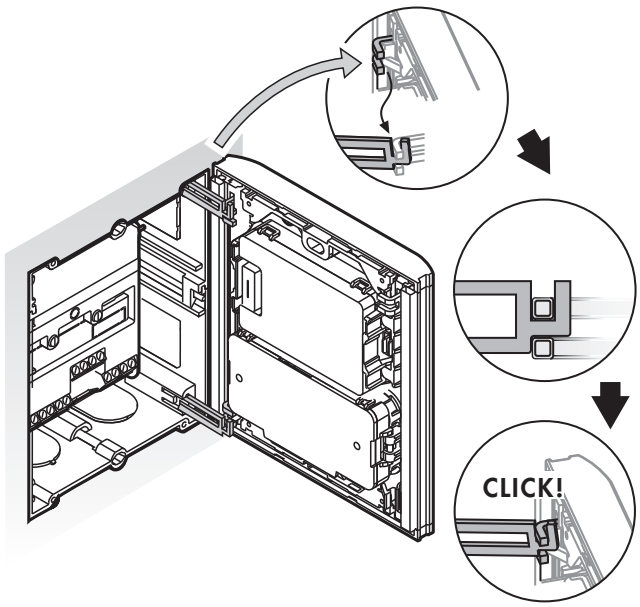

4

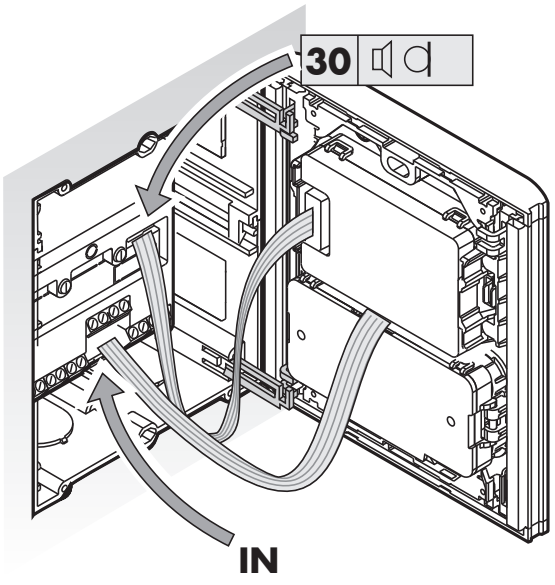

Ajuste el volumen de la placa de calle y del teléfono.

5

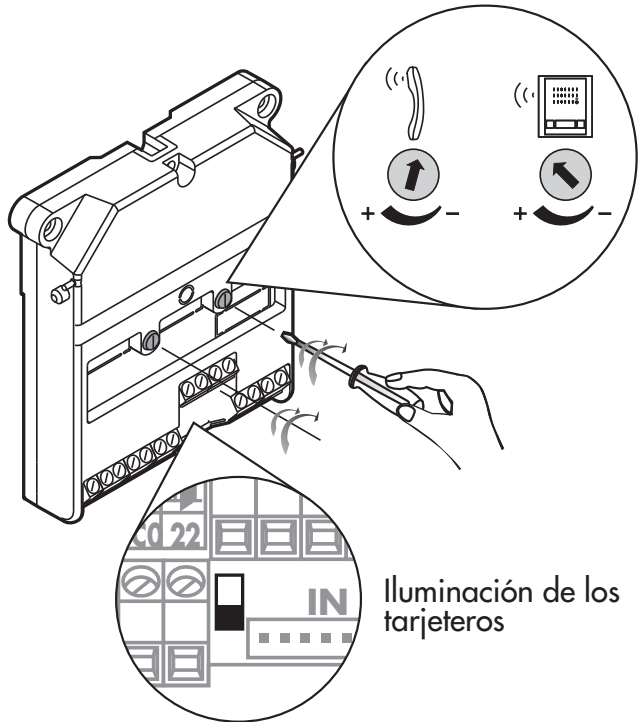

Iluminación de los tarjeteros

6

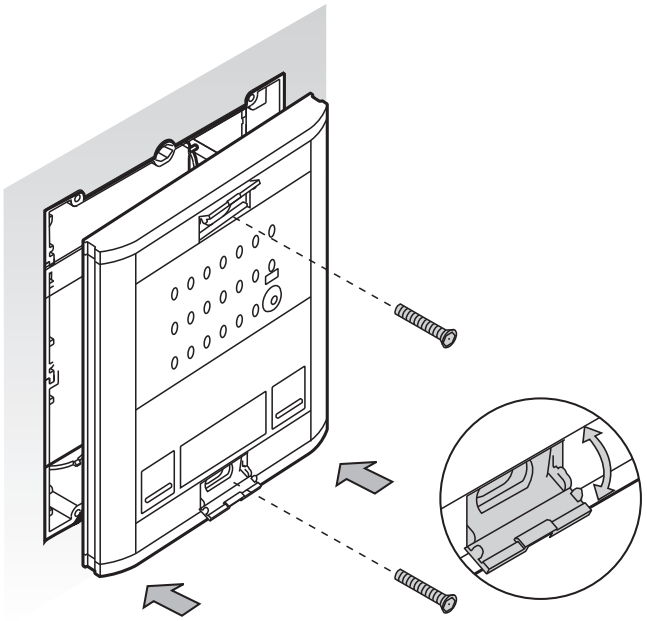

CARACTERÍSTICAS TÉCNICAS

TELÉFONO TET-002

		TET-002
ALIMENTACIÓN:	Tensión:	10 - 18 V⎓
	Corriente:	Reposo: 20 mA
		Activo: 90 mA
TEMPERATURA DE FUNCIONAMIENTO:	+5.. +55 °C	

TENSIONES USUALES SEGÚN EL ESTADO DEL EQUIPO

BORNAS	REPOSO	TRABAJO
B2, B1	10 - 18 V⎓	

INTERFACE ALIMENTADOR ALS-020

		ALS-020
ALIMENTACIÓN DE RED:	Tensión:	230 V~ ±15% 50/60Hz
	Corriente:	350 mA (máx.)
SALIDAS:	Tensión:	18 V⎓
	Corriente:	2 A (máx.)
TEMPERATURA DE FUNCIONAMIENTO:	-10.. +65 °C	

GRUPO FÓNICO GRF-302

	GRF-302	
ALIMENTACIÓN:	Tensión:	12,5 - 18 V⎓
	Corriente:	350 mA (máx.)
TEMPERATURA DE FUNCIONAMIENTO:	-10.. +55 ºC	

TENSIONES USUALES SEGÚN EL ESTADO DEL EQUIPO

BORNAS	REPOSO	TRABAJO
+,–	12,5 - 18 V⎓	
B3, B2	12,5 - 18 V⎓	
B5, B4	12,5 - 18 V⎓	
22, 18	3,3 V⎓ ±10%	0 V⎓
SC1, 18	0 V⎓	4,5 V⎓ ±10%
SC0, 18	0 V⎓	4,5 V⎓ ±10%
12, 11	0 V⎓	12,5 - 18 V⎓ (1)
12c, 11	12,5 - 18 V⎓ (1)	0 V⎓

(1) Valores válidos en el caso de no utilizar alimentación especial para abrepuertas.

SOLUCIÓN DE PROBLEMAS

No funciona nada

Compruebe si el led del interface-alimentador está apagado.
Con led apagado: a) verifique la tensión de red, b) desconecte las bornas B3, B2 y B1, B2 del interface-alimentador y verifique la tensión en bornas. Si no detecta tensión en dichas bornas, el interface-alimentador puede estar averiado. En caso contrario, compruebe si existe algún cortocircuito en las conexiones B3, B2 ó B1, B2 entre los equipos de la instalación.
Con led encendido: verifique la tensión entre las bornas B3, B2 y B1, B2. Desconecte las bornas B3, B2 y B1, B2 del interface-alimentador y verifique de nuevo la tensión en bornas.
Si no encuentra el fallo, el interface-alimentador o el grupo fónico pueden estar averiados.

No se ilumina el piloto del pulsador de iluminación

Compruebe la conexión 30 entre el módulo altavoz-micrófono y el grupo fónico. Si no detecta el fallo, el módulo altavoz-micrófono puede estar averiado.

No se iluminan los tarjeteros

Configure la iluminación en modo continuo (consulte "Conexión del grupo fónico con la placa de calle", página 8).
Si los tarjeteros permanecen apagados, revise la conexión de los pulsadores con el grupo fónico. Si no detecta el fallo, el grupo fónico puede estar averiado.
Si los tarjeteros se iluminan, revise la conexión 30 entre el módulo altavoz-micrófono y el grupo fónico. Si no detecta el fallo, el módulo altavoz-micrófono puede estar averiado.

La placa de calle no emite ningún sonido al llamar

Verifique si suena la llamada en los teléfonos; en caso afirmativo, remítase al caso siguiente. Compruebe la conexión B3, B2 de la placa de calle hacia el interface-alimentador. Compruebe la conexión de los pulsadores con el grupo fónico. Si no detecta el fallo, el grupo fónico puede estar averiado.

Suena la llamada en los teléfonos pero la placa de calle no emite ningún sonido al accionar el pulsador de llamada

Compruebe la conexión 30 entre el módulo altavoz-micrófono y el grupo fónico. Compruebe el ajuste del regulador de volumen de audio en placa. Si no detecta el fallo, el grupo fónico puede estar averiado.

No se oye un teléfono desde la placa de calle

Revise las conexiones del cable entre el auricular y la base del teléfono. Compruebe el pulsador de colgado de la base del teléfono. Si no detecta el fallo, el teléfono puede estar averiado.

No se oye la placa de calle en ningún teléfono

Compruebe la conexión 30 entre el módulo altavoz-micrófono y el grupo fónico. Compruebe el ajuste del regulador de volumen de audio en el grupo fónico. Si no detecta el fallo, el módulo altavoz-micrófono puede estar averiado.

No suena la llamada en un teléfono

Si la placa de calle emite tonos intermitentes, remítase al caso siguiente. Si en la placa de calle se oye la confirmación de llamada, compruebe que el interruptor para regulación del volumen de llamada en el teléfono no se encuentra en la posición inferior (poner el símbolo del altavoz tachado). Si no encuentra el fallo, el teléfono o el pulsador de la placa pueden estar averiados.

La placa de calle emite tonos intermitentes al llamar

Si el problema sucede con todos los teléfonos, compruebe la conexión B1, B2 del interface-alimentador hacia los teléfonos.

La llamada no ha sonado en el teléfono.

Si el problema ocurre desde todas las placas de calle de la instalación, asegúrese que el teléfono ha sido programado y que el auricular del teléfono está colgado. Compruebe que el interruptor de programación del teléfono está en la posición ON. Revise la conexión B3, B2 del grupo fónico hacia el interface-alimentador y la conexión B1, B2 de éste hacia los teléfonos. Si no detecta el fallo, el teléfono o algún equipo de la instalación pueden estar averiados.

Si el problema ocurre sólo desde una de las placas de calle de la instalación, compruebe la conexión de dicha placa con el resto de placas. Si no detecta el fallo, el grupo fónico de dicha placa puede estar averiado.

No se oye ningún teléfono desde la placa de calle

Compruebe la conexión 30 entre el módulo altavoz-micrófono y el grupo fónico. Compruebe el ajuste del regulador de volumen

No se oye la placa de calle en un teléfono

Revise las conexiones del cable entre el auricular y la base del teléfono. Compruebe el pulsador de colgado de la base del teléfono. Si no detecta el Fallo, el teléfono puede estar averiado.

El sonido se acopla en todos los teléfonos

Ajuste los reguladores de volumen de audio en el grupo fónico. Si no detecta el fallo, el módulo altavoz-micrófono puede estar averiado.

No funciona el abrepuertas

Desconecte en el grupo fónico los cables de las bornas 11, 12 ó 11, 12c, según sea el caso. Verifique la tensión entre dichas bornas, realizando un puente entre las bornas 22 y 18. Si no hay tensión o la tensión es inferior a la especificada, el grupo fónico puede estar averiado. Si la tensión es correcta, revise las conexiones del abrepuertas. Si no detecta el fallo, el abrepuertas puede estar averiado.

El autoencendido no funciona en ningún teléfono

Compruebe que el sistema no está ocupado. Compruebe que hay una única placa definida como principal en el edificio (Posiciones del switch SW1 del grupo fónico: dibujo con las posiciones del microswitch 1 hacia arriba y del 2 hacia abajo). Si no detecta el fallo, el grupo fónico puede estar averiado.

El autoencendido no funciona en un teléfono

Compruebe que el sistema no está ocupado. Si no detecta el fallo, el teléfono puede estar averiado.

INDEX

ELEMENTS AND DIMENSIONS 12
INSTALLATION OF ADDITIONAL ELEMENTS 13
HOW TO CONNECT AC ELECTRIC LOCK 13
HOW TO CONNECT INVERSE ELECTRIC LOCK 13
ADDITIONAL TELEPHONES 14
TELEPHONE AUXILIARY PUSH-BUTTON 15
INSTALLING INSTRUCTIONS 16
POWER SUPPLY UNIT 16
TELEPHONE 16
FLUSH MOUNTED BOX 17
ENTRANCE PANEL 18
ADJUSTING THE VOLUME 19
TECHNICAL CHARACTERISTICS 19
TROUBLE SHOOTING 20

ELEMENTS AND DIMENSIONS

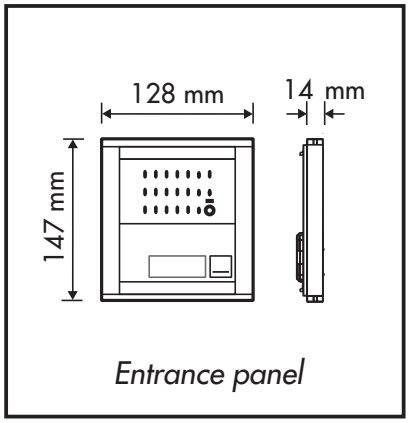

Entrance panel

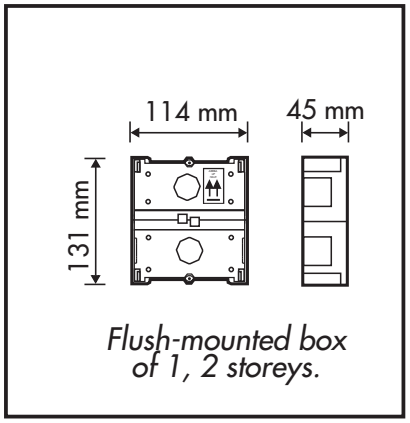

Flush-mounted box of 1, 2 storeys.

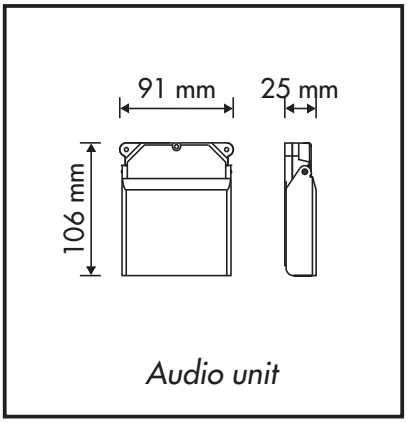

Audio unit

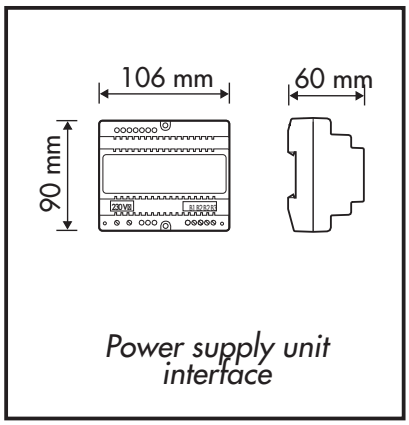

Power supply unit interface

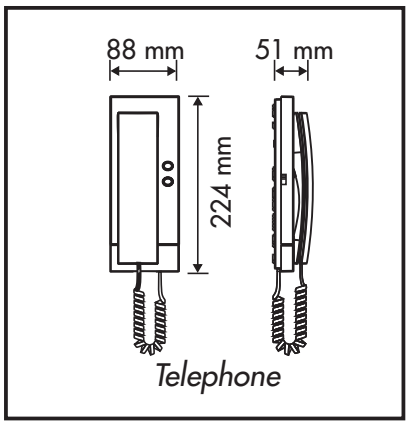

Telephone

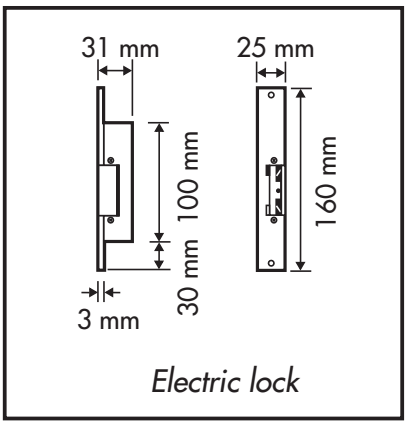

Electric lock

ENTRANCE PANEL - INSIDE MODULES

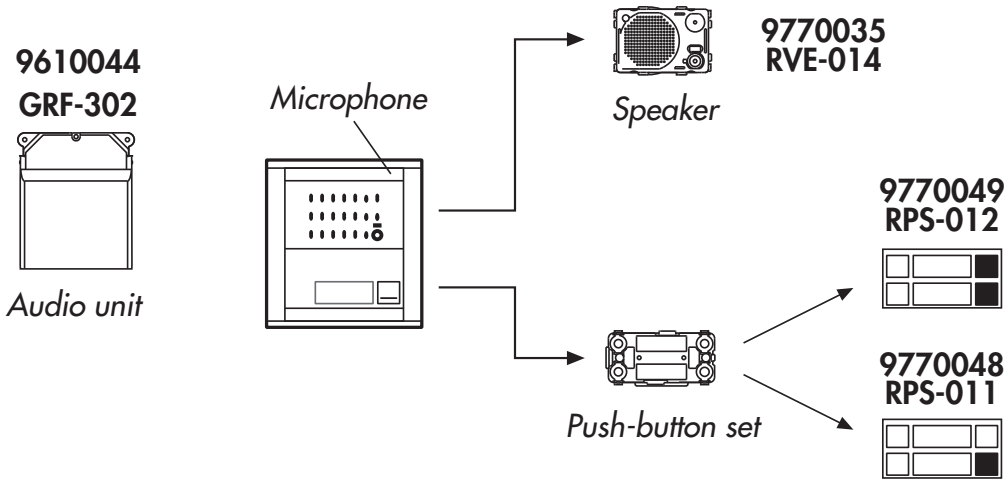

INSTALLATION OF ADDITIONAL ELEMENTS

HOW TO CONNECT AC ELECTRIC LOCK

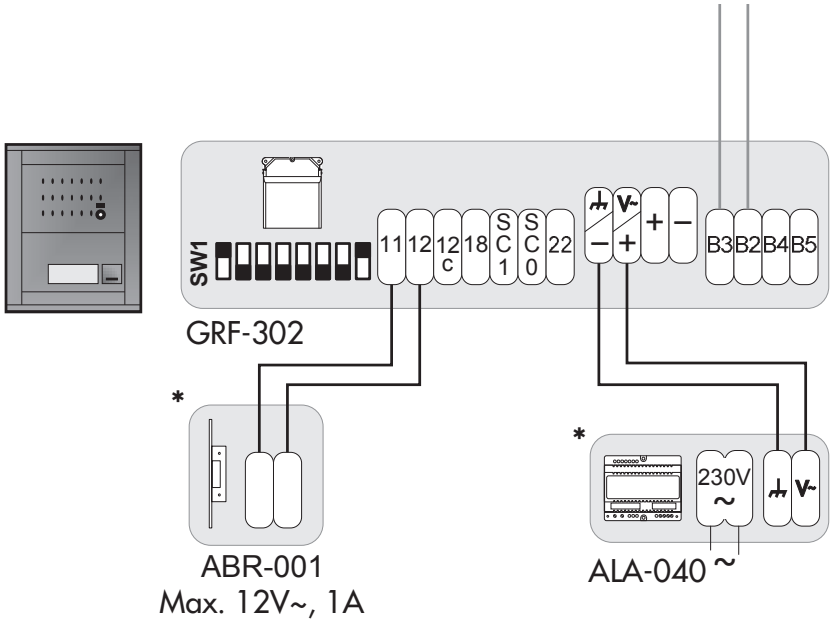

** Not included in the Kit*

HOW TO CONNECT INVERSE ELECTRIC LOCK

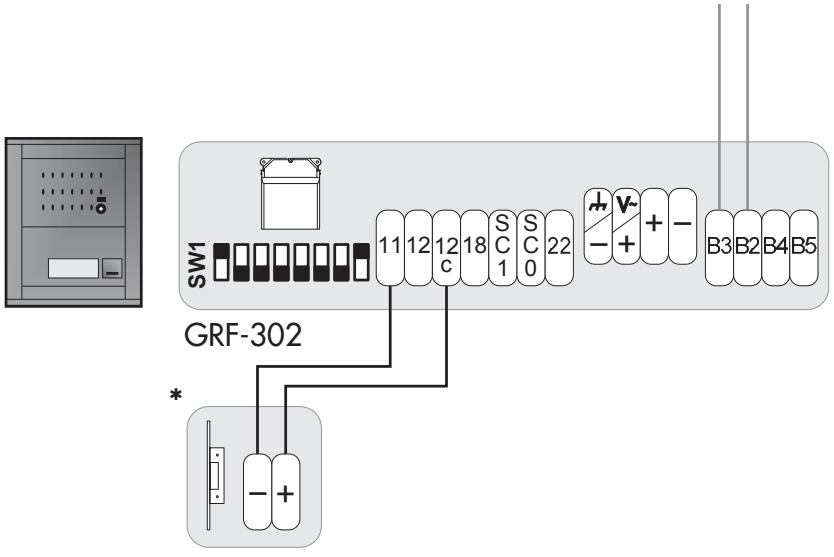

** Not included in the Kit*

ADDITIONAL TELEPHONES

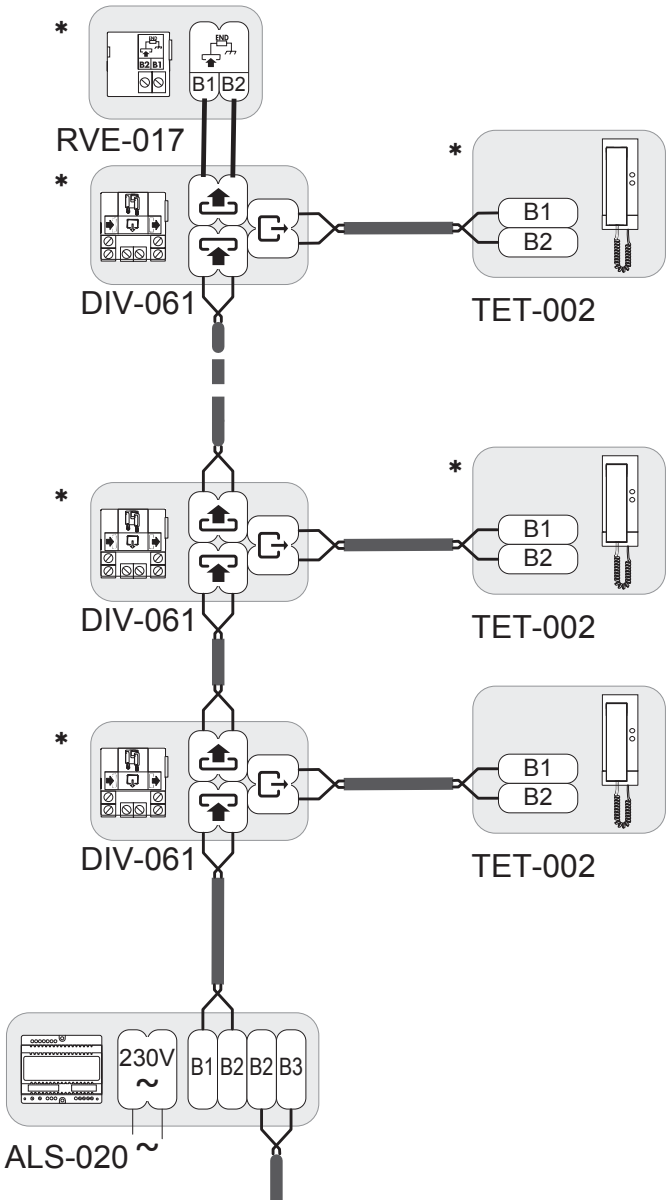

EXTENSION WITH TELEPHONES:

It is possible to install up to 6 telephones which respond to the same call from the entrance panel. When the devices are connected, program them following the installation instructions which accompany the devices.

TELEPHONE AUXILIARY PUSH-BUTTON

Connection from the entrance panel (using accessory APX-012, not included in the kit)

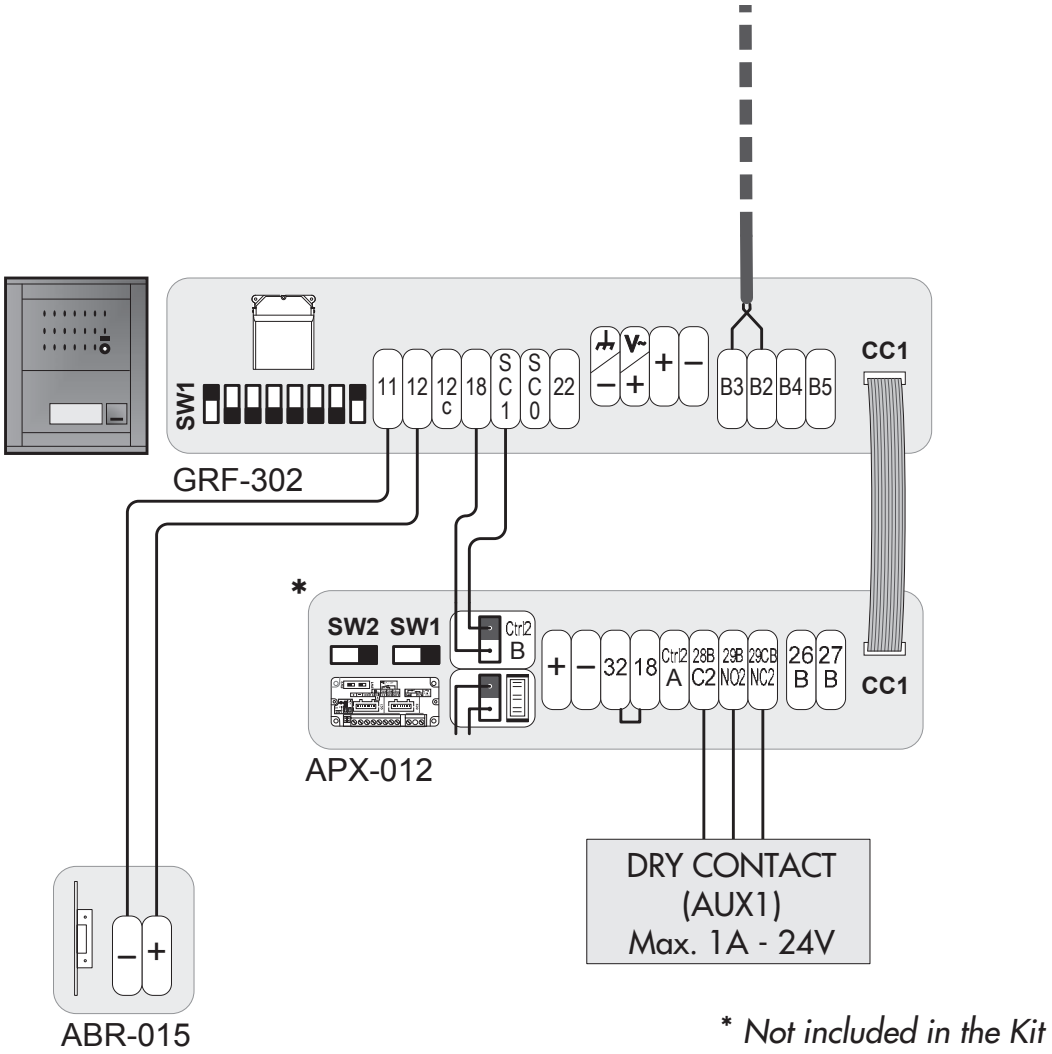

* *Not included in the Kit*

INSTALLING INSTRUCTIONS

POWER SUPPLY UNIT

See the safety instructions at the end of this booklet. Protect the power supply unit by complying with existing regulations governing electrical installations (avoid high-temperature locations and strong magnetic fields, ensure correct fusing, etc.).

***1A** Mounting on a wall*

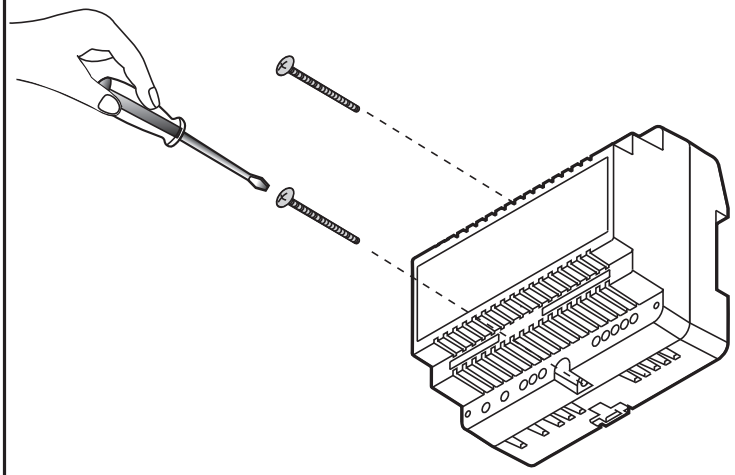

***1B** Mounting on a DIN rail*

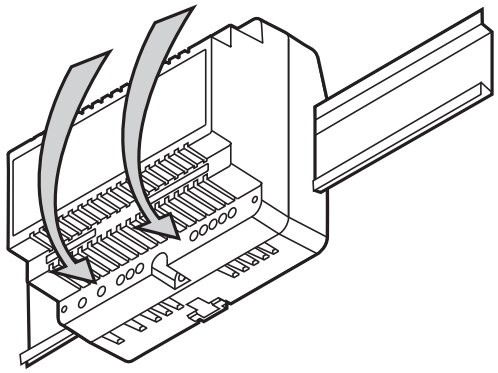

2

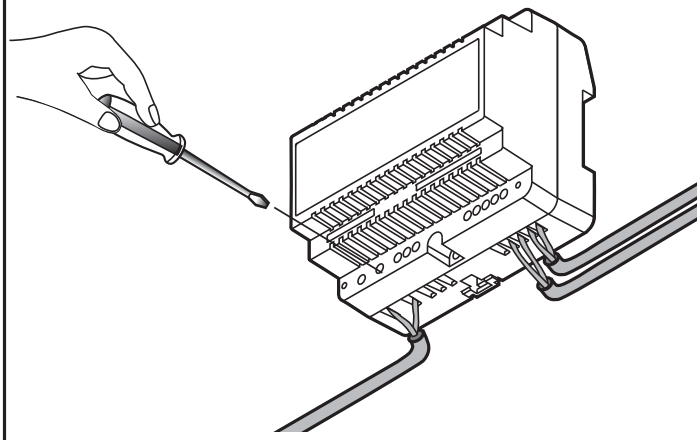

3

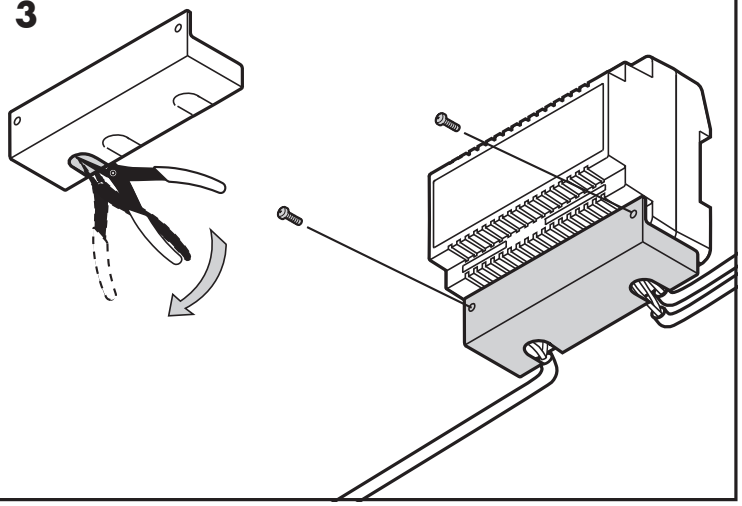

TELEPHONE

When deciding where to position the telephone, choose an area of wall which is smooth, even and hard. Make sure that you leave sufficient space on the left-hand side of the telephone to be able to access the call volume control. Avoid places where there are sources of strong heat, damp or steam, which could reduce the operational life of the equipment.

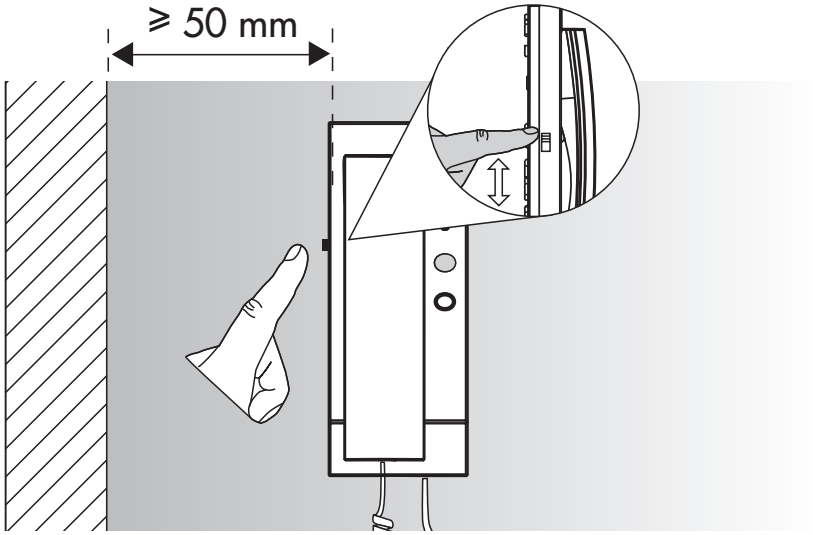

TELEPHONE

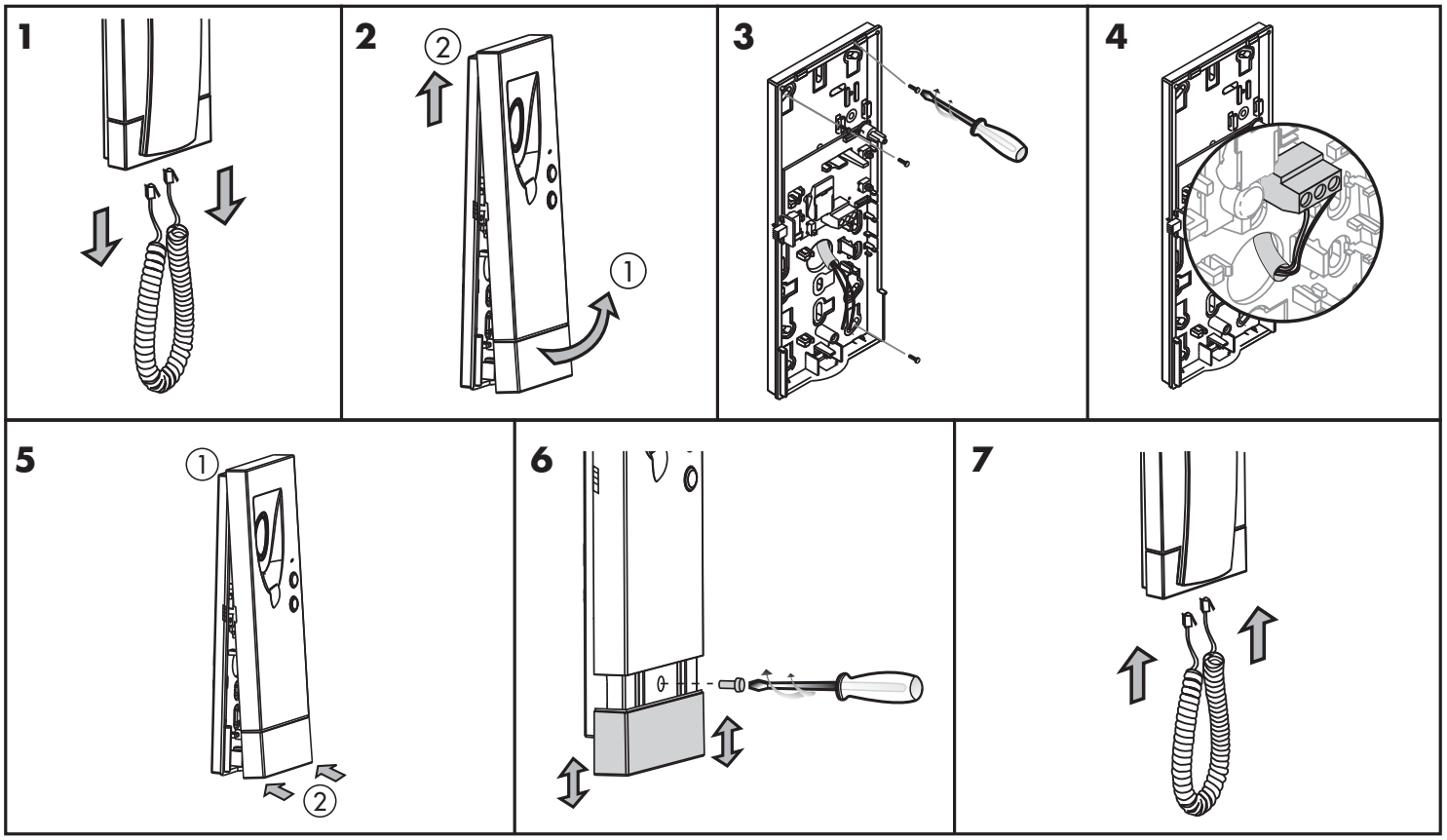

FLUSH MOUNTED BOX

Break off the perforated holes that you need to pass the cables through, and place the flush-mounted box in position so that the top is 1.7 m high.

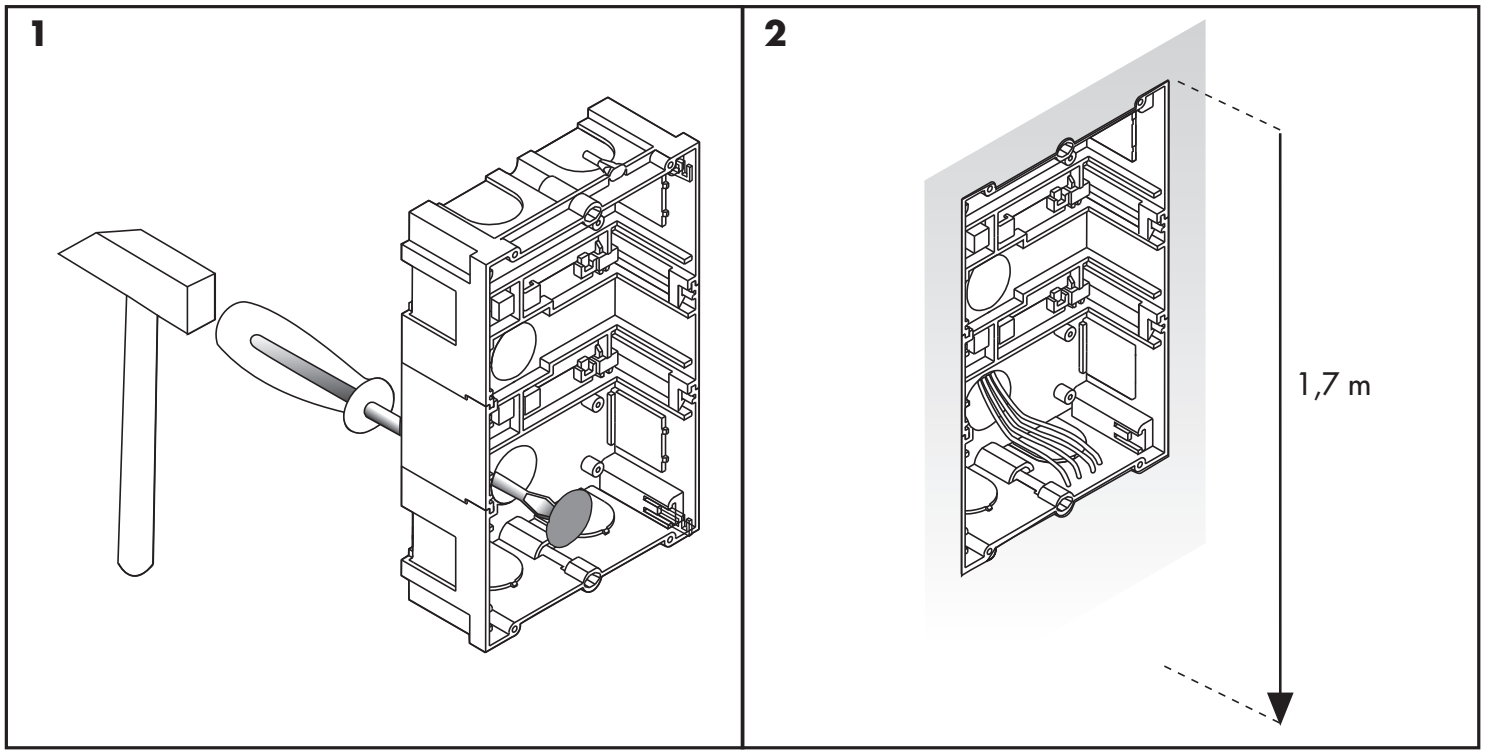

ENTRANCE PANEL

Fit the audio unit inside the flush-mounted box. Then slide the pushbutton identification cards of the entrance panel into place.

1

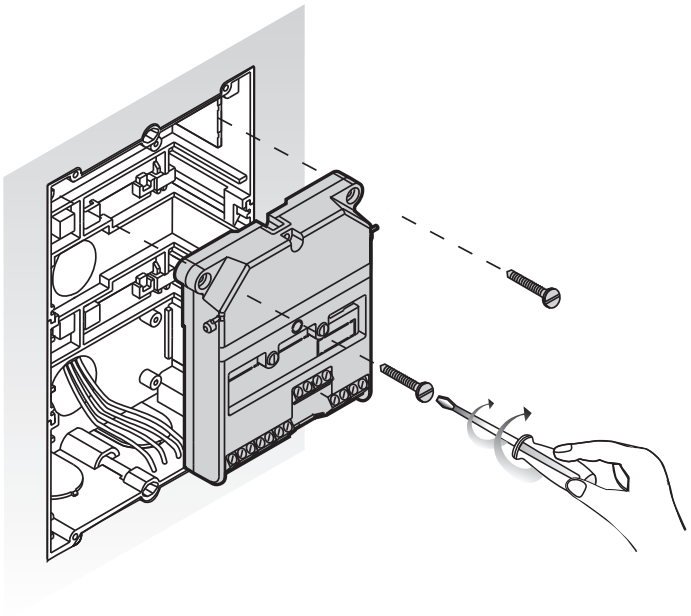

2

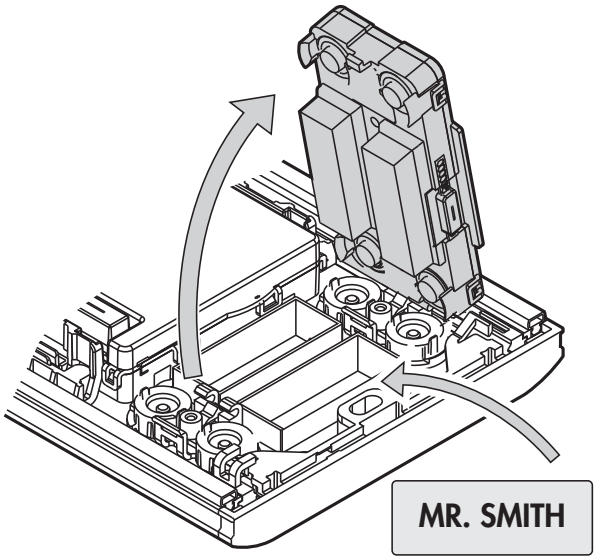

PUSHBUTTON IDENTIFICATION CARDS:

You can use either the preprinted cards which are provided or print your own using the template available from the Technical Support section of the Alcad web site: www.alcad.net.

3

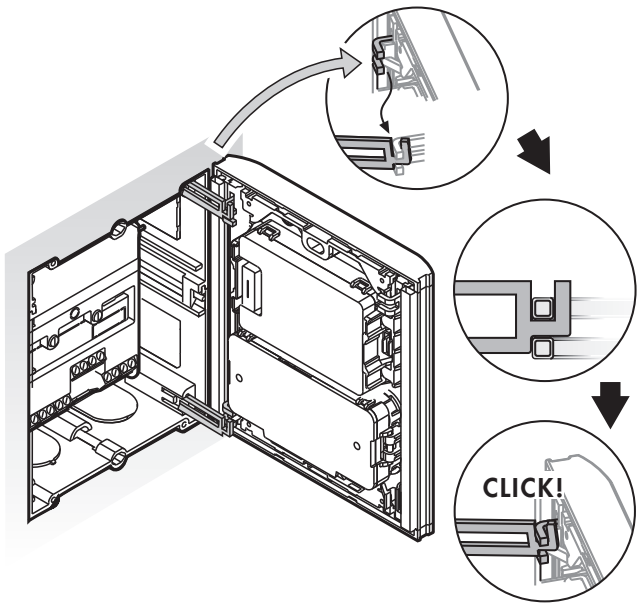

4

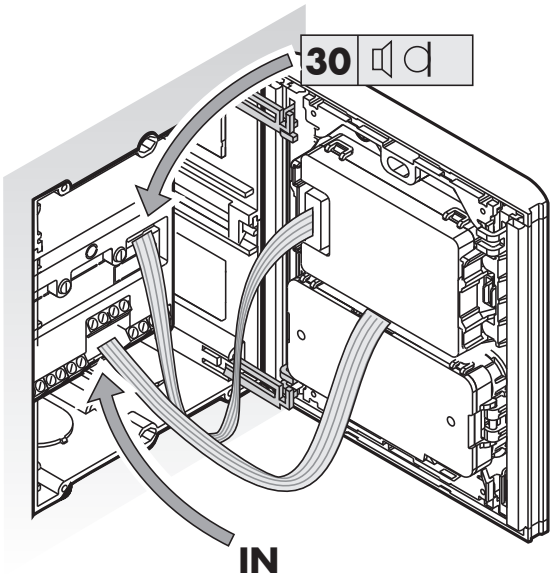

Adjust the volume of the entrance panel and telephone.

5

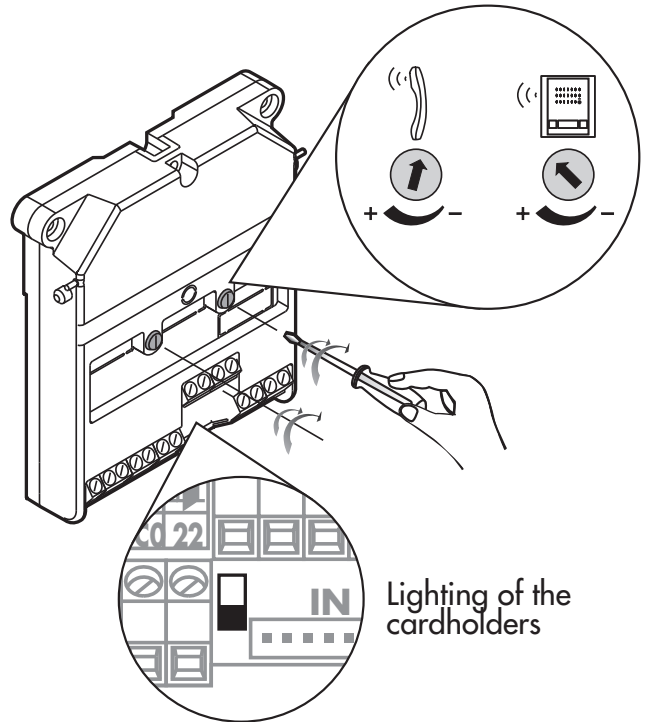

6

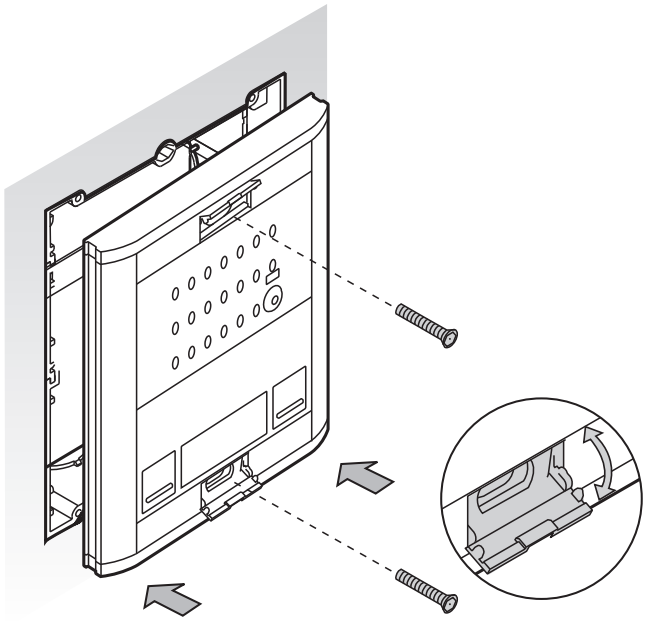

TECHNICAL CHARACTERISTICS

TELEPHONE TET-002

		TET-002
POWER SUPPLY:	*Voltage:*	*10 - 18 V⎓*
	Current:	*At rest: 20 mA*
		Working: 90 mA
OPERATING TEMPERATURE:	*+5.. +55 °C*	

NORMAL VOLTAGES DEPENDING ON THE STATE OF THE EQUIPMENT

TERMINALS	AT REST	WORKING
B2, B1	*10 - 18 V⎓*	

POWER SUPPLY UNIT ALS-020

		ALS-020
MAINS SUPPLY:	*Voltage:*	*230 V~ ±15% 50/60Hz*
	Current:	*350 mA (max.)*
OUTPUTS:	*Voltage:*	*18 V⎓*
	Current:	*2 A (max.)*
OPERATING TEMPERATURE:	*-10.. +65 °C*	

AUDIO UNIT GRF-302

		GRF-302
POWER SUPPLY:	*Voltage:*	*12,5 - 18 V⎓*
	Current:	*350 mA (max.)*
OPERATING TEMPERATURE:	*-10.. +55 °C*	

NORMAL VOLTAGES DEPENDING ON THE STATE OF THE EQUIPMENT

TERMINALS	AT REST	WORKING
+,–	*12,5 - 18 V⎓*	
B3, B2	*12,5 - 18 V⎓*	
B5, B4	*12,5 - 18 V⎓*	
22, 18	*3,3 V⎓ ±10%*	*0 V⎓*
SC1, 18	*0 V⎓*	*4,5 V⎓ ±10%*
SC0, 18	*0 V⎓*	*4,5 V⎓ ±10%*
12, 11	*0 V⎓*	*12,5 - 18 V⎓ (1)*
12c, 11	*12,5 - 18 V⎓ (1)*	*0 V⎓*

(1) Values are valid provided that no special power supply is used for the electric lock.

TROUBLE SHOOTING

Nothing works

Check whether the LED of the power supply unit interface is unlit.
With LED unlit: a) check the mains voltage, b) disconnect terminals B3, B2 and B1, B2 of the power supply unit interface and check the voltage in the terminals. If no voltage is detected in these terminals, the power supply unit interface may be defective. If a voltage is detected, check that there is no short circuit in the connections B3, B2 or B1, B2 between the devices of the installation.
With LED lit: check the voltage between terminals B3, B2 and B1, B2. Disconnect terminals B3, B2 and B1, B2 of the power supply unit interface and re-check the voltage in the terminals.
If no fault is detected, the power supply unit interface or the audio unit may be defective.

The pilot of the lighting pushbutton does not light up

Check connection 30 between the speaker-microphone module and the audio unit. If no fault is detected, the speaker-microphone module may be defective.

The card-holders do not light up

Configure the lighting in continuous mode (see "How to connect the audio unit to the pushbutton panel", page 18).
If the card-holders remain unlit, check the connection of the pushbuttons with the audio unit. If no fault is detected, the audio unit may be defective.
If the card-holders light up, check connection 30 between the speaker-microphone module and the audio unit. If no fault is detected, the speaker-microphone module may be defective.

The entrance panel does not emit any sound when a call is made

Check whether the call rings on the telephones; if it does, see the following paragraph. Check connection B3, B2 of the entrance panel to the power supply unit interface. Check the connection of the pushbuttons with the audio unit. If no fault is detected, the audio unit may be defective.

The call rings on the telephones but the entrance panel does not emit any sound when the call pushbutton is pressed

Check connection 30 between the speaker-microphone module and the audio unit. Check the adjustment of the volume control in the entrance panel. If no fault is detected, the audio unit may be defective.

The call does not ring on a telephone

If the entrance panel emits beeping tones, see the following paragraph. If the call confirmation is heard at the entrance panel, check that the call volume control switch on the telephone is not in the

lowest position (put the cancelled speaker symbol). If no fault is detected, the telephone or the pushbutton of the panel may be defective.

The entrance panel emits beeping tones when a call is made

If the problem occurs with all the telephones, check the connection B1, B2 of the power supply unit interface to the telephones.
If the call has not rung on the telephone and if the problem occurs from all the entrance panels of the installation, make sure that the telephone has been programmed and that the receiver of the telephone has been hung up. Check that the programming switch of the telephone is set to the ON position. Re-check connection B3, B2 of the audio unit to the power supply unit interface and connection B1, B2 of the power supply unit interface to the telephones. If no fault is detected, the telephone or other equipment of the installation may be defective.
If the problem occurs from only one of the entrance panels of the installation, check the connection of this panel with the other panels. If no fault is detected, the audio unit of this panel may be defective.

No telephone can be heard at the entrance panel

Check connection 30 between the speaker-microphone module and the audio unit. Check the setting of the volume control in the audio unit. If no fault is detected, the speaker-microphone module may be defective.

One telephone cannot be heard at the entrance panel

Check the connections of the cable between the receiver and the base of the telephone. Check the hang-up pushbutton on the base of the telephone. If no fault is detected, the telephone may be defective.

The entrance panel cannot be heard on any telephone

Check connection 30 between the speaker-microphone module and the audio unit. Check the setting of the volume control in the audio unit. If no fault is detected, the speaker-microphone module may be defective.

The entrance panel cannot be heard on one telephone

Check the connections of the cable between the receiver and the base of the telephone. Check the hang-up pushbutton on the base of the telephone. If no fault is detected, the telephone may be defective.
Feedback is produced on all the telephones
Check the volume controls in the audio unit. If no fault is detected, the speaker-microphone module may be defective.

The electric lock does not work

In the audio unit, disconnect the wires of terminals 11, 12 or 11, 12c, as applicable to your case. Check the voltage between these terminals, making a bridge between terminals 22 and 18. If there is no voltage or if the voltage is lower than that specified, the audio unit may be defective. If the voltage is correct, check the connections of the electric lock. If no fault is detected, the electric lock may be defective.

Automatic switch-on does not work on any telephone

Check that the system is not engaged. Check that only one entrance panel has been defined as the main panel of the building (positions of SW1 switch of the audio unit: see illustration showing microswitch 1 up and microswitch 2 down). If no fault is detected, the audio unit may be defective.

Automatic switch-on does not work on one telephone

Check that the system is not engaged. If no fault is detected, the telephone may be defective.

SOMMAIRE

ÉLÉMENTS ET MESURES 22
INSTALLATION D'ÉLÉMENTS ADDITIONNELS 23
BRANCHEMENT GÂCHES AC À RUPTURE 23
BRANCHEMENT GÂCHE À ÉMISSION 23
TÉLÉPHONES ADDITIONNELS 24
BOUTON AUXILIAIRE DU TÉLÉPHONE 25
INSTRUCTIONS D'INSTALLATION 26
ALIMENTATION 26
TÉLÉPHONE 26
BOÎTIER ENCASTRABLE 27
PLAQUE DE RUE 28
AJUSTEMENT DU VOLUME 29
CARACTÉRISTIQUES TECHNIQUES 29
PROBLÈMES DE FONCTIONNEMENT 30

ÉLÉMENTS ET MESURES

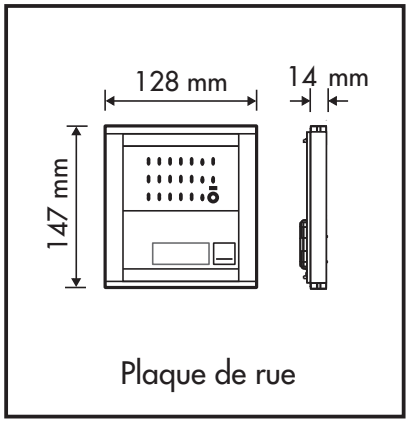

Plaque de rue

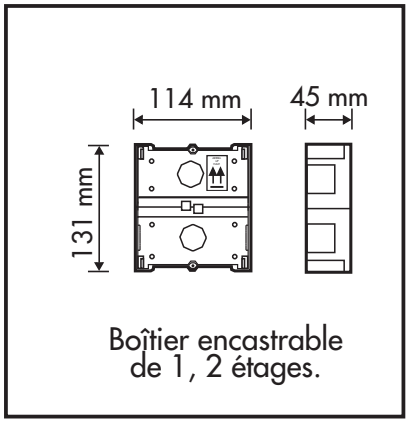

Boîtier encastrable de 1, 2 étages.

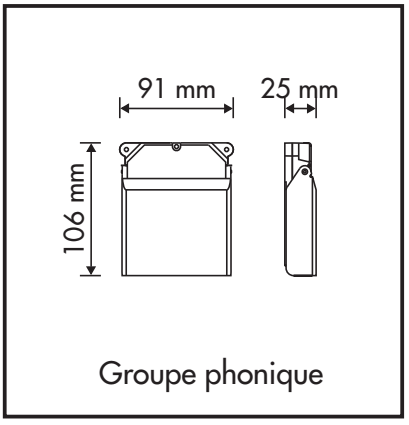

Groupe phonique

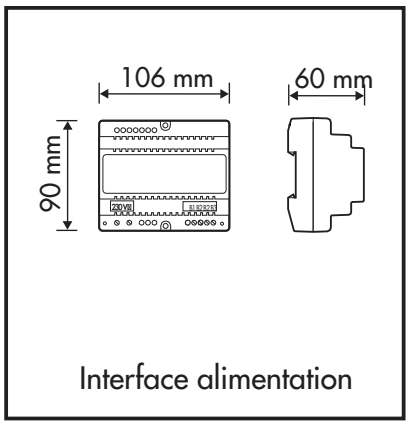

Interface alimentation

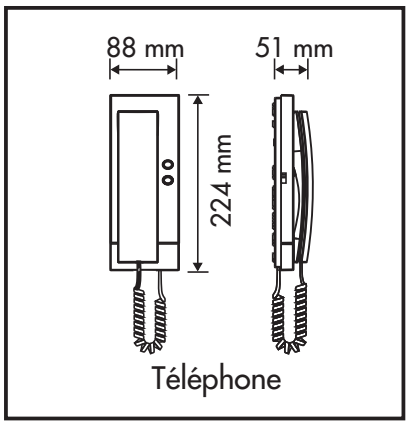

Téléphone

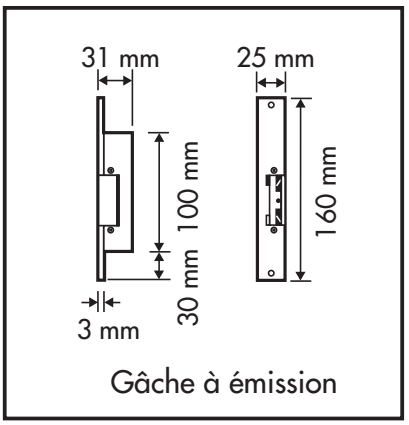

Gâche à émission

PLAQUE DE RUE - MODULES INTÉRIEURS

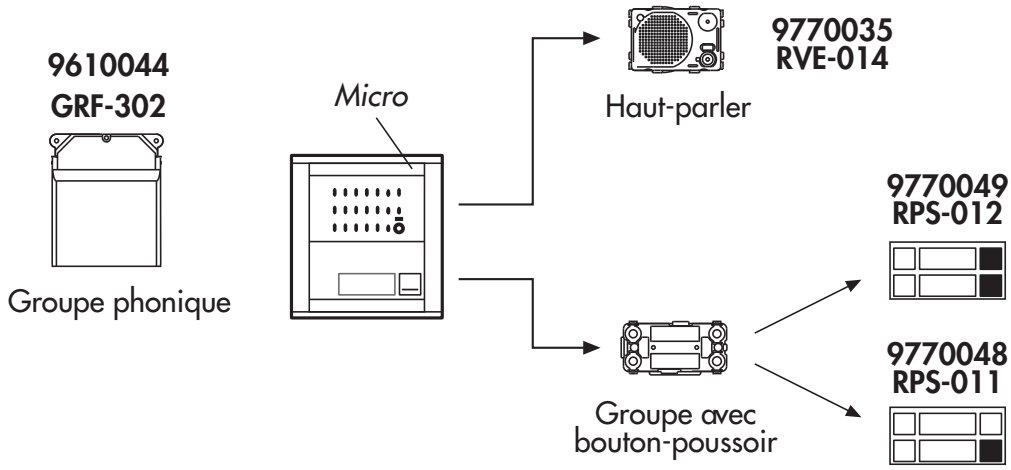

INSTALLATION D'ÉLÉMENTS ADDITIONNELS

BRANCHEMENT GÂCHES AC À ÉMISSION

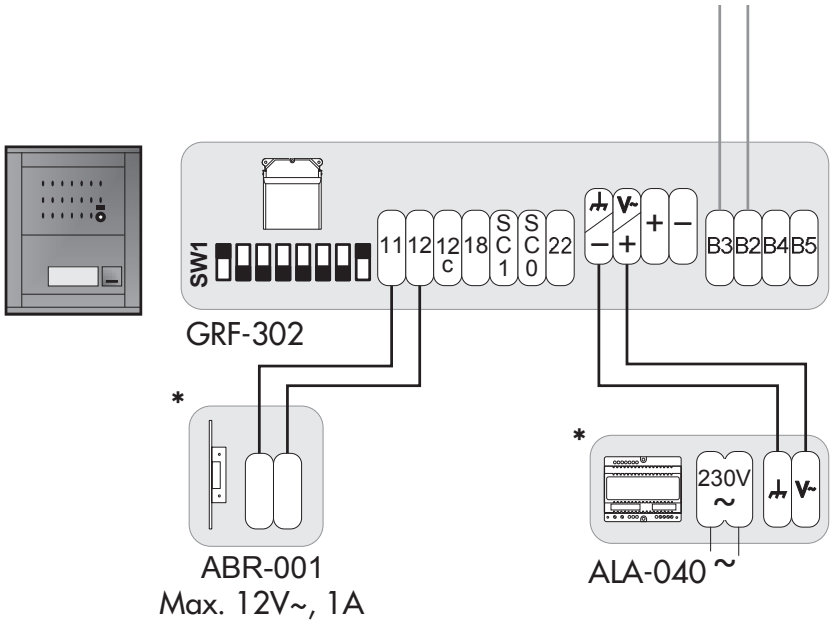

* Non inclus dans le Kit

BRANCHEMENT GÂCHE À RUPTURE

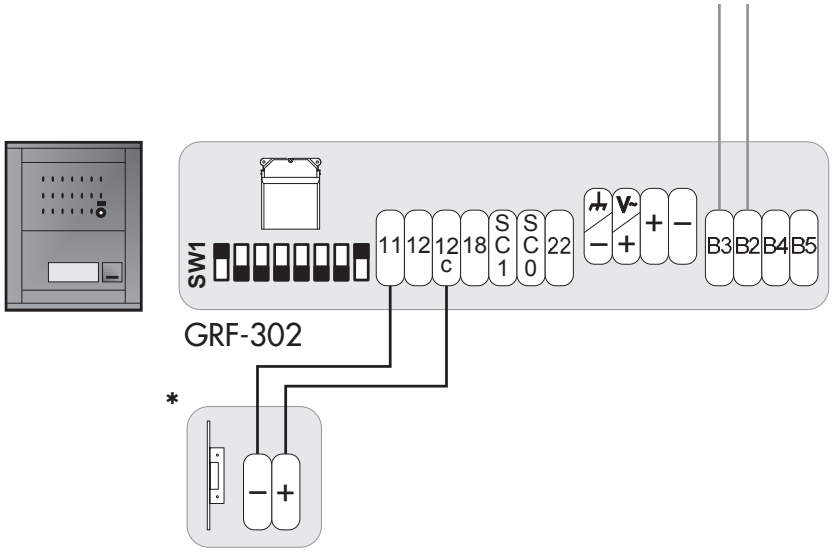

* Non inclus dans le Kit

TÉLÉPHONES ADDITIONNELS

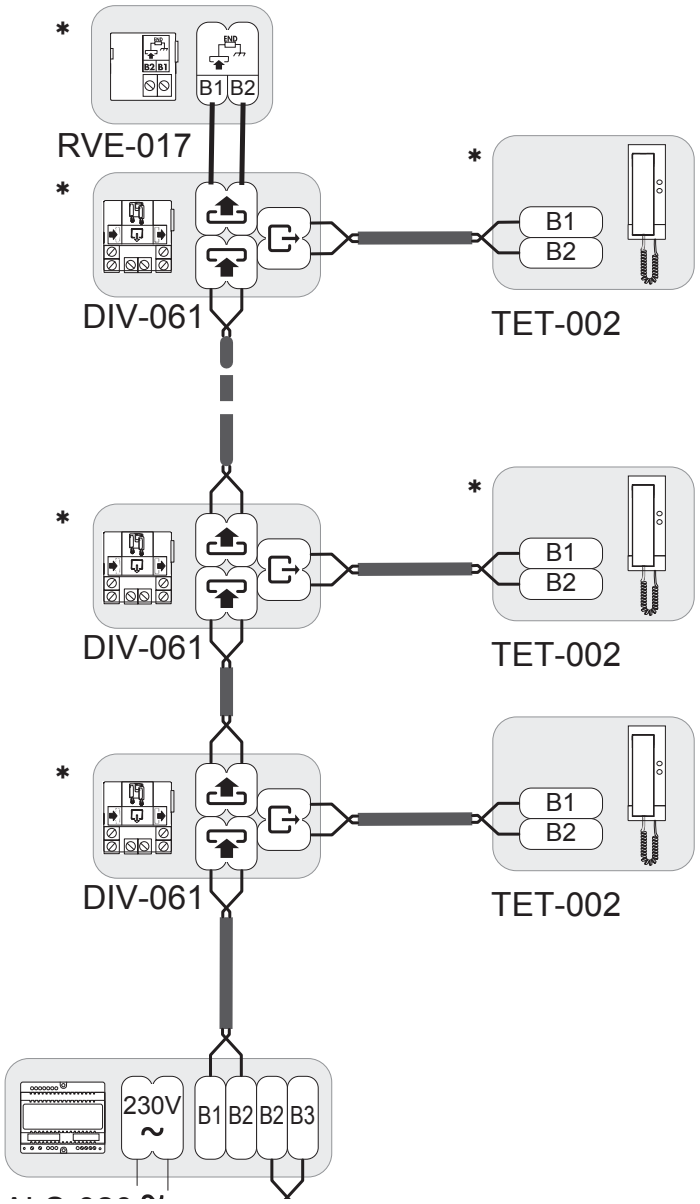

EXTENSION AVEC TÉLÉPHONES :

Il est possible d'installer jusqu'à 6 téléphones qui répondent au même appel de la plaque d'entrée. Quand les dispositifs sont connectés, programmez-les en suivant les instructions d'installation qui accompagnent les dispositifs.

BOUTON AUXILIAIRE DU TÉLÉPHONE

Connexion depuis la plaque d'entrée (à l'aide de l'accessoire APX-012, non inclus dans le kit)

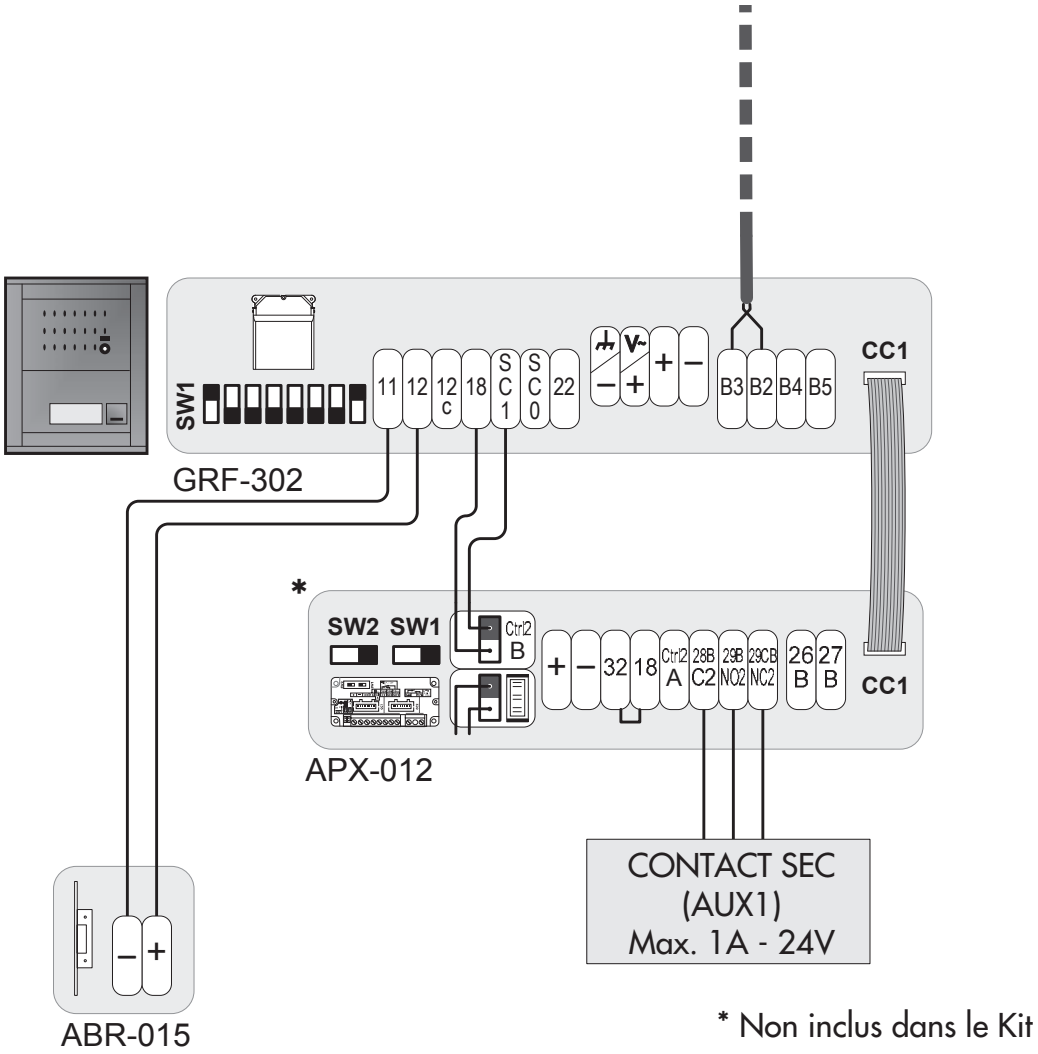

* Non inclus dans le Kit

INSTRUCTIONS D'INSTALLATION

ALIMENTATION

Veuillez vous en référer aux instructions de sécurité à la fin de ce document. Protéger l'alimentation, en accord avec la norme en matière d'installation électrique (magnéto thermiques, différentiels...)

1A **Montage sur le mur**

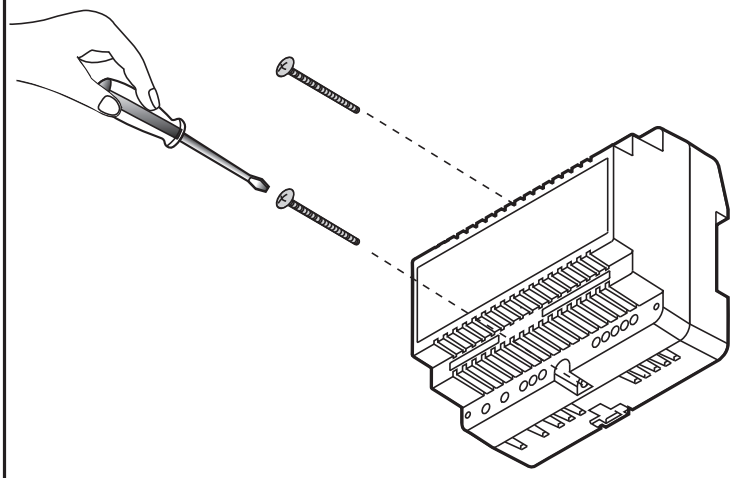

1B **Montage sur rail DIN**

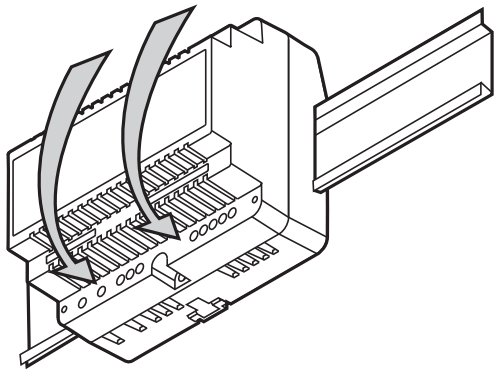

2

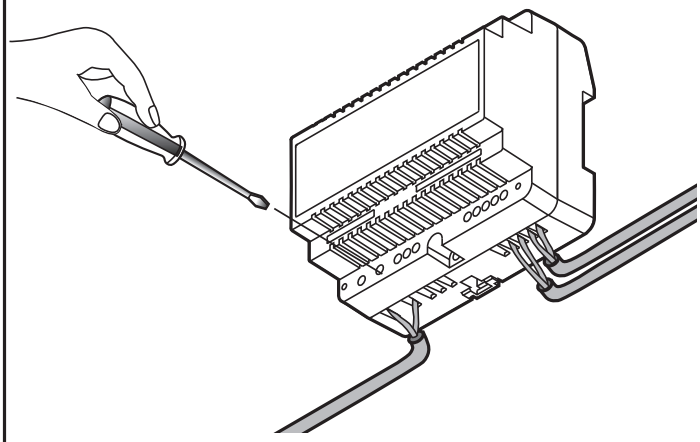

3

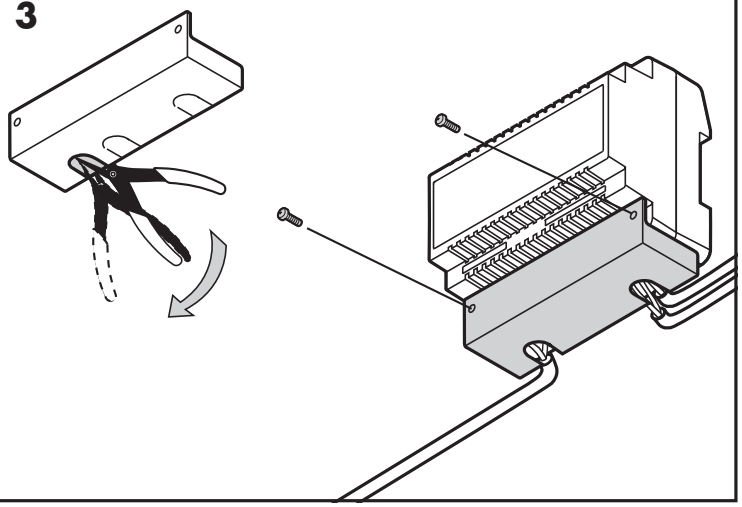

TÉLÉPHONE

Pour positionner le support de connexions, choisissez une surface de mur plane, uniforme et dure. Assurez-vous que vous laissez suffisamment de place du côté gauche du téléphone pour pouvoir accéder au contrôle du volume d'appel. Choisissez un endroit éloigné des sources intensives de chaleur, d'humidité et de vapeur, qui sont susceptibles de réduire la vie du matériel.

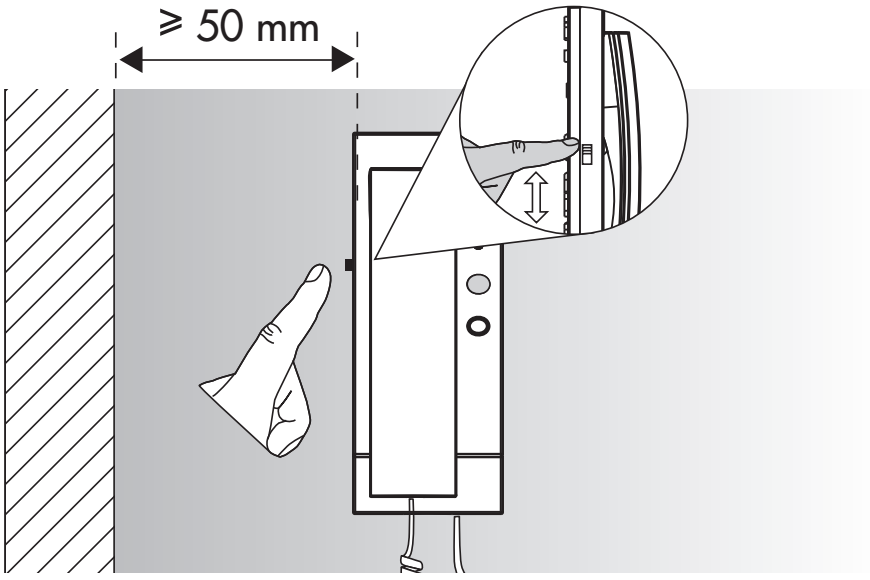

TÉLÉPHONE

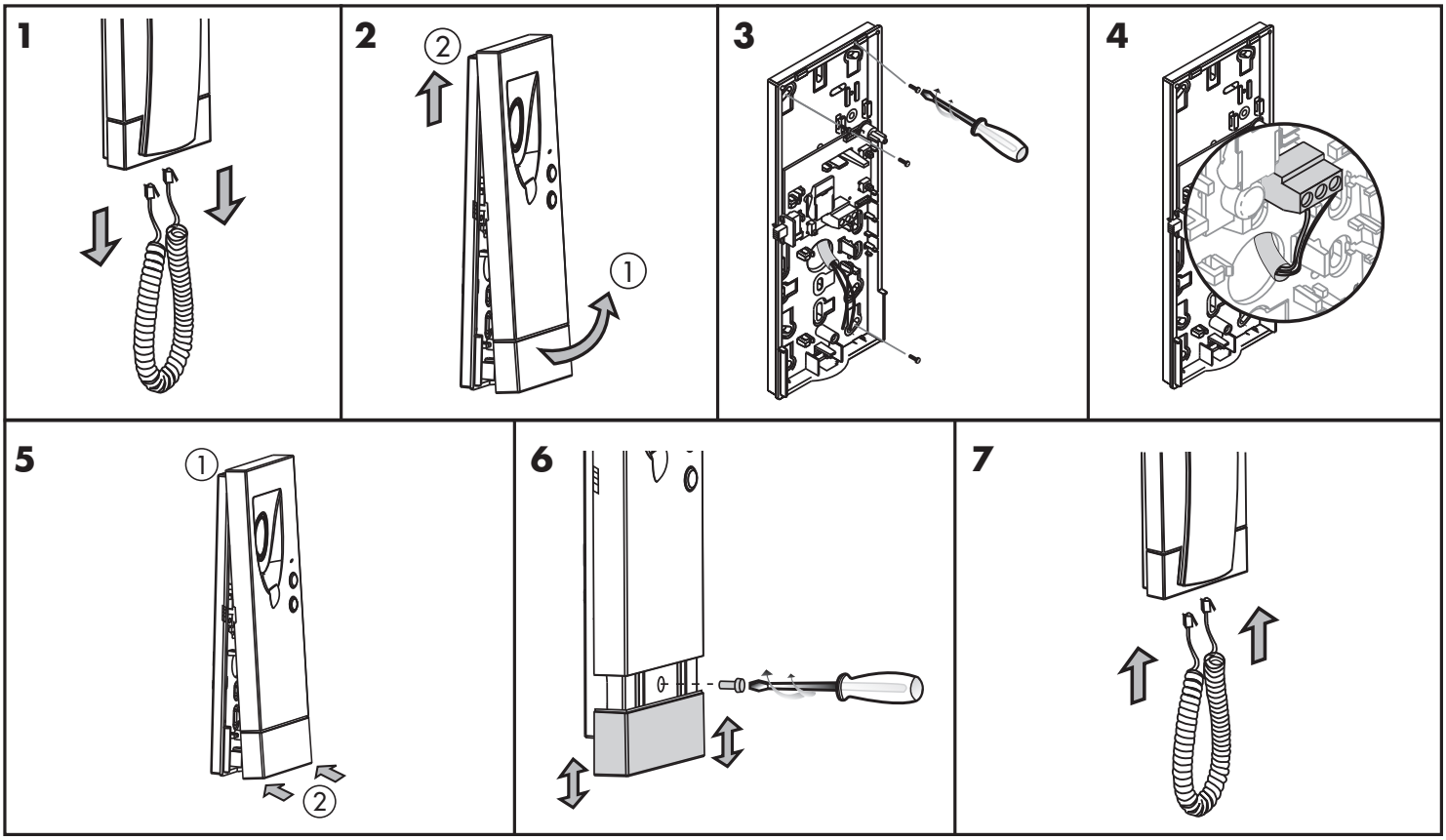

BOÎTIER ENCASTRABLE

Cassez la cloison des ouvertures nécessaires pour faire passer les câbles, et Placez le boîtier encastrable de telle sorte que la partie supérieure soit placée à une hauteur de 1,7 m.

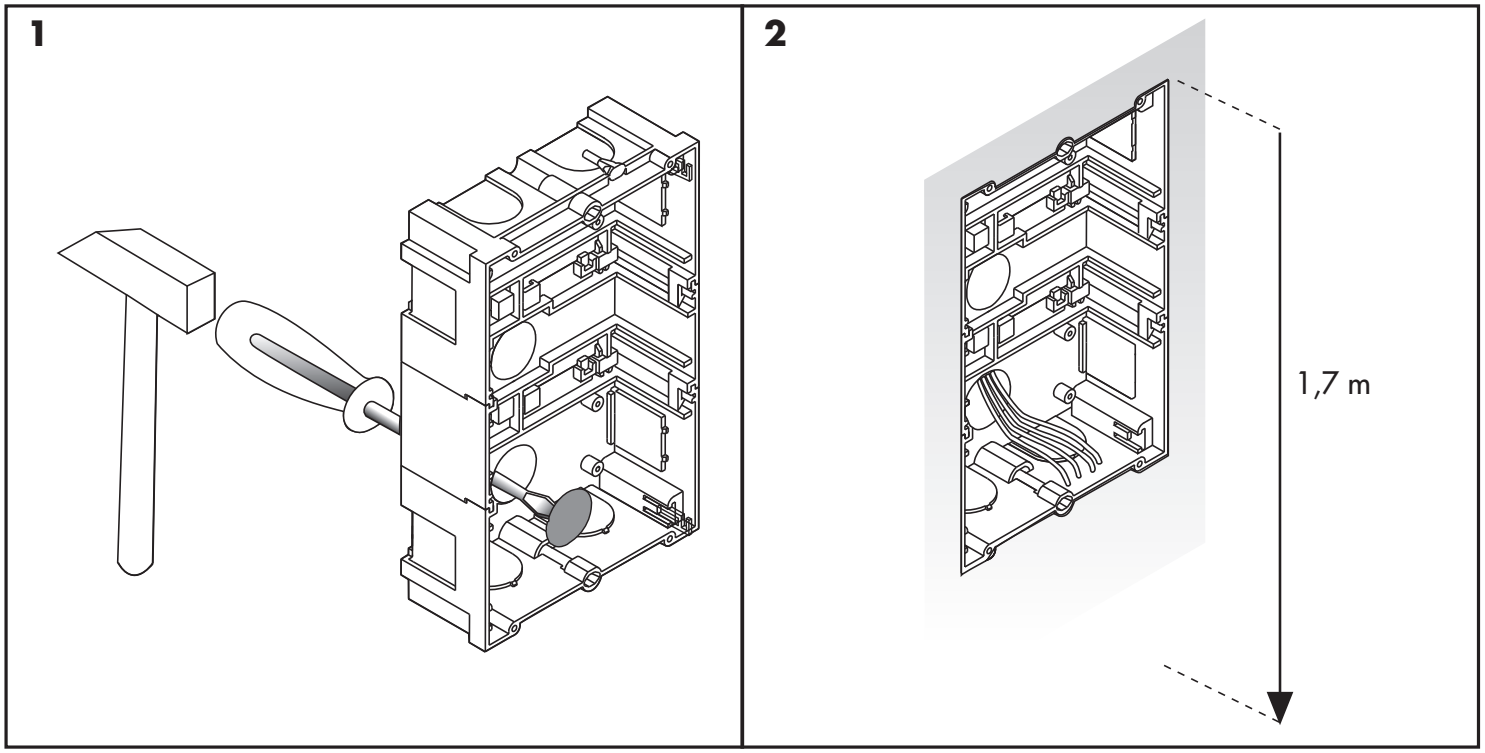

PLAQUE DE RUE

Installez le groupe phonique à l'intérieur du boîtier encastrable. Glissez ensuite les cartes d'identification des boutons-poussoir de la plaque d'entrée en place.

1

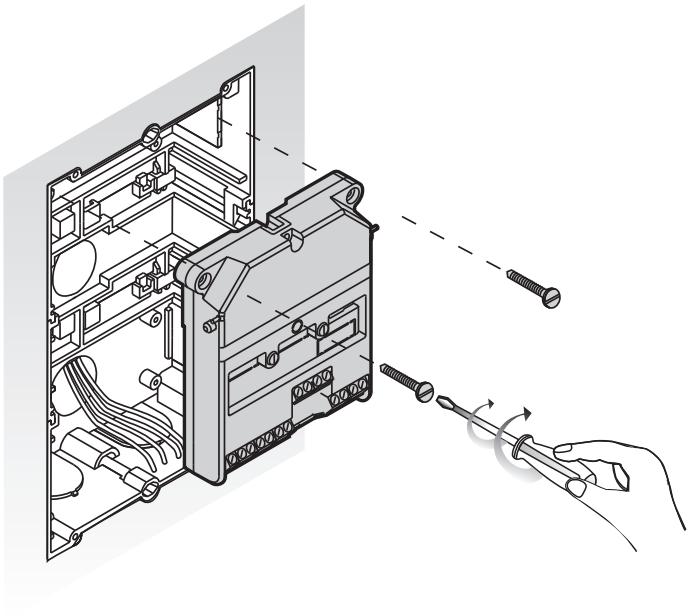

2

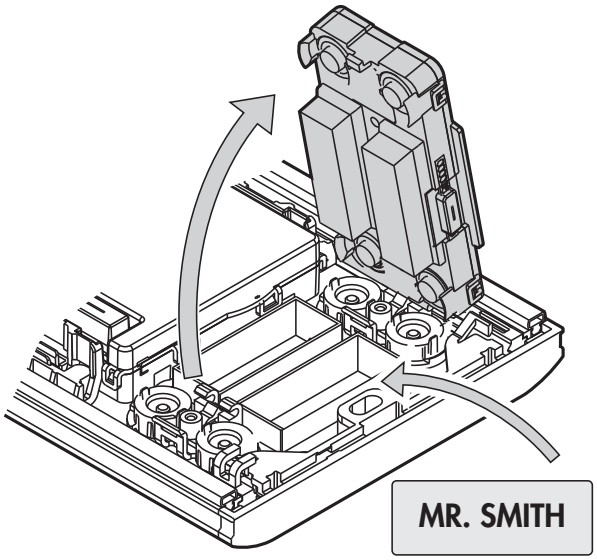

CARTES D'IDENTIFICATION DES BOUTONS-POUSSOIR :

Vous pouvez utiliser les étiquettes pré-imprimées qui sont fournies ou imprimer les vôtres à partir du modèle qui se trouve dans la section Support Technique de la page Web d'Alcad: www.alcad.net.

3

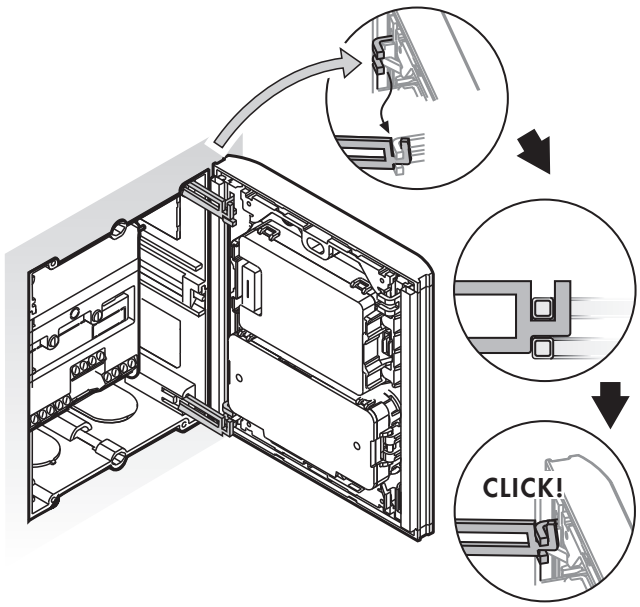

4

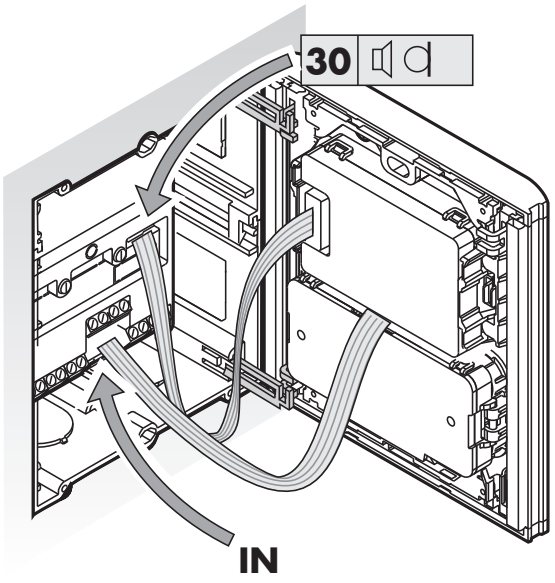

Réglez le volume de la plaque d'entrée et du moniteur ainsi que l'angle de la caméra.

5

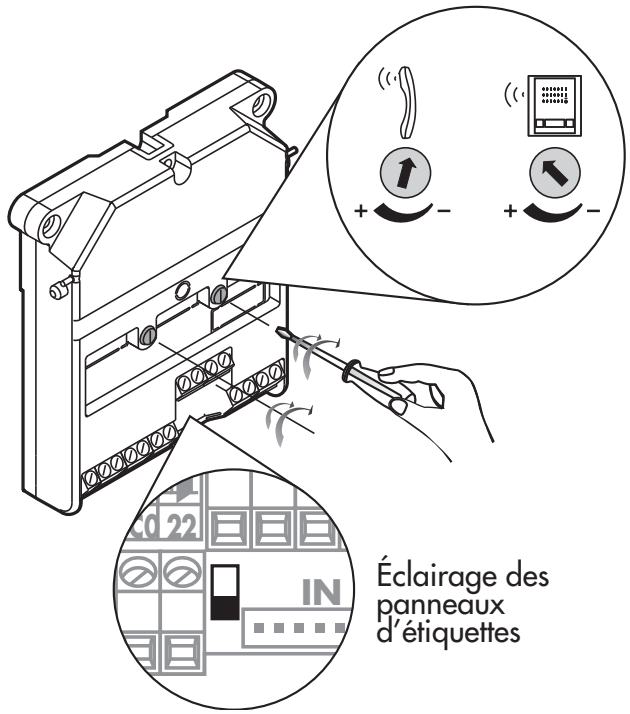

6

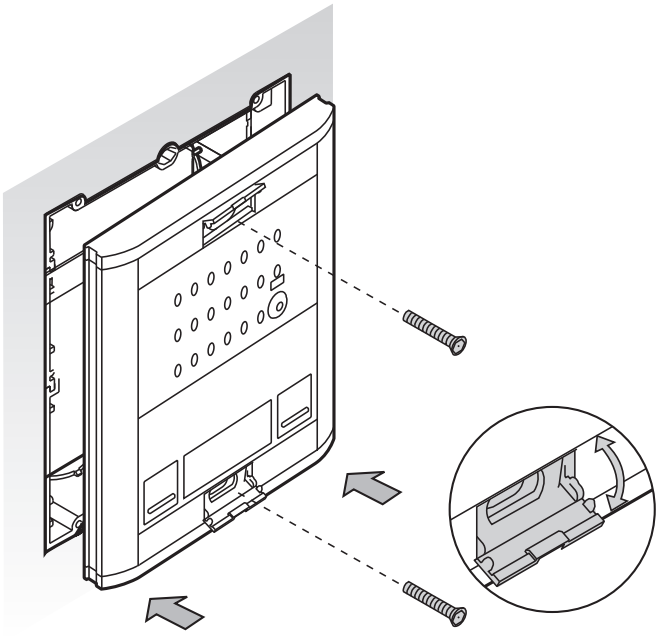

CARACTÉRISTIQUES TECHNIQUES

TÉLÉPHONE TET-002

		TET-002
ALIMENTATION:	Tension:	10 - 18 V⎓
	Courant:	Veille: 20 mA
		Travail: 90 mA
TEMPÉRATURE DE TRAVAIL:	+5.. +55 °C	

TENSIONS USUELLES EN FONCTION DE L'ÉTAT DE L'ÉQUIPEMENT

BORNES	VEILLE	TRAVAIL
B2, B1	10 - 18 V⎓	

ALIMENTATION ALS-020

		ALS-020
ALIMENTATION DE RÉSEAU:	Tension:	230 V~ ±15% 50/60Hz
	Courant:	350 mA (max.)
SORTIES:	Tension:	18 V⎓
	Courant:	2 A (max.)
TEMPÉRATURE DE TRAVAIL:	-10.. +65 °C	

GROUPE PHONIQUE GRF-302

	GRF-302	
ALIMENTATION:	Tension:	12,5 - 18 V⎓
	Courant:	350 mA (max.)
TEMPÉRATURE DE TRAVAIL:	-10.. +55 °C	

TENSIONS USUELLES EN FONCTION DE L'ÉTAT DE L'ÉQUIPEMENT

BORNES	VEILLE	TRAVAIL
+,–	12,5 - 18 V⎓	
B3, B2	12,5 - 18 V⎓	
B5, B4	12,5 - 18 V⎓	
22, 18	3,3 V⎓ ±10%	0 V⎓
SC1, 18	0 V⎓	4,5 V⎓ ±10%
SC0, 18	0 V⎓	4,5 V⎓ ±10%
12, 11	0 V⎓	12,5 - 18 V⎓ (1)
12c, 11	12,5 - 18 V⎓ (1)	0 V⎓

(1) Ces valeurs sont valides si aucune alimentation spéciale n'est utilisée pour la gâche.

PROBLÈMES DE FONCTIONNEMENT

Rien ne fonctionne

Vérifiez si la LED de l'interface-alimentation est éteinte.
Avec la LED éteinte : a) vérifiez la tension du réseau, b) déconnectez les bornes B3, B2 et B1, B2 de l'interface-alimentation et vérifiez la tension dans les bornes. Si aucune tension n'est détectée dans ces bornes, l'interface-alimentation peut être défectueuse. Si une tension est détectée, vérifiez qu'il n'y a pas de court-circuit dans les raccordements B3, B2 ou B1, B2 entre les dispositifs de l'installation.
Avec la LED allumée : vérifiez la tension entre les bornes B3, B2 et B1, B2. Déconnectez les bornes B3, B2 et B1, B2 de l'interface-alimentation et vérifiez à nouveau la tension dans les bornes.
Si vous ne trouvez pas la source du problème, l'interface-alimentation ou le groupe phonique peut être défectueux.

Le voyant du bouton-poussoir d'éclairage ne s'allume pas

Vérifiez la connexion 30 entre le module haut-parleur-microphone et le groupe phonique. Si vous ne trouvez pas la source du problème, le module haut-parleur-microphone peut être défectueux.

Les panneaux d'étiquettes ne s'allument pas

Configurez l'éclairage en mode continu (voir «Branchement du groupe phonique a la plaque avec boutons poussoirs». page 28).
Si les panneaux d'étiquettes restent éteints, vérifiez le raccordement des boutons-poussoirs avec le groupe phonique. Si vous ne trouvez pas la source du problème, le groupe phonique peut être défectueux. Si les panneaux d'étiquettes s'allument, vérifiez la connexion 30 entre le module haut-parleur-microphone et le groupe phonique. Si vous ne trouvez pas la source du problème, le module haut-parleur-microphone peut être défectueux.

La plaque de rue n'émet aucun son lors d'un appel

Vérifiez si l'appel sonne dans les téléphones ; si c'est le cas, reportez-vous au paragraphe suivant. Vérifiez la connexion B3, B2 de la plaque de rue vers l'interface-alimentation. Vérifiez le raccordement des boutons-poussoirs avec le groupe phonique. Si vous ne trouvez pas la source du problème, le groupe phonique peut être défectueux.

L'appel sonne dans les téléphones mais la plaque de rue n'émet aucun son lorsqu'on appuie sur le bouton-poussoir d'appel

Vérifiez la connexion 30 entre le module haut-parleur-microphone et le groupe phonique. Vérifiez le réglage du régulateur de volume dans la plaque de rue. Si vous ne trouvez pas la source du problème, le groupe phonique peut être défectueux.

L'appel ne sonne pas dans un téléphone

Si la plaque de rue émet des tonalités intermittentes, reportez-vous au paragraphe suivant. Si on entend la confirmation de l'appel dans la plaque de rue, vérifiez que l'interrupteur qui régule le volume d'appel dans le téléphone n'est pas dans la position la plus basse (mettre le symbole de haut-parleur barré). Si vous ne trouvez pas la source du problème, le téléphone ou le bouton-poussoir de la plaque peut être défectueux.

La plaque de rue émet des tonalités intermittentes lors d'un appel

Si le problème se passe avec tous les téléphones, vérifiez la connexion B1, B2 de l'interface-alimentation vers les téléphones.

Si l'appel n'a pas sonné dans le téléphone et si le problème existe avec toutes les plaques de rue de l'installation, assurez-vous que le téléphone a été programmé et que le combiné du téléphone a été raccroché. Vérifiez que l'interrupteur de programmation du téléphone est mis sur la position ON. Vérifiez de nouveau la connexion B3, B2 du groupe phonique vers l'interface-alimentation et la connexion B1, B2 de l'interface-alimentation vers les moniteurs/téléphones. Si vous ne trouvez pas la source du problème, le téléphones ou quelque autre équipement de l'installation peut être défectueux.

Si le problème se pose uniquement avec une des plaques de rue de l'installation, vérifiez le raccordement de cette plaque avec les autres plaques. Si vous ne trouvez pas la source du problème, le groupe phonique de cette plaque peut être défectueux.

On n'entend aucun téléphone à la plaque de rue

Vérifiez la connexion 30 entre le module haut-parleur-microphone et le groupe phonique. Vérifiez la position du régulateur de volume dans le groupe phonique. Si vous ne trouvez pas la source du problème, le module haut-parleur-microphone peut être défectueux.

On n'entend pas un des téléphones à la plaque de rue

Vérifiez les raccordements du câble entre le combiné et la base du téléphone. Vérifiez le bouton de raccrochage de la base du téléphone. Si vous ne trouvez pas la source du problème, le téléphone peut être défectueux.

On n'entend pas la plaque de rue sur aucun téléphone

Vérifiez la connexion 30 entre le module haut-parleur-microphone et le groupe phonique. Vérifiez la position du régulateur de volume dans le groupe phonique. Si vous ne trouvez pas la source du problème, le module haut-parleur-microphone peut être défectueux.

On n'entend pas la plaque de rue sur un des téléphones

Vérifiez les raccordements du câble entre le combiné et la base du téléphone. Vérifiez le bouton de raccrochage de la base du téléphone. Si vous ne trouvez pas la source du problème, le téléphone peut être défectueux.

Il y a de la rétroaction dans tous les téléphones

Vérifiez les régulateurs de volume dans le groupe phonique. Si vous ne trouvez pas la source du problème, le module haut-parleur-microphone peut être défectueux.

La gâche ne fonctionne pas

Dans le groupe phonique, déconnectez les câbles des bornes 11, 12 ou 11, 12c, selon le cas. Vérifiez la tension entre ces bornes, en réalisant un pont entre les bornes 22 et 18. S'il n'y a aucune tension ou si la tension est inférieure à celle spécifiée, le groupe phonique peut être défectueux. Si la tension est correcte, vérifiez les raccordements de la gâche. Si vous ne trouvez pas la source du problème, la gâche peut être défectueuse.

L'auto-allumage ne fonctionne sur aucun téléphone

Vérifiez que le système n'est pas occupé. Vérifiez que seulement une plaque de rue a été définie comme plaque principale de l'immeuble (positions du commutateur SW1 du groupe phonique : voir l'illustration montrant le microinterrupteur 1 positionné vers le haut et le microinterrupteur 2 vers le bas). Si vous ne trouvez pas la source du problème, le groupe phonique peut être défectueux.

L'auto-allumage ne fonctionne pas sur un moniteur/téléphone

Vérifiez que le système n'est pas occupé. Si vous ne trouvez pas la source du problème, le support de connexions ou le téléphone peut être défectueux.

Especificaciones sujetas a modificación sin previo aviso
Specifications subject to modifications without prior notice
Les spécifications sont soumises à de possible modifications sans avis préalable

Cod. 2634850- Rev. 04

ALCAD

www.alcadelectronics.com

ALCAD Electronics, S.L.
Pol. Ind. Arreche-Ugalde, 1
Apdo. 455 | 20305 IRUN - Spain
Tel. (+34) 943 63 96 60
info@alcad.net