Installation/Anschluss
Insatllation/Raccordement
Installation/Connection

HGT

Intsallationsanleitung_HGT_REV0_26_02_2013

HGT1 / HGT2

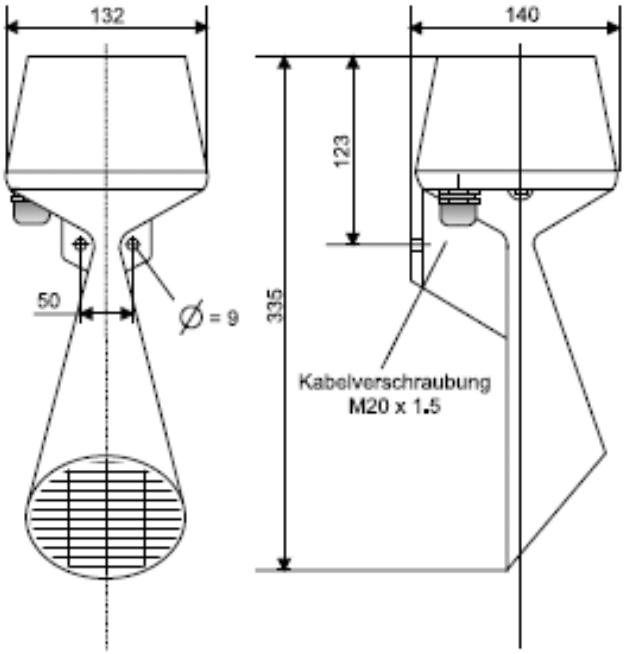

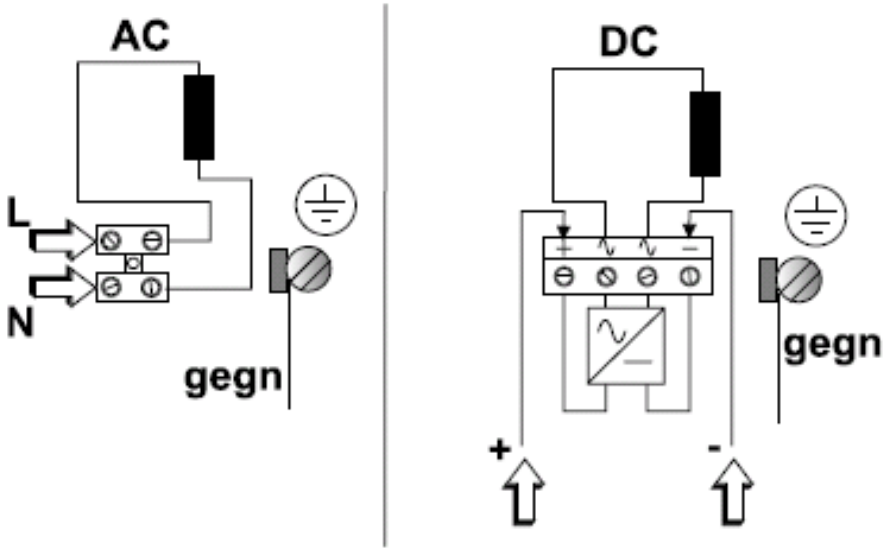

Lebensgefahr durch elektrischen Strom!
Dieses Gerät darf nur durch autorisierte Elektrofachkräfte und elektrotechnisch unterwiesene Personen montiert und angeschlossen werden.
Electric current! Danger to life!
Only authorized or instructed persons may assemble and install this device.
Tension électrique dangereuse!
Seuls les personnes averties sont autorisées d'assembler et d'installer ces produits.