Honeywell Home

R200S-1 Smoke Alarm – Ultra Thin

Installation and User Guide

EN Page 05
DE Seite 12
NL Pagina 19
FR Page 26
ES Página 34
PT Página 41
IT Pagina 48
SE Sidan 55



CE 22

EN 14604:2005 + AC:2008
DoP xxxxxxxxxxxx
EC certificate of conformity
xxxxxxxxxxxx

VdS
GXXXXXX

KM xxxxxx
BS EN 14604:2005 + AC:2008

Manual : R200S-1 Version: 11

	✓	✗	○	
EN	Recommended	Not recommended	Use heat alarm	R200H
DE	Empfohlen	Nicht empfohlen	Verwende Sie Hitzealarm	R200H
NL	Aanbevolen	Niet aanbevolen	Gebruik hittealarm	R200H
FR	Recommandée	Pas recommandé	Utiliser l'alarme de chaleur	R200H
ES	Recomendado	No se recomienda	Usar la alarma de calor	R200H
IT	Raccomandato	Non raccomandato	Usare l'allarme termico	R200H
PT	Recomendado	Não recomendado	Usar alarme térmico	R200H
SE	Rekommenderad	Ej rekommenderat	Använd värmelarm	R200H

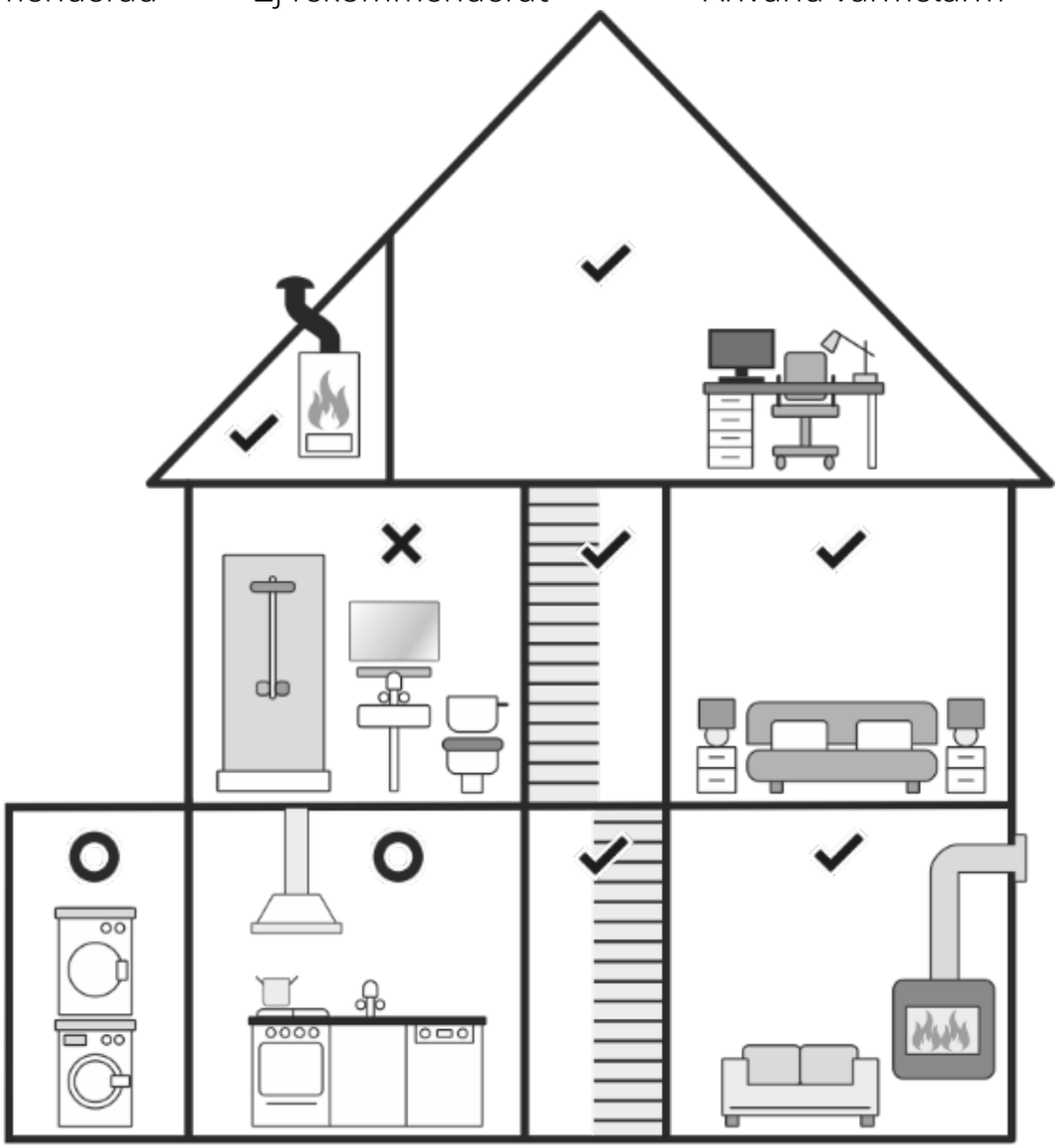

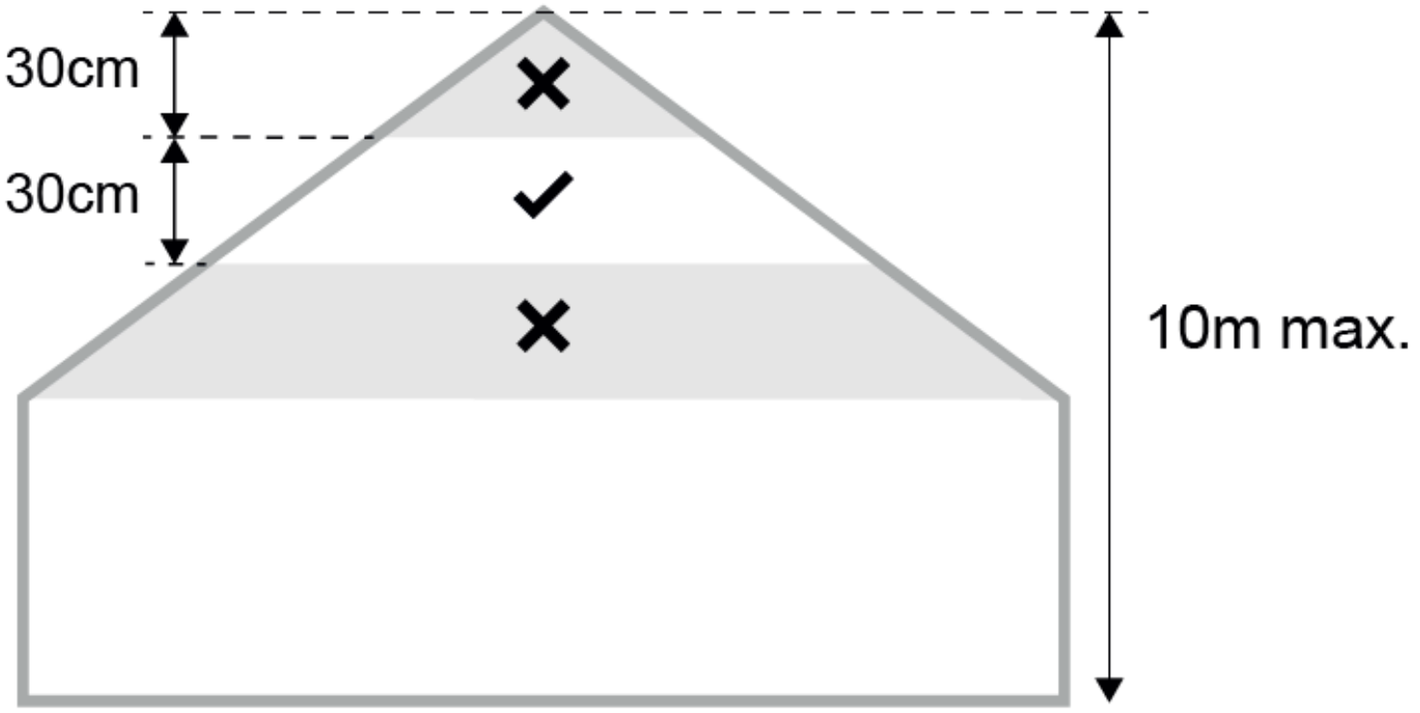
30cm
30cm
10m max.

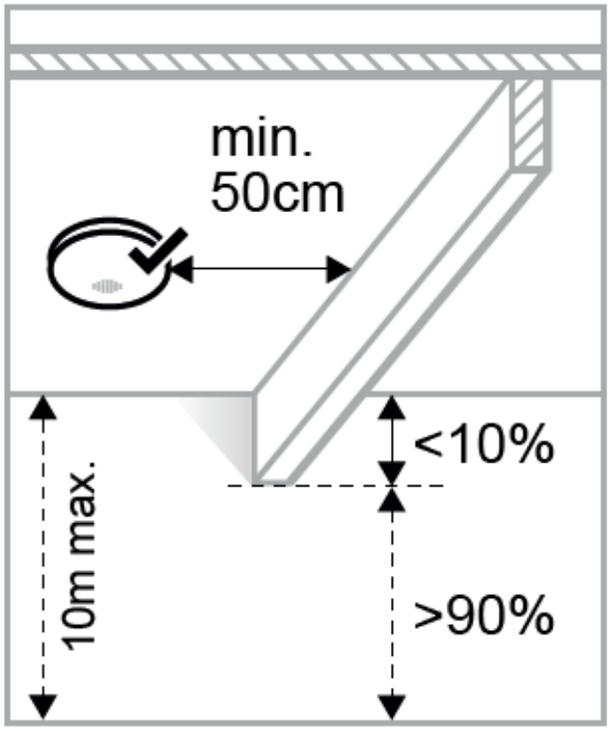
min.
50cm
<10%
>90%
10m max.

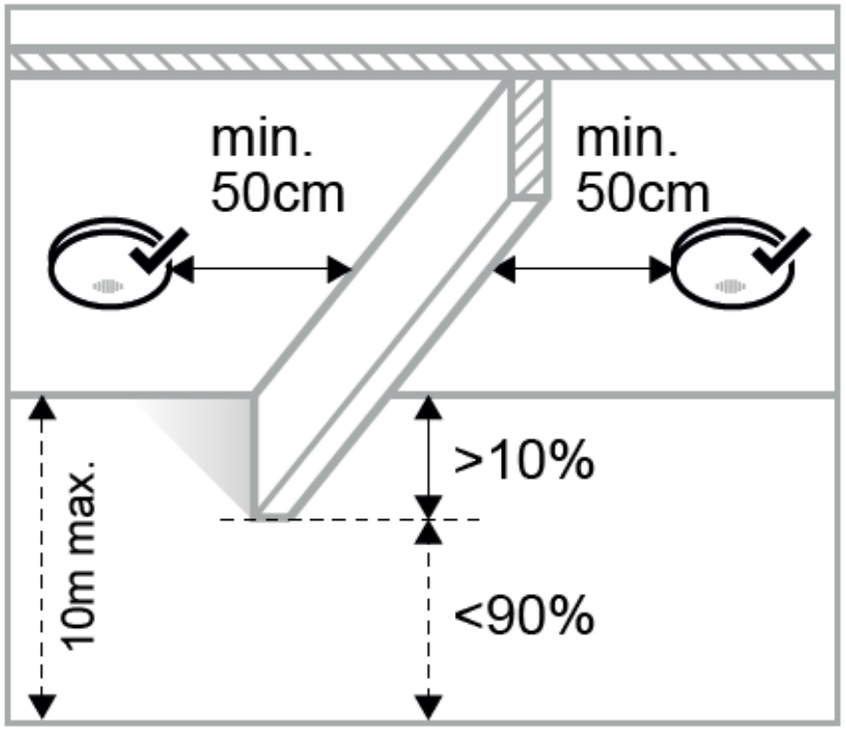
min.
50cm
min.
50cm
>10%
<90%
10m max.

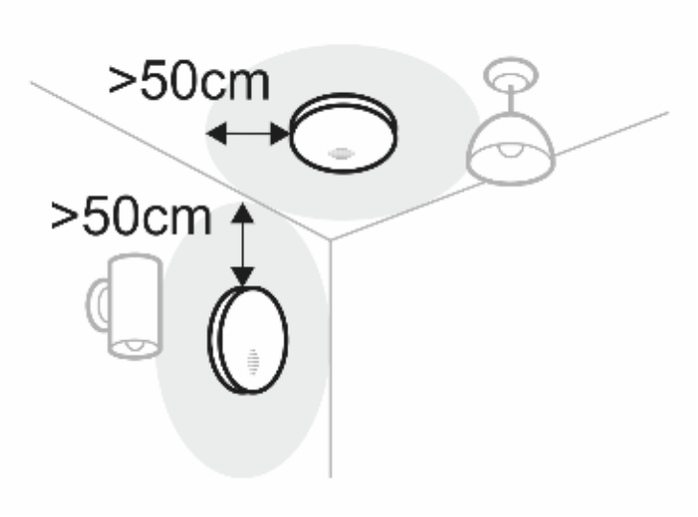
>50cm
>50cm

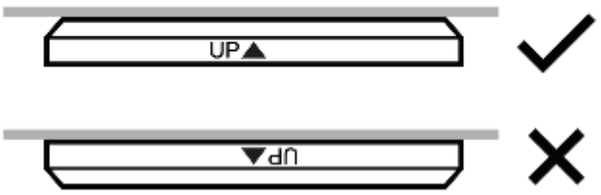
UP
UP

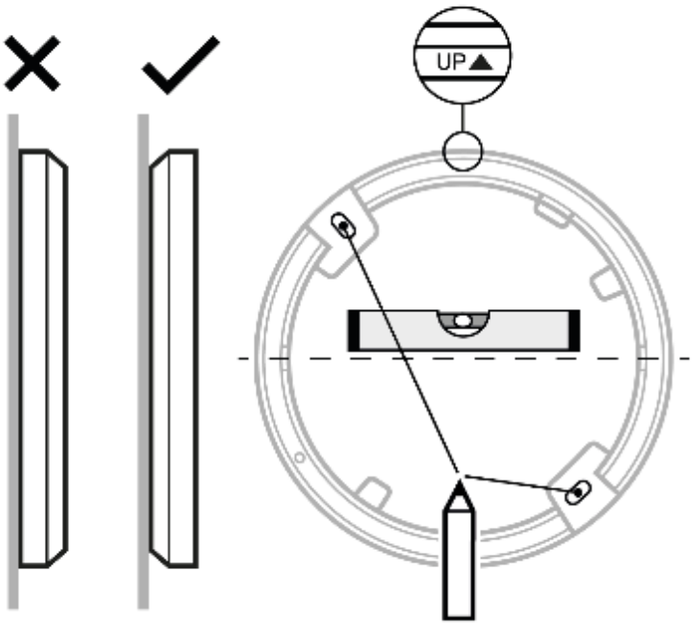
UP

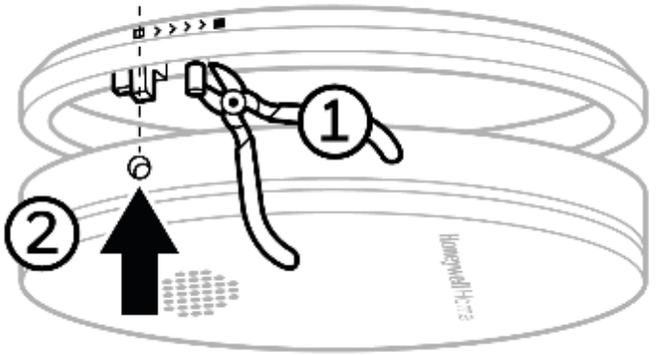
1
2

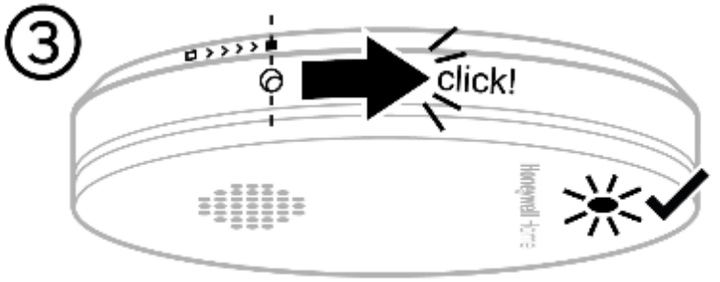
3
click!

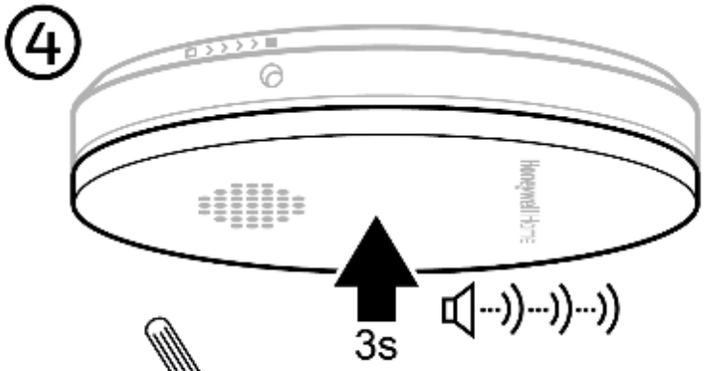
4
3s

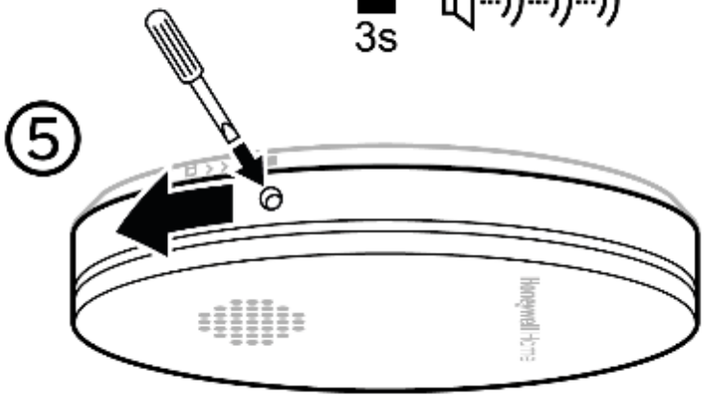
5

1. Introduction

Thank you for purchasing Resideo R200S-1 smoke alarm. This product is suitable for indoor installation in domestic premises, including static holiday homes and caravans.
This manual contains important safety information about the installation and operation of the alarm. Please read the manual carefully and keep it in a safe place for future reference.

2. Where to install the device? (see page 2)

Refer to page 2 for guidance. Please ensure that you also follow country-specific regulations and guidelines, such as: British BS5839-6 or German DIN14676. If in doubt, please check, for example by contacting your local Fire Service.

3. Where not to install the device

- In an environment with a risk of draught (e.g. close to air conditioning, fans, ventilation outlets)
- In areas where steam or fumes are emitted, e.g. kitchens - use R200H (alarm with heat sensor) instead

NOTE: To avoid sensor contamination, the smoke alarm should be removed from the mounting for the duration of any building work involving dust or debris. If this is not possible, the alarm vents must be fully covered with a plastic bag or tape. When covered, the alarm will not detect fires or smoke, so remove the covering when the work is completed each day and replace it the following day if necessary.

4. Installation (see pages 3-4)

Refer to pages 3 and 4 for guidance.

WARNING: The alarm contains a permanently sealed, non-replaceable battery, and does not contain serviceable parts inside. Any attempt to open or repair it creates a risk of electric shock or malfunction.

5. Activation (see page 4)

Before commissioning the smoke alarm, it is important to activate and test it for correct operation:

- If you need to enable the tamper proof locking feature, break off or cut off the small cylinder ①.
- Install the alarm in its mounting bracket ② and twist until it clicks ③. The LED indicators will flash once.
- The entire surface of the alarm cover is the test/silence button. Press it firmly for at least 3 seconds ④. The alarm will emit 3 short beeps.
- Release the button. The alarm may beep for a few seconds more, confirming it's been activated.

6. Removal (see page 4)

Refer to page 4, picture ⑤.

7. Practice fire safety

If the alarm sounds, and you have not pushed the test button, it may be warning of a dangerous situation and your immediate response is necessary. **If you are in any doubt regarding the cause of an alarm it should be assumed that the alarm is due to an actual fire and the dwelling should be evacuated.**
Expose everyone to the sound of a smoke alarm and explain what the sound means. Develop family escape plans, discuss them with all household members, and practice them regularly. Determine the exits from each room and an escape route to the outside from each exit. Teach all household members to touch the door and use an alternate exit when the door is hot. Teach household members to crawl along the floor to stay below smoke and dangerous gases. Establish a safe meeting place outside the building.

8. Recommended actions when smoke alarm warning has been activated

Raise the alarm by shouting: “Fire! Fire! Fire!”, or by banging metal objects together. Evacuate immediately, using the nearest fire exit. Do not stop to investigate the fire or to collect valuables or pets. Use your escape route to get everyone out and meet at an agreed point. Along the way, close any open doors, and only open the doors you need to go through. Check doors and handles with the back of your hand. If they feel warm, don’t open the door. If there is a lot of smoke, crawl along the floor as the air and visibility will be better.
Once you’ve got everyone out of the building, call the Fire Brigade from any phone. Give the operator your name and address. Don’t go back into the building for anything. If there is still someone inside, tell firefighters when they arrive - they will be able to find the person quicker and more safely than you.
Find somewhere safe to wait for the Fire Brigade. When they arrive, try to give them as much information as possible about the fire and building.

Note: These guidelines will assist you in the event of a fire, however, to reduce the chance that fires will start, practice fire safety rules and prevent hazardous situations.

9. Visual & acoustic signals

Operating mode	Visual signal (flash)	Acoustic signal (beep)	Description mode
Normal	1 x per 40 seconds	None	Device is functioning properly
Test	1 x per second (3 x) / pause of 1,5 seconds	1 x per second (3 x) / pause of 1,5 seconds	Press the test/silence button for 3 seconds Device is tested
Alarm	1 x per second (3 x) / pause of 1,5 seconds	1 x per second (3 x) / pause of 1,5 seconds	Device is detecting smoke
Alarm silence	1 x per 8 seconds	None	Smoke alarm signal is muted
Low battery/Sensor fault warning	1 x per 40 seconds	1 x per 40 seconds	Battery is running low Sensor is not functioning properly
Low battery warning silence	1 x per 40 seconds	None	Low battery warning is muted
HOW TO MUTE THE ALARM SOUND			
Alarm silence	ONLY AFTER RECOMMENDED ACTIONS HAVE BEEN TAKEN		Press cover test/silence button for 3 seconds
Low battery warning			Press cover test/silence button for 3 seconds

10. Maintenance

This smoke alarm is equipped with a self-testing mechanism. Additionally, we recommend testing the smoke alarm manually at least once per month by pressing the test/silence button. If the smoke alarm functions correctly, it will generate a loud beep. Due to the loudness of the alarm, make sure that you always stand at arm's length distance from the unit when testing. If the smoke alarm does not generate the acoustic signal, it must be replaced immediately. Clean the smoke alarm at least once per month to remove dirt, dust or debris. Use a vacuum cleaner with a soft brush and vacuum all sides of the smoke alarm. Do not remove the top cover to clean it inside. The alarm does not contain any serviceable parts inside – do not attempt to open or repair it. If the alarm shows any signs of damage, it must be replaced.

11. Warnings

This Smoke alarm is for indoor use only. To prevent injury, this Smoke alarm must be securely attached to a ceiling/wall in accordance with the installation instructions. Do not paint or cover the Smoke alarm. This Smoke alarm should not be exposed to excessive heat such as sunshine, fire, etc. Do not test with flame this can set fire to the Smoke alarm and damage the house. Do not test with smoke, as the results can be misleading, unless special equipment is used. Prolonged exposure to low or high temperatures, or high humidity, may reduce battery life. Prolonged periods of alarm will reduce battery life. The latest design, materials and manufacturing techniques have been used in the construction of this Smoke alarm to minimize the risk of its contamination by dust, insects, etc. However, it is impossible to completely eliminate such risk, so ensure that the Smoke alarm is clean, and dust does not build up. Any insects or cobwebs in the vicinity of the Smoke alarm should be promptly removed. In certain circumstances, even with regular cleaning, contamination can build up in the sensor, triggering the alarm. If this happens, the Smoke alarm must be replaced.

12. Specifications

Detection method	:	Optical sensor
Power supply	:	Sealed battery 3 V DC (included)
Battery lifetime	:	10 years
Alarm volume	:	⩾ 85 dB (A) at 3 meters
Alarm sensitivity	:	0,105 - 0,155 dB/m
Operating temperature	:	0°C - 40°C
Operating humidity	:	25% - 93% RH
Date of replacement	:	See product label ("*mm yyyy*" format)
Individual alarm indicator	:	Yes
Alarm silence feature	:	Yes | Hush time: 10 minutes
Low battery warning	:	Yes
Low battery silence feature	:	Yes | Hush time: 10 hours
Installation in leisure accommodation vehicles	:	Yes
Mounting location	:	Ceiling or wall
Interconnectable	:	No
Product dimension	:	ø 116 x 23.8 mm

13. Service and contact

For questions about the installation, use or operation of this product please visit **www.resideo.com**
Please note: while every effort has been made to ensure accuracy in this publication, no responsibility can be accepted for errors or omissions. Data may change, as well as legislation, and you are strongly advised to obtain copies of the most recently issued regulations, standards, and guidelines. This publication is not intended to form the basis of a contract.

14. Disposal and regulatory compliance



This product complies with the Waste Electrical and Electronic Equipment (WEEE) Directive 2002/96/EC. When the unit has come to the end of its life, dispose of it in accordance with local regulations. It is classified as electronic waste and contains a battery and therefore should be disposed of separately from household waste.



This smoke alarm is certified by CNPP to the European standard EN 14604 “Electrical apparatus for the detection of fire in domestic premises”. It conforms to the General Product Safety Directive (GPSD), the Electromagnetic Compatibility Directive (EMC), the Construction Products Regulation (CPR) and the Restriction of Hazardous Substances Directive (RoHS).

15. Disclaimer

This smoke alarm is designed to alert you to a potentially dangerous fire. It is not designed to remedy a fire problem nor to locate a specific source of fire. Resideo shall not be liable to pay for any fire investigation or service call carried out or arranged in response to an alarm.

16. RESIDEO'S 10 YEAR WARRANTY POLICY

R100C-1, R200C-1, R200S-1, R200H-N1, R200ST-N1, R200C-N1, R200S-N1, R200C-2, R200S-2, R200H-N2, R200ST-N2 R200C-N2, R200S-N2, R200C2-A, R200C2A-UK

Beneficiary of this Warranty
This limited warranty is provided to its direct customer ("Buyer") by the member of the Resideo Technologies, Inc group of companies ("Resideo") which sells the product. Resideo does not provide this warranty to the consumer or end-user of the product. Resideo expects that Buyer will give its customers an equivalent warranty to that given by Resideo to Buyer hereunder. This does not affect any statutory obligations that Resideo may have to consumers as manufacturer of the Products. Resideo reserves the right, at its discretion, to change these Warranty Terms and the products to which these Warranty Terms apply. Any changes to these Warranty Terms only apply to Products sold after the date of the change.

Resideo's Warranty
Resideo warrants that the Products will be free from defective materials and faulty workmanship and conform to applicable specifications for a period of 120 months from the manufacturing date code on the Product. If any Product becomes defective during the applicable warranty period for a reason that is not excluded below, Resideo will, at its sole option, either repair or replace free of charge with a new or re-furbished product, or credit to Buyer's account the price paid for the Product. Resideo will not be responsible for any of Buyer's costs of de-installing and re-installing the Product, travel or any other costs.

Exclusions from the Warranty
This warranty is an extended manufacturer's warranty and to the extent permitted by law, is in lieu of all other warranties and conditions, expressed or implied including those of satisfactory quality or fitness for a particular purpose. Resideo shall have no obligation under this warranty or otherwise if: i) The product is not installed in accordance with Resideo's installation instructions and applicable installation standards, is not used for a purpose for which it is designed and in accordance with Resideo's user instructions or is not maintained in accordance with Resideo's care and maintenance instructions or is altered (including the alteration of any serial number), serviced or repaired by anyone other than Resideo/Resideo's Authorized Service/Repair Centre: ii) Damage is caused by outside occurrences, such as lightning, power surges, fire, floods, acts of nature, or the like or quality of water, or is caused by misuse, or vandalism; or iii) A defect is not caused by reason of defective materials or workmanship. iv) This warranty does not cover the re-changeable battery used in R200C2-A & R200C2-A-UK.
This warranty does not cover the costs of replacing consumable items (such as batteries), maintenance checks and adjustments, such as Product calibration, which may be required in accordance with the Product use and maintenance instructions.

Returns and Repairs
Prior to returning any Product that has become defective during the applicable warranty period for a reason that is not excluded under these Warranty Terms, Buyer must contact Resideo customer service to obtain a return merchandise authorization (RMA) number. To obtain the RMA number, Buyer must provide: i) Product model number and serial number, ii) Proof of purchase, iii) Description of the defect. Buyer shall send the defective Product to Resideo at its own expense, appropriately packaged to prevent damage to the Product, together with the RMA and proof of purchase, in accordance with the instructions of the Resideo customer service representative. Resideo will test the returned Product to verify that it is defective. At Resideo's request Buyer shall provide such additional information as Resideo may reasonably require verifying the cause of the defect, including date and location of installation, Product application, manner of operation, maintenance records and failure mode. If Resideo determines that the Product is defective, Resideo will decide whether to repair or replace the Product or credit the Product purchase price to Buyer's account. If Resideo decides to replace the Product, Resideo will send the replacement Product to Buyer at Resideo's expense. Unless otherwise agreed in writing, Resideo will destroy any Product that it determines to be defective. If Resideo does not find the Product defective, Resideo reserves the right to charge the Buyer for the reasonable costs of its investigation of the alleged defect. If Buyer pays Resideo in advance for the costs of returning the Product, Resideo will send the non-defective Product back to Buyer but otherwise Resideo will destroy the Product.

Out of Warranty Repairs
At the request of Buyer, Resideo will provide to Buyer a quotation for the costs to repair any Product outside of the applicable warranty period, if Resideo considers such Product to be repairable. If Buyer accepts the quotation and sends the Product to Resideo (following the same process as for in-warranty returns), Resideo will repair the Product in accordance with the quotation and return the repaired Product to Buyer. The repaired Product will be warranted for 90 days from the date of repair.

Miscellaneous
If any part of these Warranty Terms is prohibited by applicable laws, the relevant part shall be null and void, but the remainder of the Warranty Terms shall remain in full force and effect.



resideo

www.resideo.com

Security Communications SAS
1198 Avenue Maurice Donat
06250 Mougins, France

© 2021 Resideo Technologies, Inc. All rights reserved.
The Honeywell Home trademark is used under license from Honeywell International, Inc.
This product is manufactured by Resideo Technologies, Inc. and its affiliate

1. Einleitung

Vielen Dank, dass Sie sich für den Rauchwarnmelder Resideo R200S-1 entschieden haben. Dieses Produkt ist für die Installation in Innenräumen von Wohngebäuden, einschließlich Ferienhäusern und Wohnwagen, geeignet. Dieses Handbuch enthält wichtige Sicherheitsinformationen über die Installation und den Betrieb des Melders. Bitte lesen Sie das Handbuch sorgfältig durch und bewahren Sie es zum späteren Nachschlagen an einem sicheren Ort auf.

2. Wo soll das Gerät installiert werden? **(siehe Seite 2)**

Hinweise dazu finden Sie auf Seite 2. Bitte stellen Sie sicher, dass Sie auch die länderspezifischen Vorschriften und Richtlinien beachten, wie z. B. die britische BS5839-6 oder die deutsche DIN14676. Im Zweifelsfall fragen Sie bitte nach, z. B. bei Ihrer örtlichen Feuerwehr.

3. Wo das Gerät nicht installiert werden darf

- In einer Umgebung mit Zugluftgefahr (z. B. in der Nähe von Klimaanlagen, Ventilatoren, Lüftungsauslässen)
- In Bereichen, in denen Aerosole oder Dämpfe austreten, z. B. in Küchen - verwenden Sie stattdessen R200H (Alarm mit Wärmesensor)

HINWEIS: Um eine Verunreinigung des Sensors zu vermeiden, sollte der Rauchwarnmelder für die Dauer von Bauarbeiten, bei denen Staub oder Schutt anfällt, aus der Halterung entfernt werden. Wenn dies nicht möglich ist, müssen die Lüftungsöffnungen des Melders vollständig mit einer Plastiktüte oder einem Klebeband abgedeckt werden. Wenn sie abgedeckt sind, kann der Melder weder Feuer noch Rauch erkennen. Entfernen Sie daher die Abdeckung nach Beendigung der Arbeiten jeden Tag und bringen Sie sie gegebenenfalls am nächsten Tag wieder an.

4. Installation **(siehe Seiten 3-4)**

Hinweise dazu finden Sie auf den Seiten 3 und 4.

ACHTUNG: Der Alarmmelder enthält eine dauerhaft versiegelte, und nicht austauschbare Batterie. Es befinden sich keine zu wartenden Teile im Inneren des Gerätes. Jeder Versuch, ihn zu öffnen oder zu reparieren, birgt die Gefahr eines elektrischen Schlags oder einer Fehlfunktion.

5. Aktivierung **(siehe Seite 4)**

Bevor Sie den Rauchwarnmelder in Betrieb nehmen, ist es wichtig, ihn zu aktivieren und auf seine Funktionsfähigkeit zu prüfen:

- Wenn Sie die manipulationssichere Verriegelung aktivieren müssen, so brechen oder schneiden Sie den kleinen Zylinder ①ab.
- Montieren Sie den Rauchmelder in seiner Halterung ② und drehen Sie ihn, bis er einrastet ③. Die LED-Anzeige blinkt einmal.
- Die gesamte Oberfläche der Alarmabdeckung ist die Test-/Stummschalttaste. Drücken Sie mindestens 3 Sekunden lang fest darauf ④. Der Alarm gibt 3 kurze Töne ab.
- Lassen Sie die Taste los. Der Alarmmelder kann noch ein paar Sekunden lang piepen, um zu bestätigen, dass er aktiviert wurde.

6. Demontage **(siehe Seite 4)**

Siehe Seite 4, Bild ⑤.

7. Verhalten im Fall eines Brandes

Wenn der Alarm ertönt, ohne dass Sie den Testknopf gedrückt haben, kann dies eine Warnung vor einer gefährlichen Situation sein, Gegebenenfalls müssen Sie sofort reagieren. **Wenn Sie Zweifel an der Ursache eines Alarms haben, sollte davon ausgegangen werden, dass der Alarm auf ein tatsächliches Feuer zurückzuführen ist~~.~~ Die Wohnung sollte umgehend evakuiert werden.**
Machen Sie alle Mitbewohner mit den optischen und akustischen Signalen des Rauchwarnmelders vertraut und erklären Sie, was jedes Signal bedeutet. Erstellen Sie Fluchtpläne für die Familie~~,~~ und besprechen Sie diese mit allen Haushaltsmitgliedern. Üben Sie sie auch regelmäßig den Ernstfall. Legen Sie die Notausgänge jedes Zimmers und einen Fluchtweg ins Freie von jedem (Not)Ausgang aus fest. Bringen Sie allen Haushaltsmitgliedern bei, wie sie die Tür anfassen und/oder einen alternativen Ausgang benutzen, wenn die Tür heiß ist. Bringen Sie den Haushaltsmitgliedern bei, auf dem Boden zu kriechen, um ~~sich~~ unter Rauch und gefährlichen Gasen hin durchzugelangen. Richten Sie einen sicheren Sammelplatz außerhalb des Gebäudes ein.

8. Empfohlene Maßnahmen, wenn der Rauchwarnmelder ausgelöst hat

Schlagen Sie Alarm, indem Sie schreien: "Feuer! Feuer! Feuer!" oder durch das Aneinanderschlagen von Metallgegenständen. Verlassen Sie das Haus sofort über den nächstgelegenen Notausgang. Bleiben Sie nicht stehen, um das Feuer zu beobachten oder um Wertsachen oder Haustiere einzusammeln. Nutzen Sie den festgelegten Fluchtweg, um alle Personen ins Freie zu bringen und sich an der vereinbarten ~~Ort~~ Sammelstelle zu treffen. Schließen Sie auf dem Weg alle offenen Türen. Öffnen Sie nur die Türen, durch die Sie gehen müssen. Prüfen Sie Türen und Türgriffe vor dem Öffnen mit dem Handrücken. Sollten sie sich warm anfühlen, so öffnen Sie die Tür nicht. Wenn es stark raucht, kriechen Sie auf dem Boden entlang, da dort die Luft und die Sicht besser sind. Sobald Sie alle Personen aus dem Gebäude evakuiert

haben, rufen Sie von dem nächstgelegenen Telefon aus die Feuerwehr an. Nennen Sie der Leitstelle Ihren Namen und Ihre Adresse. Gehen Sie auf keinen Fall zurück ~~ins~~ in das Gebäude. Sollten sich noch Personen im Gebäude, befinden, so informieren Sie hierüber die eintreffende Feuerwehr. Die Feuerwehr kann vermisste Personen schneller und sicherer finden als Sie. Warten Sie auf die Feuerwehr an einem sicheren Ort. Wenn die Feuerwehr eintrifft, versuchen Sie, ihr so viele Informationen wie möglich über den Brand und das Gebäude zu geben.
Hinweis: Diese Richtlinien werden Ihnen im Falle eines Brandes helfen. Um jedoch die Wahrscheinlichkeit zu verringern, dass ein Feuer ausbricht, sollten Sie die Brandschutzregeln einhalten und gefährliche Situationen vermeiden.

9. Optische und akustische Signale

Betriebsmodus	Optisches Signal (Blinken)	Akustisches Signal (Signalton)	Beschreibung
Normal	1 x pro 40 Sekunden	Keins	Das Gerät funktioniert ordnungsgemäß
Test	1 x pro Sekunde (3 x) / Pause von 1,5 Sekunden	1 x pro Sekunde (3 x) / Pause von 1,5 Sekunden	Drücken Sie die Test/Stumm-Taste für 3 Sekunden. Gerät wird getestet
Alarm	1 x pro Sekunde (3 x) / Pause von 1,5 Sekunden	1 x pro Sekunde (3 x) / Pause von 1,5 Sekunden	Das Gerät erkennt Rauch
Stummschaltung des Alarms	1 x pro 8 Sekunden	Keins	Das Signal des Rauchmelders ist stummgeschaltet
Warnung bei niedrigem Batteriestand	1 x pro 40 Sekunden	1 x pro 40 Sekunde	Die Batterie ist fast leer
Warnton bei niedrigem Batteriestand, Stummschaltung	1 x pro 40 Sekunden	Keins	Warnung bei niedrigem Batteriestand ist stummgeschaltet
Warnung bei Sensorfehler	1 x pro 40 Sekunden	1 x pro 40 Sekunden	Der Sensor funktioniert nicht richtig
STUMMSCHALTEN DES ALARMTONS			
Stummschaltung des Alarms	ERST NACHDEM DIE EMPFOHLENEN MASSNAHMEN ERGRIFFEN WORDEN SIND		Drücken Sie die Test/Stumm-Taste für 3 Sekunden.
Warnung bei niedrigem Batteriestand			Drücken Sie die Test/Stumm-Taste für 3 Sekunden.

10. Instandhaltung

Dieser Rauchmelder ist mit einem Selbsttestmechanismus ausgestattet. Zusätzlich empfehlen wir, den Rauchmelder mindestens einmal pro Monat manuell zu testen, durch Drücken der Test/Stumm-Taste.

Wenn der Rauchmelder korrekt funktioniert, ertönt ein lauter Piepton. Aufgrund der Lautstärke des Alarms sollten Sie beim Testen immer eine Armlänge vom Gerät entfernt stehen. Wenn der Rauchmelder das akustische Signal nicht erzeugt, muss er sofort ausgetauscht werden. Reinigen Sie den Rauchmelder mindestens einmal im Monat, um Schmutz, Staub oder Ablagerungen zu entfernen. Verwenden Sie einen Staubsauger mit einer weichen Bürste und saugen Sie alle Seiten des Rauchmelders ab. Nehmen Sie die obere Abdeckung nicht ab, um sie von innen zu reinigen. Der Rauchmelder enthält ~~im~~ in seinem Inneren keine zu wartenden Teile. Versuchen Sie nicht, ihn zu öffnen oder zu reparieren. Wenn der Melder beschädigt ist, muss er ersetzt werden.

11. Warnhinweise

Dieser Rauchwarnmelder ist nur für den Gebrauch in Innenräumen bestimmt. Um Verletzungen zu vermeiden, muss dieser Rauchmelder gemäß den Installationsanweisungen sicher an einer Decke/Wand befestigt werden. Streichen oder bedecken Sie den Rauchmelder nicht. Dieser Rauchmelder darf nicht übermäßiger Hitze wie Sonnenschein, Feuer usw. ausgesetzt werden. Testen Sie nicht mit Flammen - dies kann den Rauchmelder in Brand setzen und das Haus beschädigen. Testen Sie nicht mit Rauch, da die Ergebnisse irreführend sein können, es sei denn, es wird eine spezielle Ausrüstung verwendet. Wird der Rauchwarnmelder längere Zeit erhöhten Temperaturen oder erhöhter Luftfeuchtigkeit ausgesetzt, so kann dies die Lebensdauer der Batterie verkürzen. Längere Alarmzeiten verkürzen die Batterielebens-dauer. Bei der Konstruktion dieses Rauchmelders wurden die neuesten Konstruktions-, Material- und Fertigungstechniken verwendet, um das Risiko einer Verunreinigung durch Staub, Insekten usw. zu minimieren. Es ist jedoch nicht möglich, ein solches Risiko vollständig auszuschließen. Achten Sie daher darauf, dass der Rauchmelder sauber ist und sich kein Staub ansammelt. Etwaige Insekten oder Spinn-weben in der Nähe des Rauchmelders sollten umgehend entfernt werden. Unter bestimmten Umständen kann sich auch bei regelmäßiger Reinigung Schmutz im Sensor ansammeln und den Alarm auslösen. In diesem Fall muss der Rauchmelder ausgetauscht werden.

12. Technische Daten

Erkennungsmethode	:	Optischer Sensor
Stromzufuhr	:	Versiegelte Batterie 3 V DC (mitgeliefert)
Lebensdauer der Batterie	:	10 Jahre
Lautstärke des Alarms	:	≥ 85 dB (A) bei 3 Metern
Alarmempfindlichkeit	:	0,105 - 0,155 dB/m
Betriebstemperatur	:	0°C - 40°C
Betriebsfeuchtigkeit	:	0°C - 40°C
Datum der Auswechslung	:	Siehe Produktetikett (Format “mm jjjj”)
Individuelle Alarmanzeige	:	Ja

Stummschaltfunktion für Alarme	:	Ja | Stummschaltzeit: 10 Minuten
Warnung bei niedrigem Batteriestand	:	Ja
Stummschaltung bei schwacher Batterie	:	Ja | Stummschaltzeit: 10 Stunden
Einbau in Freizeitwohnfahrzeuge	:	Ja
Einbauort	:	Decke oder Wand
Zusammenschaltbar	:	Decke oder Wand
Produktabmessung	:	ø 116 x 23.8 mm

13. Service und Kontakt

Bei Fragen zur Installation, Verwendung oder Bedienung dieses Produkts besuchen Sie bitte www.resideo.com. Beachten Sie: Obwohl alle Anstrengungen unternommen wurden, um die Richtigkeit dieser Veröffentlichung zu gewährleisten, kann keine Verantwortung für Fehler oder Auslassungen übernommen werden. Da Vorschriften und Gesetze einem permanenten Wandel unterliegen, sollte man sich unbedingt über die aktuellen Vorschriften, Normen und Richtlinien ~~zu~~ informieren. Diese Veröffentlichung ist nicht als Grundlage für einen Vertrag gedacht.

14. Disposal and regulatory compliance



Dieses Produkt entspricht der WEEE-Richtlinie (Waste Electrical and Electronic Equipment) 2002/96/EC. Wenn das Gerät das Ende seiner Lebensdauer erreicht hat, entsorgen Sie es in Übereinstimmung mit den örtlichen Vorschriften. Es ist als Elektronikschrott eingestuft und enthält eine Batterie und sollte daher getrennt vom Hausmüll entsorgt werden.



Dieser Rauchmelder ist vom CNPP nach der europäischen Norm EN 14604 "Elektrische Geräte zur Detektion von Feuer in Wohnräumen" zertifiziert. Es entspricht der Richtlinie über die allgemeine Produktsicherheit (GPSD), der Richtlinie zur elektromagnetischen Verträglichkeit (EMV), der Bauproduktenverordnung (CPR) und der Richtlinie zur Beschränkung gefährlicher Stoffe (RoHS).

15. Haftungsausschluss

Dieser Rauchwarnmelder wurde entwickelt, um Sie vor einem potenziell gefährlichen Feuer zu warnen. Er ist nicht dazu gedacht, ein Feuerproblem zu beheben oder einen bestimmten Brandherd zu lokalisieren. Resideo übernimmt keine Kosten für Branduntersuchungen oder Serviceeinsätze, die als Reaktion auf einen Alarm durchgeführt oder veranlasst wurden.

16. RESIDEO'S 10 JAHRE GARANTIE

R100C-1, R200C-1, R200S-1, R200H-N1, R200ST-N1, R200C-N1, R200S-N1, R200C-2, R200S-2, R200H-N2, R200ST-N2 R200C-N2, R200S-N2, R200C2-A, R200C2A-UK

Begünstigter dieser Garantie
Diese beschränkte Garantie wird dem direkten Kunden ("Käufer") von dem Mitglied der Resideo Technologies, Inc. Unternehmensgruppe ("Resideo"), das dieses Produkt verkauft, gewährt. Resideo gibt diese Garantie nicht an den Verbraucher oder Endverbraucher des Produkts weiter. Resideo erwartet, dass der Käufer seinen Kunden eine Garantie gewährt, die derjenigen entspricht, die Resideo dem Käufer hiernach gewährt. Dies berührt nicht die gesetzlichen Verpflichtungen, die Resideo gegenüber Verbrauchern als Hersteller der Produkte hat. Resideo behält sich das Recht vor, nach eigenem Ermessen diese Garantiebedingungen und die Produkte, für die diese Garantiebedingungen gelten, zu ändern. Jegliche Änderungen dieser Garantiebedingungen gelten nur für Produkte, die nach dem Datum der Änderung verkauft werden.

Resideo's Garantie
Resideo garantiert, dass die Produkte frei von Material- und Verarbeitungsfehlern sind und den geltenden Spezifikationen entsprechen, und zwar für einen Zeitraum von 120 Monaten ab dem auf dem Produkt angegebenen Herstellungsdatum. Sollte ein Produkt während des Garantiezeitraums aus einem Grund defekt werden, der nachstehend nicht ausgeschlossen ist, wird Resideo nach eigenem Ermessen entweder das Produkt kostenlos reparieren oder durch ein neues oder überarbeitetes Produkt ersetzen oder dem Käufer den für das Produkt bezahlten Preis gutschreiben. Resideo ist nicht verantwortlich für die Kosten des Käufers für die Deinstallation und Neuinstallation des Produktes, Reisekosten oder andere Kosten.

Garantieausschluss
Diese Garantie ist eine erweiterte Herstellergarantie und tritt, soweit gesetzlich zulässig, an die Stelle aller anderen ausdrücklichen oder stillschweigenden Garantien und Bedingungen, einschließlich derjenigen für zufriedenstellende Qualität oder Eignung für einen bestimmten Zweck. Resideo übernimmt keine Verpflichtung im Rahmen dieser Garantie oder anderweitig, wenn: i) Das Produkt nicht in Übereinstimmung mit den Installationsanweisungen von Resideo und den anwendbaren Installationsstandards installiert wurde, nicht für einen Zweck verwendet wurde, für den es entwickelt wurde oder nicht in Übereinstimmung mit den Benutzeranweisungen von Resideo oder nicht in Übereinstimmung mit den Pflege- und Wartungsanweisungen von Resideo gewartet wurde oder verändert wurde (einschließlich der Veränderung einer Seriennummer), von anderen Personen gewartet oder repariert wurde als dem autorisierten Service/Reparaturzentrum von Resideo. ii) der Schaden durch äußere Einflüsse wie Blitzschlag, Überspannung, Feuer, Überschwemmung, Naturgewalten oder Wasserqualität verursacht wurde, oder durch Missbrauch oder Vandalismus entstanden ist; oder iii) ein Defekt nicht auf Material- oder Verarbeitungsfehler zurückzuführen ist. iv) Diese Garantie gilt nicht für den im R200C2-A & R200C2-A-UK verwendeten, austauschbaren Akku.

Diese Garantie deckt nicht die Kosten für den Ersatz von Verbrauchsmaterialien (wie z. B. Batterien), Wartungsprüfungen und -einstellungen, wie z. B. die Kalibrierung des Produkts, die gemäß den Gebrauchs- und Wartungsanweisungen des Produkts erforderlich sein können.

Rücksendungen und Reparaturen
Vor der Rückgabe eines Produkts, das während der geltenden Garantiezeit aus einem Grund, der nicht durch diese Garantiebedingungen ausgeschlossen ist, defekt geworden ist, muss der Käufer den Resideo Kundendienst kontaktieren, um eine RMA-Nummer (Return Merchandise Authorization) zu erhalten. Um die RMA-Nummer zu erhalten, muss der Käufer Folgendes angeben: i) Modell- und Seriennummer des Produkts, ii) Kaufnachweis, iii) Beschreibung des Defekts. Der Käufer ist verpflichtet, das defekte Produkt auf eigene Kosten zusammen mit der RMA-Nummer und dem Kaufnachweis gemäß den Anweisungen des Resideo-Kundendienstmitarbeiters an Resideo zu senden, wobei das Produkt so verpackt sein muss, dass es nicht beschädigt wird. Resideo wird das zurückgegebene Produkt testen, um zu überprüfen, ob es defekt ist. Auf Verlangen von Resideo hat der Käufer weitere Informationen zur Verfügung zu stellen, die Resideo benötigt, um die Ursache des Defekts zu verifizieren, einschließlich des Datums und des Ortes der Installation, der Anwendung des Produkts, der Art des Betriebs, der Wartungsaufzeichnungen und der Fehlerart. Stellt Resideo fest, dass das Produkt defekt ist, entscheidet Resideo, ob das Produkt repariert oder ersetzt wird oder ob der Kaufpreis des Produkts dem Konto des Käufers gutgeschrieben wird. Entscheidet sich Resideo für den Austausch des Produkts, wird Resideo das Ersatzprodukt auf Kosten von Resideo an den Käufer senden. Sofern nicht anders schriftlich vereinbart, vernichtet Resideo jedes Produkt, das sich als fehlerhaft erweist. Wenn Resideo das Produkt nicht für mangelhaft hält, behält sich Resideo das Recht vor, dem Käufer die angemessenen Kosten für die Untersuchung des angeblichen Mangels in Rechnung zu stellen. Wenn der Käufer die Kosten für die Rücksendung des Produkts im Voraus an Resideo zahlt, wird Resideo das nicht mangelhafte Produkt an den Käufer zurücksenden, andernfalls wird Resideo das Produkt vernichten.

Reparaturen außerhalb der Garantiezeit
Auf Anfrage des Käufers wird Resideo dem Käufer einen Kostenvoranschlag für die Reparatur eines Produkts außerhalb der geltenden Gewährleistungsfrist unterbreiten, wenn Resideo das Produkt als reparierbar erachtet. Wenn der Käufer den Kostenvoranschlag annimmt und das Produkt an Resideo sendet (unter Beachtung der gleichen Vorgehensweise wie bei Rücksendungen innerhalb der Garantiezeit), wird Resideo das Produkt gemäß dem Kostenvoranschlag reparieren und das reparierte Produkt an den Käufer zurücksenden. Für das reparierte Produkt gilt eine Garantie von 90 Tagen ab dem Datum der Reparatur.

Sonstiges
Sollte ein Teil dieser Garantiebedingungen durch geltendes Recht untersagt sein, so ist der betreffende Teil nichtig, der Rest der Garantiebedingungen bleibt jedoch in vollem Umfang in Kraft.



resideo

www.resideo.com

Security Communications SAS
1198 Avenue Maurice Donat
06250 Mougins, France

© 2021 Resideo Technologies, Inc. Alle Rechte vorbehalten.
Die Marke Honeywell Home wird unter Lizenz von Honeywell International, Inc. verwendet.
Dieses Produkt wird von Resideo Technologies, Inc. und seiner Tochtergesellschaft

1. Inleiding

Dank u voor uw aankoop van de Resideo R200S-1 rookmelder. De rookmelder is geschikt voor installatie binnenshuis in woonhuizen, vakantiewoningen en caravans. Deze handleiding bevat belangrijke veiligheidsinformatie over de installatie en werking van de rookmelder. Lees de handleiding zorgvuldig door en bewaar hem op een veilige plaats voor toekomstige raadpleging.

2. Waar installeert u de rookmelder? **(zie pagina 2)**

Zorg ervoor dat u ook de land specifieke voorschriften en richtlijnen volgt, zoals: Britse BS5839-6 of Duitse DIN14676. In geval van twijfel kunt u dit controleren, bijvoorbeeld door contact op te nemen met uw plaatselijke brandweer.

3. Waar installeert u de rookmelder niet?

- In een omgeving met risico op tocht (bijv. in de buurt van airconditioning, ventilatoren, ventilatieopeningen)
- In ruimtes waar stoom of dampen vrijkomen, b.v. keukens - gebruik in plaats daarvan R200H (alarm met warmtesensor)

OPMERKING: Om vervuiling van de sensor te voorkomen, moet de rookmelder tijdens alle bouw-werkzaamheden waarbij stof of puin vrijkomt, van de montagering worden verwijderd. Indien dit niet mogelijk is, moeten de rookmelderopeningen volledig worden afgedekt met een plastic zak of tape. Wanneer afgedekt, zal de rookmelder geen brand of rook detecteren, dus verwijder de afdekking elke dag wanneer de werkzaamheden zijn voltooid voltooid en vervang deze indien nodig de volgende dag.

4. Installatie **(zie pagina's 3-4)**

WAARSCHUWING: De rookmelder bevat een permanent verzegelde, niet-vervangbare batterij en bevat geen onderdelen die te repareren zijn. Elke poging om de rookmelder te openen of te repareren levert een risico op elektrische schokken of defecten op.

5. Activering **(zie pagina 4)**

Voordat u de rookmelder in gebruik neemt, is het belangrijk dat u hem activeert en test op een correcte werking:

- Als u de sabotage vergrendelingsfunctie wilt inschakelen, breek of knip dan de kleine cilinder af ①.
- Installeer de rookmelder op zijn montagering ②en draai tot hij vastklikt ③. De LED-indicatoren knipperen eenmaal.

- De gehele bovenzijde van de rookmelder is de test/stilte-knop. Druk deze ten minste 3 seconden stevig in ④. De rookmelder zal 3 korte pieptonen laten horen.
- Laat de knop los, de rookmelder kan nog een paar seconden piepen, ter bevestiging dat het is geactiveerd.

6. Verwijdering **(zie pagina 4)**

Zie pagina 4, afbeelding ⑤.

7. Brandveiligheid oefenen

Als de rookmelder alarmeert, en u hebt de testknop niet ingedrukt, dan kan het alarm waarschuwen voor een gevaarlijke situatie en is uw onmiddellijke reactie noodzakelijk. **Als u twijfelt over de oorzaak van het alarm, moet u ervan uitgaan dat de alarmering het gevolg is van een echte brand en moet de woning worden ontruimd.** Stel iedereen bloot aan het geluid van de rookmelder en leg uit wat het geluid betekent. Ontwikkel vluchtplannen voor het hele gezin, bespreek ze met alle gezinsleden en oefen ze regelmatig. Bepaal de uitgangen van elke kamer en een vluchtroute naar buiten vanuit elke uitgang. Leer alle gezinsleden om de deur aan te raken en een alternatieve uitgang te gebruiken als de deur heet is. Leer de leden van het huishouden over de vloer te kruipen om onder de rook en gevaarlijke gassen te blijven. Zorg voor een veilige verzamelplaats buiten het gebouw.

8. Aanbevolen acties wanneer de alarmering is geactiveerd

Sla alarm door te roepen: "Brand! Brand! Brand!", of door met metalen voorwerpen tegen elkaar te slaan. Onmiddellijk evacueren via de dichtstbijzijnde nooduitgang. Stop niet om de brand te onderzoeken of om kostbaarheden of huisdieren te verzamelen. Gebruik uw vluchtroute om iedereen naar buiten te krijgen en kom samen op een afgesproken punt. Sluit onderweg alle open deuren en open alleen de deuren waar u doorheen moet. Controleer deuren en handgrepen met de rug van uw hand. Als ze warm aanvoelen, open de deur dan niet. Als er veel rook is, kruip dan over de vloer omdat de lucht en het zicht dan beter zijn. Als iedereen het gebouw verlaten heeft, bel dan de brandweer. Geef de telefonist(e) uw naam en adres. Ga niet terug het gebouw in. Als er nog iemand binnen is, vertel dit dan aan de brandweer als zij arriveren - zij zullen de persoon sneller en veiliger kunnen vinden dan u.
Zoek een veilige plaats om op de brandweer te wachten. Als zij arriveren, probeer hen zoveel mogelijk informatie te geven over de brand en het gebouw.

Opmerking: Deze richtlijnen zullen u helpen in geval van brand, maar om de kans op brand te verkleinen, moet u de brandveiligheidsregels in acht nemen en gevaarlijke situaties voorkomen

9. Visuele en akoestische signalen

Werkingsmodus	Visueel (flits)	Akoestisch (pieptoon	Beschrijving modus
Normaal	1 x per 40 seconden	Geen	De rookmelder is in goede werking
Test	1 x per seconde (3 x) / pauze 1,5 seconde	1 x per seconde (3 x) / pauze 1,5 seconde	Druk 3 seconden op de test/stilte-knop. De rookmelder wordt getest
Alarm	1 x per seconde (3 x) / pauze 1,5 seconde	1 x per seconde (3 x) / pauze 1,5 seconde	De rookmelder detecteert rook
Alarm dempen	1 x per 8 seconden	Geen	Rookalarm signal is gedempt
Lege batterijalarm	1 x per 40 seconden	1 x per 40 seconden	Batterij is bijna leeg
Lege batterijalarm dempen	1 x per 40 seconden	Geen	Lege batterij alarmstilte is gedempt
Sensorstoring	1 x per 40 seconden	1 x per 40 seconden	Sensor functioneert niet goed
HOE HET ALARMGELUID TE DEMPEN			
Alarm dempen	ALLEEN ALS DE VOORGESCHREVEN ACTIES UIGEVOERD ZIJN		Druk 3 seconden op de test/stilte-knop.
Lege batterij alarm dempen			Druk 3 seconden op de test/stilte-knop.

10. Onderhoud

De rookmelder is uitgerust met een zelftestmechanisme. Daarnaast raden we aan om de rookmelder minimaal één keer per maand handmatig te testen door op de test/stil-knop te drukken. Als de rookmelder goed functioneert, zal hij een luide pieptoon geven. Vanwege de luidheid van het alarm moet u tijdens het testen altijd op armlengte afstand van het apparaat staan. Als de rookmelder het geluidssignaal niet geeft, moet hij onmiddellijk worden vervangen. Maak de rookmelder ten minste eenmaal per maand schoon om vuil, stof of puin te verwijderen. Gebruik een stofzuiger met een zachte borstel en stofzuig alle kanten van de rookmelder. Open de rookmelder niet om hem van binnen schoon te maken. De rookmelder bevat geen onderdelen die onderhouden kunnen worden - probeer de rookmelder niet te openen of te repareren. Als de rookmelder tekenen van beschadiging vertoont, moet hij worden vervangen.

11. Waarschuwingen

De rookmelder is uitsluitend bestemd voor gebruik binnenshuis. Om verwondingen te voorkomen, moet de rookmelder volgens de installatie-instructies stevig aan een plafond/muur bevestigd worden. Schilder of bedek de rookmelder niet. De rookmelder mag niet worden blootgesteld aan buitensporige hitte, zoals zonneschijn, vuur, enz. Test niet met vlammen - dit kan de rookmelder in brand steken en het huis beschadigen. Test niet met rook, aangezien de resultaten misleidend kunnen zijn, tenzij speciale apparatuur wordt gebruikt. Langdurige blootstelling aan lage of hoge temperaturen, of aan een hoge vochtigheidsgraad, kan de levensduur van de batterij verkorten.
Langdurige alarmering vermindert de levensduur van de batterij. Bij de constructie van de rookmelder zijn de modernste ontwerp-, materiaal- en fabricagetechnieken gebruikt om het risico van verontreiniging door stof, insecten, enz. tot een minimum te beperken. Het is echter onmogelijk om dit risico volledig uit te sluiten, dus zorg ervoor dat de rookmelder schoon is en dat er zich geen stof ophoopt. Eventuele insecten of spinnenwebben in de buurt van de rookmelder moeten onmiddellijk verwijderd worden. Onder bepaalde omstandigheden kan zich, zelfs bij regelmatig schoonmaken, verontreiniging in de sensor ophopen waardoor het alarm afgaat. Als dit gebeurt moet de rookmelder vervangen worden.

12. Specificaties

Detectiemethode	:	Optische sensor
Voeding	:	Verzegelde batterij 3 V DC (meegeleverd)
Levensduur batterij	:	10 jaar
Alarmvolume	:	$\geqslant$ 85 dB (A) op 3 meter
Alarmgevoeligheid	:	0,105 - 0,155 dB/m
Bedrijfstemperatuur	:	0°C - 40°C
Luchtvochtigheid	:	25% - 93% RH
Datum van vervanging	:	Zie label achterzijde product ("mm jjjj" formaat)
Individuele alarm indicator	:	Ja
Alarm onderdrukkingsfunctie	:	Ja
Waarschuwing lege batterij	:	Ja
Stiltefunctie lege batterij	:	Ja
Inbouw in voertuigen voor vrijetijdsbesteding	:	Ja
Montageplaats	:	Plafond of wand
Koppelbaar	:	Nee
Productdimensie	:	ø 116 x 23.8 mm

13. Service en contact

Voor vragen over de installatie, het gebruik of de werking van dit product kunt u terecht op www.resideo.com. Let op: hoewel alles in het werk is gesteld om de nauwkeurigheid van deze publicatie te waarborgen, kan geen aansprakelijkheid worden aanvaard voor fouten of omissies. Gegevens kunnen veranderen, evenals de wetgeving, u wordt dringend geadviseerd kopieën te verkrijgen van de meest recent uitgegeven voorschriften, normen en richtlijnen. Deze publicatie is niet bedoeld om de basis te vormen van een contract.

14. Verwijdering en naleving van regelgeving



Voor vragen over de installatie, het gebruik of de werking van dit product kunt u terecht op www.resideo.com. Let op: hoewel alles in het werk is gesteld om de nauwkeurigheid van deze publicatie te waarborgen, kan geen aansprakelijkheid worden aanvaard voor fouten of omissies. Wanneer het toestel het einde van zijn levensduur heeft bereikt, moet u het weggooien in overeenstemming met de plaatselijke voorschriften. Het is geclassificeerd als elektronisch afval en bevat een batterij, en moet daarom gescheiden van het huisvuil worden afgevoerd.



Deze rookmelder is door CNPP gecertificeerd volgens de Europese norm EN 14604 "Elektrische toestellen voor de detectie van brand in woonhuizen". Het voldoet aan de General Product Safety Directive (GPSD), de Electromagnetic Compatibility Directive (EMC), de Construction Products Regulation (CPR) en de Restriction of Hazardous Substances Directive (RoHS).

15. Aansprakelijkheid

Deze rookmelder is ontworpen om u te waarschuwen voor een mogelijk gevaarlijke brand. Het is niet ontworpen om een brandprobleem te verhelpen of om een specifieke brandhaard te lokaliseren. Resideo is niet aansprakelijk voor het betalen van een brandonderzoek of service-oproep die uitgevoerd of geregeld wordt naar aanleiding van een alarm.

17. Garantie

RESIDEO'S 10 JAAR GARANTIEBELEID
R100C-1, R200C-1, R200S-1, R200H-N1, R200ST-N1, R200C-N1, R200S-N1, R200C-2, R200S-2, R200H-N2, R200ST-N2, R200C-N2, R200S-N2, R200C2-A, R200C2-A-UK

Begunstigde van deze Garantie
Deze beperkte garantie wordt aan de directe klant ("Koper") verstrekt door het lid van de bedrijvengroep Resideo Technologies, Inc ("Resideo") dat het product verkoopt. Resideo verstrekt deze garantie niet aan de consument of eindgebruiker van het product. Resideo verwacht dat de Koper aan zijn klanten een garantie geeft die gelijkwaardig is aan de garantie die Resideo hieronder aan de Koper geeft. Dit doet geen afbreuk aan eventuele wettelijke verplichtingen die Resideo als fabrikant van de Producten jegens de consument kan hebben. Resideo behoudt zich het recht voor om, naar eigen goeddunken, deze Garantievoorwaarden en de producten waarop deze Garantievoorwaarden van toepassing zijn, te wijzigen. Eventuele wijzigingen in deze Garantievoorwaarden zijn alleen van toepassing op Producten die verkocht zijn na de datum van de wijziging.

Resideo's Garantie
Resideo garandeert dat de Producten vrij zijn van defecte materialen en gebrekkig vakmanschap en voldoen aan de toepasselijke specificaties gedurende een periode van 120 maanden vanaf de productiedatumcode op het Product. Indien een Product defect raakt tijdens de toepasselijke garantieperiode om een reden die hieronder niet wordt uitgesloten, zal Resideo, naar eigen keuze, ofwel het Product kosteloos repareren of vervangen door een nieuw of gereviseerd product, ofwel de voor het Product betaalde prijs crediteren op de rekening van de Koper. Resideo is niet verantwoordelijk voor de kosten van de Koper voor het de-installeren en herinstalleren van het Product, reiskosten of andere kosten.

Uitsluitingen van de Garantie
Deze garantie is een uitgebreide fabrieksgarantie en komt, voor zover wettelijk toegestaan, in de plaats van alle andere garanties en voorwaarden, expliciet of impliciet, inclusief die van bevredigende kwaliteit of geschiktheid voor een bepaald doel. Resideo heeft geen verplichting onder deze garantie of anderszins indien: i) Het product niet wordt geïnstalleerd in overeenstemming met de installatie-instructies van Resideo en de toepasselijke installatienormen, niet wordt gebruikt voor een doel waarvoor het is ontworpen en in overeenstemming met de gebruikersinstructies van Resideo of niet wordt onderhouden in overeenstemming met de onderhouds- en verzorgingsinstructies van Resideo of wordt gewijzigd (met inbegrip van de wijziging van een serienummer), onderhouden of gerepareerd door iemand anders dan Resideo/Resideo's geautoriseerde service/ reparatiecentrum: ii) De schade is veroorzaakt door gebeurtenissen van buitenaf, zoals blikseminslag, stroompieken, brand, overstromingen, natuurrampen, of de soort of kwaliteit van water, of is veroorzaakt door verkeerd gebruik, of vandalisme; of iii) Een defect is niet veroorzaakt door gebrekkige materialen of vakmanschap. iv). Deze garantie dekt niet de herbruikbare batterij gebruikt in R200C2-A & R200C2-A-UK.

Deze garantie dekt niet de kosten voor het vervangen van verbruiksartikelen (zoals batterijen), onderhoudscontroles en aanpassingen, zoals de kalibratie van het product, die nodig kunnen zijn volgens de gebruiks- en onderhoudsinstructies van het product.

Retourzendingen en reparaties
Alvorens een Product te retourneren dat defect is geraakt tijdens de toepasselijke garantieperiode om een reden die niet is uitgesloten onder deze Garantievoorwaarden, dient de Koper contact op te nemen met de klantenservice van Resideo om een RMA-nummer (Return Merchandise Authorization) te verkrijgen. Om het RMA-nummer te verkrijgen, moet de Koper het volgende verstrekken: i) Modelnummer en serienummer van het Product, ii) Bewijs van aankoop, iii) Omschrijving van het defect. De Koper zendt het defecte Product op eigen kosten naar Resideo, deugdelijk verpakt om schade aan het Product te voorkomen, samen met de RMA en het aankoopbewijs, overeenkomstig de instructies van de vertegenwoordiger van de klantendienst van Resideo. Resideo zal het geretourneerde Product testen om te verifiëren of het defect is. Op verzoek van Resideo zal de Koper alle aanvullende informatie verstrekken die Resideo redelijkerwijs nodig heeft om de oorzaak van het defect te verifiëren, met inbegrip van datum en plaats van installatie, toepassing van het Product, wijze van bediening, onderhoudsgegevens en de wijze van storing. Indien Resideo vaststelt dat het Product defect is, beslist Resideo of het Product wordt gerepareerd of vervangen, dan wel of de aankoopprijs van het Product wordt gecrediteerd op de rekening van de Koper. Indien Resideo besluit om het Product te vervangen, zal Resideo het vervangende Product op kosten van Resideo naar de Koper sturen. Tenzij schriftelijk anders overeengekomen, vernietigt Resideo elk Product waarvan zij vaststelt dat het defect is. Indien Resideo niet vaststelt dat het Product gebrekkig is, behoudt Resideo zich het recht voor om de redelijke kosten van haar onderzoek naar het vermeende gebrek aan de Koper in rekening te brengen. Indien de Koper Resideo vooraf betaalt voor de kosten van het terugsturen van het Product, zal Resideo het niet-defecte Product terugsturen naar de Koper, maar anders zal Resideo het Product vernietigen.

Reparaties buiten garantie
Op verzoek van de Koper zal Resideo aan de Koper een prijsopgave verstrekken voor de kosten van reparatie van een Product buiten de toepasselijke garantieperiode, indien Resideo van mening is dat een dergelijk Product gerepareerd kan worden. Indien Koper de prijsopgave aanvaardt en het Product naar Resideo stuurt (volgens dezelfde procedure als voor retourzendingen binnen de garantie), zal Resideo het Product repareren overeenkomstig de prijsopgave en het gerepareerde Product aan Koper retourneren. Het gerepareerde Product heeft een garantie van 90 dagen vanaf de datum van reparatie.

Diversen
Indien enig onderdeel van deze Garantievoorwaarden verboden is door toepasselijke wetgeving, zal het betreffende onderdeel nietig zijn, maar de rest van de Garantievoorwaarden zal volledig van kracht blijven.



resideo

www.resideo.com

Security Communications SAS
1198 Avenue Maurice Donat
06250 Mougins, France

© 2021 Resideo Technologies, Inc. Alle rechten voorbehouden.
Het Honeywell Home handelsmerk wordt gebruikt onder licentie van Honeywell International, Inc.
Dit product wordt vervaardigd door Resideo Technologies, Inc. en zijn filialen.

1. Introduction

Merci d'avoir acheté le détecteur de fumée Resideo R200S-1. Ce produit convient pour une installation intérieure, aussi bien dans les maisons que dans les caravanes.
Ce manuel contient des informations de sécurité importantes concernant l'installation et le fonctionnement de ce détecteur. Veuillez lire attentivement ce manuel et le conserver pour le consulter ultérieurement.

2. Où installer l'appareil? **(voir page 2)**

Reportez-vous à la page 2 pour les conseils. Veuillez vous assurer que vous suivez également les réglementations et directives spécifiques à chaque pays, telles que : Anglais BS5839-6 ou Allemand DIN14676. En cas de doute, veuillez contacter les pompiers.

3. Où ne pas installer l'appareil

- Dans un environnement présentant un risque de courant d'air (par exemple, à proximité d'une climatisation, de ventilateurs, de bouches d'aération).
- Dans les zones où de la vapeur ou des fumées sont émises, par exemple dans les cuisines, utilisez plutôt le R200H (détecteur avec capteur de chaleur).

REMARQUE: Pour éviter la contamination du capteur, le détecteur de fumée doit être retiré de son support pendant toute la durée des travaux de construction impliquant de la poussière ou des débris. Si cela n'est pas possible, le détecteur de fumée doit être entièrement recouvert d'un sac en plastique ou de ruban adhésif. Lorsqu'il est recouvert, le détecteur ne détectera pas les incendies ou la fumée. Il faut donc retirer la protection en fin de journée et la remettre le lendemain si nécessaire.

4. Installation **(voir pages 3-4)**

Reportez-vous aux pages 3 et 4 pour obtenir des conseils.

ATTENTION: Reportez-vous aux pages 3 et 4 pour obtenir des conseils. Toute tentative d'ouverture ou de réparation entraîne un risque de choc électrique ou de dysfonctionnement.

5. Activation **(voir page 4)**

Avant de mettre en service le détecteur de fumée, il est important de l'activer et de vérifier son bon fonctionnement :

- Si vous devez activer le dispositif de verrouillage inviolable, cassez ou coupez le petit cylindre ①.
- Installez l'alarme dans son support de montage ② et tournez-la jusqu'à ce qu'elle s'emboîte ③. Les indicateurs LED clignoteront une fois.

- Le bouton test/silence se trouve à la surface du couvercle. Appuyez fermement sur la touche pendant au moins 3 secondes ④. L'alarme émet 3 bips brefs.
- Relâchez le bouton. L'alarme peut émettre un bip pendant quelques secondes de plus, ce qui confirme qu'elle a été activée.

6. Suppression (voir page 4)

Se référer à la page 4, image ⑤.

7. Pratiquer la sécurité incendie

Si le l'alarme du détecteur retentit et que vous n'avez pas appuyé sur le bouton de test, il peut signaler une situation dangereuse et une réaction immédiate de votre part est nécessaire. **En cas de doute sur la cause d'une alarme, il faut supposer que l'alarme est due à un incendie réel et que le logement doit être évacué.**

Exposez tout le monde au son d'un détecteur de fumée et expliquez ce que ce son signifie. Élaborez des plans d'évacuation, discutez-en avec tous les membres de la famille et mettez-les en pratique régulièrement. Déterminez les sorties de chaque pièce et un itinéraire d'évacuation vers l'extérieur. Apprenez à tous les membres du foyer à toucher la porte et à utiliser une autre sortie si la porte est chaude. Apprenez aux membres de la famille à ramper sur le sol pour rester en dessous de la fumée et des gaz toxiques. Choisissez un lieu de rencontre sûr à l'extérieur du bâtiment.

8. Actions recommandées en cas de déclenchement du détecteur de fumée

Tirez la sonnette d'alarme en criant : « Au feu! Au feu! Au feu! », ou en frappant des objets métalliques l'un contre l'autre. Évacuez immédiatement, en utilisant la sortie de secours la plus proche. Ne vous arrêtez pas pour enquêter sur l'incendie ou pour récupérer des objets de valeur ou des animaux domestiques. Utilisez l'itinéraire convenu pour faire sortir tout le monde et rendez-vous au point de rencontre convenu. En cours de route, fermez toutes les portes ouvertes et n'ouvrez que celles que vous devez franchir. Vérifiez les portes et les poignées avec le dos de votre main. Si elles sont chaudes, n’ouvrez pas la porte. S'il y a beaucoup de fumée, rampez au sol car l'air et la visibilité y seront meilleurs. Une fois que tout le monde est sorti du bâtiment, appelez les pompiers depuis n'importe quel téléphone. Communiquez à l’opérateur votre nom et l'adresse. Ne retournez pas dans le bâtiment pour quelconque raison que ce soit. S'il y a encore quelqu'un à l'intérieur, dites-le aux pompiers lorsqu'ils arrivent - ils pourront trouver la personne plus rapidement et plus sûrement que vous.

Trouvez un endroit sûr où attendre les pompiers. Lorsqu'ils arrivent, essayez de leur donner le plus d'informations possible sur l'incendie et le bâtiment.

Remarque: Ces directives vous aideront en cas d'incendie. Toutefois, pour réduire les risques de départ de feu, il convient d'appliquer les règles de sécurité incendie et d'anticiper les situations dangereuses.

9. Signaux visuels et sonores

Mode opérationnel	Signal visuel (flash)	Signal sonore (bip)	Mode description
Normal	1 x toutes les 40 secondes	Aucun	L'appareil fonctionne correctement
Test	1 x par seconde (3 x) / pause de 1,5 secondes	1 x par seconde (3 x) / pause de 1,5 secondes	Appuyez sur le bouton test/silence pendant 3 secondes. L'appareil est testé
Alarme	1 x par seconde (3 x) / pause de 1,5 secondes	1 x par seconde (3 x) / pause de 1,5 secondes	L'appareil détecte la fumée
Silence de l'alarme	1 x toutes les 8 secondes	Aucun	Le signal du détecteur de fumée est coupé
Avertisseur de batterie faible	1 x toutes les 40 secondes	1 x toutes les 40 secondes	La batterie est faible
Silence d'avertissement de batterie faible	1 x toutes les 40 secondes	Aucun	L'avertissement de batterie faible est mis en sourdine
Avertissement de défaut de capteur	1 x toutes les 40 secondes	1 x toutes les 40 secondes	Le capteur ne fonctionne pas correctement
COMMENT COUPER LE SON DE L'ALARME			
Silence de l'alarme	SEULEMENT APRÈS QUE LES ACTIONS RECOMMANDÉES AIENT ÉTÉ FAITES		Appuyez sur le bouton test/silence pendant 3 secondes.
Avertisseur de batterie faible			Appuyez sur le bouton test/silence pendant 3 secondes.

Assistance téléphonique en Français: 0033801840536

10. Maintenance

Ce détecteur de fumée est équipé d'un mécanisme d'auto-contrôle. En outre, nous recommandons de tester le détecteur de fumée manuellement au moins une fois par mois en appuyant sur le bouton de test/silence. Si le détecteur de fumée fonctionne correctement, il émet un signal sonore fort. En raison du niveau sonore de l'alarme, veillez à toujours vous tenir à distance de l'appareil lors des tests. Si le détecteur de fumée n'émet pas de signal sonore, il doit être remplacé immédiatement. Nettoyez le détecteur de fumée au moins une fois par mois pour enlever la saleté, la poussière ou les débris. Utilisez un aspirateur avec une brosse douce et aspirez tous les côtés du détecteur de fumée. Ne retirez pas le couvercle supérieur pour nettoyer l'intérieur. Le détecteur ne contient aucune pièce réparable - n'essayez pas de l'ouvrir ou de la réparer. Si le détecteur présente des signes d'endommagement, il doit être remplacé.

11. Avertissements

Ce détecteur de fumée est destiné à un usage intérieur uniquement. Pour éviter toute blessure, ce détecteur de fumée doit être solidement fixé à un plafond/mur, conformément aux instructions d'installation. Ne peignez pas et ne couvrez pas le détecteur de fumée. Ce détecteur de fumée ne doit pas être exposé à une chaleur excessive comme le soleil, le feu, etc. Ne pas tester avec une flamme - cela pourrait mettre le feu au détecteur de fumée et endommager la maison. Ne pas tester avec de la fumée, car les résultats peuvent être trompeurs, sauf si un équipement spécial est utilisé. Une exposition prolongée à des températures basses ou élevées, ou à une forte humidité, peut réduire la durée de vie de la batterie. Des périodes d'alarme prolongées réduisent la durée de vie de la batterie. Les dernières techniques de conception, de matériaux et de fabrication ont été utilisées dans la construction de ce détecteur de fumée afin de minimiser le risque de contamination par la poussière, les insectes, etc. Toutefois, il est impossible d'éliminer complètement ce risque. Veillez donc à ce que le détecteur de fumée soit propre et que la poussière ne s'accumule pas. Tout insecte ou toile d'araignée à proximité du détecteur de fumée doit être rapidement éliminé. Dans certaines circonstances, même avec un nettoyage régulier, de la poussière peut s'accumuler dans le capteur et déclencher l'alarme. Si cela se produit, le détecteur de fumée doit être remplacé.

12. Spécifications

Méthode de détection	:	Capteur optique
Alimentation électrique	:	Pile scellée 3 VCC (incluse)
Durée de vie de la batterie	:	10 ans
Volume de l'alarme	:	⩾ 85 dB (A) à 3 mètres
Sensibilité de l'alarme	:	0,105 - 0,155 dB/m
Température de fonctionnement	:	0°C - 40°C
Humidité de fonctionnement	:	25% - 93% RH
Date de remplacement	:	Voir l'étiquette du produit (format "mm yyyy")
Indicateur individuel d'alarme	:	Oui
Fonction d’alarme silencieuse	:	Oui I Temps de silence : 10 heures
Avertisseur de batterie faible	:	Oui
Fonction silencieuse en cas de batterie faible	:	Oui I Temps de silence : 10 heures
Installation dans les véhicules touristiques	:	Oui
Emplacement de montage	:	Plafond ou mur
Interconnectable	:	Non
Dimensions du produit	:	ø 116 x 23.8 mm

Fonctionnalités certifiées par la marque NF	
Installation	Mur Plafond
Fonctionne avec	Pile incluse
Autonomie de la pile	10 ans
Témoin lumineux d'alarme	Oui
Possibilité de connecter mon détecteur avec	Non
Prévu pour l'installation dans le mobile home / caravane / camping-car	Oui
Mise en pause de l'alarme sonore	Oui
Mise en pause de l'indication sonore pile en fin de vie	Oui

13. Service et contact

Pour toute question concernant l'installation, l'utilisation ou le fonctionnement de ce produit, veuillez consulter le site **www.resideo.com**. Remarque : bien que tous les efforts aient été faits pour assurer l'exactitude de cette publication, aucune responsabilité ne peut être acceptée en cas d'erreurs ou d'omissions. Les données peuvent changer, de même que la législation, et il vous est fortement conseillé d'obtenir des copies des règlements, normes et directives les plus récents. Cette publication n'est pas destinée à constituer la base d'un contrat.

14. Disposition et conformité réglementaire



Ce produit est conforme à la directive 2002/96/CE relative aux déchets d'équipements électriques et électroniques (DEEE). Lorsque l'appareil est arrivé en fin de vie, mettez-le au rebut conformément aux réglementations locales. Il est classé comme déchet électronique et contient une batterie. Il doit donc être éliminé séparément des déchets ménagers.



Ce détecteur de fumée est certifié par CNPP selon la norme européenne EN 14604 "Appareils électriques pour la détection d'incendie dans les locaux domestiques". Il est conforme à la directive sur la sécurité générale des produits (GPSD), à la directive sur la compatibilité électromagnétique (EMC), au règlement sur les produits de construction (CPR) et à la directive sur la restriction des substances dangereuses (RoHS).

15. Clause de non-responsabilité

Ce détecteur de fumée est conçu pour vous alerter en cas d'incendie potentiellement dangereux. Il n'est pas conçu pour remédier à un problème d'incendie ni pour localiser une source spécifique d'incendie. Resideo n'est pas tenu de payer pour toute enquête sur les incendies ou tout appel de service effectué ou organisé en réponse à une alarme.

16. POLITIQUE DE GARANTIE DE 10 ANS DE RESIDEO

R100C-1, R200C-1, R200S-1, R200H-N1, R200ST-N1, R200C-N1, R200S-N1, R200C-2, R200S-2, R200H-N2, R200ST-N2 R200C-N2, R200S-N2, R200C2-A, R200C2-A-UK

Bénéficiaire de cette garantie

La présente garantie limitée est fournie à son client direct ("l'acheteur") par le membre du groupe d'entreprises Resideo Technologies, Inc ("Resideo") qui vend le produit. Resideo ne fournit pas cette garantie au consommateur ou à l'utilisateur final du produit. Resideo s'attend à ce que l'acheteur donne à ses clients une garantie équivalente à celle donnée par Resideo à l'acheteur en vertu des présentes. Ceci n'affecte pas les obligations légales que Resideo peut avoir envers les consommateurs en tant que fabricant des produits. Resideo se réserve le droit, à sa libre appréciation, de modifier ces conditions de garantie et les produits auxquels ces conditions de garantie s'appliquent. Toute modification de ces conditions de garantie s'applique uniquement aux produits vendus après la date de la modification.

Garantie de Resideo

Resideo garantit que les produits sont exempts de matériaux défectueux et de défauts de fabrication et qu'ils sont conformes aux spécifications applicables pendant une période de 120 mois à compter de la date de fabrication indiquée sur le produit. Si un produit devient défectueux pendant la période de garantie applicable pour une raison qui n'est pas exclue ci-dessous, Resideo, à sa seule appréciation, réparera ou remplacera gratuitement un produit neuf ou remis à neuf, ou créditera le compte de l'acheteur du prix payé pour le produit. Resideo ne sera pas responsable des coûts de l'acheteur pour la désinstallation et la réinstallation du produit, des frais de déplacement ou de tout autre coût.

Exclusions de la garantie

Cette garantie est une garantie complémentaire du fabricant et dans la mesure permise par la loi, elle remplace toutes les autres garanties et conditions, explicites ou implicites, y compris celles de qualité satisfaisante ou d'adéquation à un usage particulier. Resideo n'aura aucune obligation au titre de cette garantie ou autre si : i) Le produit n'est pas installé conformément aux instructions d'installation de Resideo et aux normes d'installation applicables, n'est pas utilisé à des fins pour lesquelles il est conçu et conformément aux instructions d'utilisation de Resideo ou n'est pas entretenu conformément aux instructions d'entretien et de maintenance de Resideo ou est modifié (y compris l'altération de tout numéro de série), entretenu ou réparé par toute personne autre que Resideo/Centre d'entretien/de réparation agréé de Resideo : ii) Les dommages sont causés par des événements extérieurs, tels que la foudre, les surtensions, les incendies, les inondations, les catastrophes naturelles ou la nature ou la qualité de l'eau, ou sont causés par une mauvaise utilisation ou le vandalisme ; ou iii) Un dysfonctionnement n'est pas causé par des matériaux défectueux ou un défaut de fabrication. iv) Cette garantie ne couvre pas la batterie rechargeable utilisée dans les modèles R200C2-A et R200C2-A-UK. Cette garantie ne couvre pas les coûts de remplacement des éléments consommables (tels que les piles), les contrôles et les réglages de maintenance, tels que l'étalonnage du produit, qui peuvent être nécessaires conformément aux instructions d'utilisation et de maintenance du produit.

Retours et réparations

Avant de renvoyer un produit qui est devenu défectueux pendant la période de garantie applicable pour une raison qui n'est pas exclue en vertu des présentes conditions de garantie, l'acheteur doit contacter le service clientèle de Resideo pour obtenir un numéro d'autorisation de retour de marchandise (RMA). Pour obtenir le numéro RMA, l'acheteur doit fournir : i) le numéro de modèle et le numéro de série du produit, ii) la preuve d'achat, iii) la description du défaut. L'acheteur doit envoyer le produit défectueux à Resideo à ses propres frais, emballé de manière appropriée pour éviter tout dommage au produit, accompagné du RMA et de la preuve d'achat, conformément aux instructions du représentant du service clientèle de Resideo. Resideo testera le produit retourné pour vérifier qu'il est défectueux. À la demande de Resideo, l'acheteur fournira les informations supplémentaires que Resideo peut raisonnablement exiger pour vérifier la cause du défaut, y compris la date et le lieu d'installation, l'application du produit, le mode de fonctionnement, les rapports de maintenance et le mode de défaillance. Si Resideo détermine que le produit est défectueux, Resideo décidera de réparer ou de remplacer le produit ou de créditer le prix d'achat du produit sur le compte de l'acheteur. Si Resideo décide de remplacer le produit, Resideo enverra le produit de remplacement à l'acheteur aux frais de Resideo. Sauf accord contraire par écrit, Resideo détruira tout produit qu'elle juge défectueux. Si Resideo ne trouve pas le produit défectueux, Resideo se réserve le droit de facturer à l'acheteur les coûts raisonnables de son enquête sur le défaut présumé. Si l'acheteur paie à l'avance à Resideo les frais de renvoi du produit, Resideo renverra à l'acheteur le produit non défectueux, sinon Resideo détruira le produit.

Réparations hors garantie

A la demande de l'acheteur, Resideo lui fournira un devis pour les coûts de réparation de tout produit en dehors de la période de garantie applicable, si Resideo considère que ce produit est réparable. Si l'acheteur accepte le devis et envoie le produit à Resideo (en suivant la même procédure que pour les retours sous garantie), Resideo réparera le produit conformément au devis et renverra le produit réparé à l'acheteur. Le produit réparé sera garanti pendant 90 jours à compter de la date de réparation.

Divers

Si une partie des présentes conditions de garantie est interdite par les lois applicables, la partie concernée sera nulle et non avenue, mais le reste des conditions de garantie restera en vigueur et de plein effet.



resideo

www.resideo.com

Security Communications SAS
1198 Avenue Maurice Donat
06250 Mougins, France

© 2021 Resideo Technologies, Inc. Tous droits réservés.
La marque Honeywell Home est utilisée sous licence par Honeywell International, Inc.
Ce produit est fabriqué par Resideo Technologies, Inc. et sa société affiliée.

1. Introducción

Gracias por comprar el detector de humo Resideo R200S-1. Este producto es adecuado para su instalación en interiores en entornos domésticos, incluyendo casas vacacionales estáticas y caravanas. Este manual contiene información importante de seguridad acerca de la instalación y el funcionamiento del detector. Lea atentamente el manual y guárdelo en un lugar seguro para futuras consultas.

2. ¿Dónde instalar el dispositivo? **(ver página 2)**

Consulte la página 2 para obtener instrucciones. Asegúrese de seguir también las leyes y directrices específicas de cada país, como: BS5839-6 británica o DIN14676 alemana. En caso de duda, verifique, por ejemplo, contactando con su Servicio de Bomberos.

3. Dónde no instalar el dispositivo

- En un entorno con riesgo de corrientes de aire (como cerca del aire acondicionado, ventiladores, salidas de ventilación)
- En zonas donde se emite vapor o humos, como en una cocina: use en su lugar R200H (alarma con sensor de calor).

NOTA: Para evitar contaminar el sensor, el detector de humo debe retirarse del soporte mientras realice cualquier trabajo de construcción que implique polvo o escombros. Si esto no es posible, las rejillas de ventilación del detector deben cubrirse por completo con una bolsa de plástico o cinta adhesiva. Cuando está cubierta, la alarma no detecta incendios o humo, por tanto, retire la cubierta cuando finalice el trabajo del día y reemplácela al día siguiente si es necesario.

4. Instalación **(ver páginas 3-4)**

Consulte las páginas 3 y 4 para obtener instrucciones.

ADVERTENCIA: La alarma contiene una batería no reemplazable sellada de forma permanente y no contiene piezas reparables en su interior. Cualquier intento de abrir o reparar provoca un riesgo de descarga eléctrica o avería.

5. Activación **(ver página 4)**

Antes de poner en funcionamiento el detector de humo, es importante activarlo y probarlo para verificar que funciona correctamente:

- Si necesita activar la función de bloqueo a prueba de manipulaciones, rompa o corte el pequeño cilindro ①.

- Instale el detector en su soporte de montaje ② y gírelo hasta que haga clic ③. Los indicadores LED parpadearán una vez.
- La superficie completa de la tapa del detector es el botón de prueba/silencio. Púlselo firmemente durante al menos 3 segundos ④. La alarma emitirá 3 pitidos cortos.
- Suelte el botón. La alarma emitirá un pitido durante unos segundos más, confirmando que se ha activado.

6. Retirada **(ver página 4)**

Consulte la página 4, imagen ⑤.

7. Practicar la seguridad contra incendios

Si suena la alarma y no ha pulsado el botón de prueba, puede indicar una situación peligrosa y se precisa su respuesta inmediata. **Si tiene alguna duda acerca de la causa de una alarma, debe asumir que la alarma se debe a un incendio real y debe evacuar la vivienda.**

Exponga a otros al sonido del detector de humo y explique qué significa el sonido. Desarrolle planes familiares de evacuación, compártalos con todos los miembros de su hogar y practíquelos con regularidad. Determine las salidas de cada habitación y una ruta de evacuación al exterior desde cada salida. Enseñe a todos los miembros de la casa a tocar la puerta y usar una salida alternativa cuando la puerta esté caliente. Enseñe a los miembros de su hogar a gatear por el suelo para mantenerse por debajo del humo y los gases peligrosos. Establezca un punto de reunión seguro fuera del edificio.

8. Acciones recomendadas cuando se activa la alarma del detector de humo

Alerte sobre la alarma gritando: “¡Fuego! ¡Fuego! ¡Fuego!”, o golpeando objetos metálicos entre sí. Evacúe de inmediato, utilizando la salida de incendios más cercana. No se detenga para investigar el incendio ni para recoger objetos de valor o mascotas. Utilice su ruta de escape para sacar a todas las personas y reunirse en un punto acordado. Durante el camino, cierre las puertas y solo abra las puertas por las que debe pasar. Revise las puertas y manijas con el dorso de la mano. Si los siente calientes, no abra la puerta. Si hay mucho humo, gatee por el suelo ya que el aire y la visibilidad serán mejores.
Una vez que haya sacado a todos del edificio, llame al Cuerpo de Bomberos desde cualquier teléfono. Indique al operador tu nombre y dirección. No vuelva al edificio. Si todavía hay alguien dentro, comuníqueselo a los bomberos cuando lleguen, ellos podrán encontrar a la persona más rápido y de forma más segura que usted. Encuentre un lugar seguro para esperar a los bomberos. Cuando lleguen, trate de comunicarles la mayor cantidad de información posible sobre el incendio y el edificio.

Nota: estas pautas lo ayudarán en caso de incendio, sin embargo, para reducir la posibilidad de iniciar incendios, practique las reglas de seguridad contra incendios y evite situaciones peligrosas.

9. Señales visuales y acústicas

Modo de funcionamiento	Señal visual (flash)	Señal acústica (pitido)	Modo de descripción
Normal	1 x cada 40 segundos	Ninguno	El dispositivo funciona correctamente
Prueba	1 x por segundo (3 x) / pausa de 1,5 segundos	1 x por segundo (3 x) / pausa de 1,5 segundos	Pulse el botón de prueba/silencio durante 3 segundos. El dispositivo está probado
Alarma	1 x por segundo (3 x) / pausa de 1,5 segundos	1 x por segundo (3 x) / pausa de 1,5 segundos	El dispositivo está detectando humo
Silencio de alarma	1 x cada 8 segundos	Ninguno	La señal de alarma de humo está silenciada
Advertencia de batería baja	1 x cada 40 segundos	1 x cada 40 segundos	La batería se está agotando
Silencio de advertencia de batería baja	1 x cada 40 segundos	Ninguno	La advertencia de batería baja está silenciada
Advertencia de falla del sensor	1 x cada 40 segundos	1 x cada 40 segundos	El sensor no funciona correctamente
CÓMO SILENCIAR EL SONIDO DE ALARMA			
Silencio de alarma	SÓLO DESPUÉS DE HABER REALIZADO LAS ACCIONES RECOMENDADAS		Pulse el botón de prueba/silencio durante 3 segundos.
Advertencia de batería baja			Pulse el botón de prueba/silencio durante 3 segundos.

10. Mantenimiento

Este detector de humo está equipado con un mecanismo de autoprueba. Además, recomendamos probar el detector de humo manualmente al menos una vez al mes presionando el botón de prueba/silencio. Si la alarma de humo funciona correctamente, emitirá un pitido fuerte. Debido al volumen de la alarma, asegúrese de permanecer a un brazo de distancia de la unidad cuando realice la prueba. Si la alarma de humo no emite la señal acústica, debe ser reemplazada de inmediato. Limpie la alarma de humo al menos una vez al mes para eliminar la suciedad, el polvo o los residuos. Utilice una aspiradora con un cepillo suave y aspire los lados del detector de humo. No retire la cubierta superior para limpiarla por dentro. La alarma no contiene piezas reparables en el interior; no intente abrir ni repararla. Si el detector muestra algún signo de daño, debe reemplazarse.

11. Advertencias

Este Detector de Humo es para uso exclusivo en interiores. Para evitar lesiones, este detector de humo debe fijarse de forma segura a un techo/pared de acuerdo con las instrucciones de instalación. No pinte ni cubra el detector de humo. Este detector de humo no debe exponerse a un calor excesivo como la luz del sol, fuego, etc. No realice la prueba con una llama ya que esto puede incendiar el detector de humo y dañar la casa. No realice una prueba con humo, ya que los resultados pueden ser engañosos, salvo si utiliza un equipo especial. La exposición prolongada a temperaturas altas o bajas, o alta humedad, puede reducir la vida útil de la batería. Los períodos prolongados de alarma reducirán la vida útil de la batería. En la construcción de este detector de humo se ha empleado los últimos diseños, materiales y fabricación para minimizar el riesgo de contaminación por polvo, insectos, etc. Sin embargo, es casi imposible eliminar este riesgo por completo, por lo que debe asegurarse de que el detector se mantiene limpio y no acumula polvo. Cualquier insecto o telaraña que esté cerca de la alarma de humo debe limpiarse de inmediato. En determinadas circunstancias, incluso con una limpieza regular, se puede acumular contaminación en el sensor y activarse la alarma. Si esto ocurre, debe reemplazar el detector de humo.

12. Especificaciones

Método de detección	:	Sensor óptico
Fuente de alimentación	:	Batería sellada 3 V CC (incluida)
Vida útil de la batería	:	10 años
Volumen de la alarma	:	⩾ 85 dB (A) a 3 metros
Sensibilidad de alarma	:	0,105 - 0,155 dB/m
Temperatura de funcionamiento	:	0°C - 40°C
Humedad de funcionamiento	:	25% - 93% RH
Fecha de reemplazo	:	Ver la etiqueta del producto (formato “mm aaaa”)
Indicador de alarma individual	:	Sí
Función de silencio de alarma	:	Sí | Tiempo de silencio: 10 minutos
Advertencia de batería baja	:	Sí
Función de silencio de batería baja	:	Sí | Tiempo de silencio: 10 horas
Instalación en vehículos de ocio	:	Sí
Ubicación de montaje	:	Techo o pared
Interconectable	:	No
Dimensión del producto	:	ø 116 x 23.8 mm

13. Servicio y contacto

Si tiene alguna duda sobre la instalación, el uso o el funcionamiento de este producto, visite **www.resideo.com** Recuerde: aunque se ha hecho todo lo posible para garantizar la precisión en esta publicación, no se aceptará ninguna responsabilidad por errores u omisiones. Los datos pueden cambiar, así como la legislación, y se recomienda encarecidamente que obtenga copias de las regulaciones, normas y pautas más recientes. Esta publicación no pretende conformar la base de un contrato.

14. Eliminación y cumplimiento normativo



Este producto cumple con la Directiva 2002/96/EC de Residuos de Aparatos Eléctricos y Electrónicos (WEEE). Cuando la unidad haya alcanzado el final de su vida útil, deséchela de acuerdo con las normativas locales. Está clasificado como residuo electrónico y contiene una batería, por lo que debe desecharse por separado de la basura doméstica.



Este detector de humo está certificado por CNPP según la norma europea EN 14604 de "Aparatos eléctricos para la detección de incendios en entornos domésticos". Cumple con la Directiva de seguridad general de productos (GPSD), la Directiva de compatibilidad electromagnética (EMC), el Reglamento de productos de construcción (CPR) y la Directiva de restricción de sustancias peligrosas (RoHS).

15. Descargo de responsabilidad

Este detector de humo está diseñado para alertarlo sobre un incendio potencialmente peligroso. No está diseñado para solucionar un problema de incendio ni para localizar una fuente específica de incendio. Resideo no será responsable de costear ninguna investigación de incendio o llamada de servicio realizada o acordada en respuesta a una alarma.

16. POLITICA DE GARANTIA DE 10 ANOS DE RESIDEO

R100C-1, R200C-1, R200S-1, R200H-N1, R200ST-N1, R200C-N1, R200S-N1, R200C-2, R200S-2, R200H-N2, R200ST-N2 R200C-N2, R200S-N2, R200C2-A, R200C2-A-UK

Beneficiario de esta Garantía
El cliente directo (“Comprador”) es el receptor de esta garantía limitada provista por el miembro del grupo de empresas Resideo Technologies, Inc ("Resideo"), que es el vendedor del producto. Resideo no proporciona esta garantía al consumidor o usuario final del producto. Resideo espera que el Comprador proporcione a sus clientes una garantía equivalente a la ofrecida por Resideo al Comprador a continuación. Esto no afecta a las obligaciones legales que Resideo tiene con los consumidores como el fabricante de los Productos. Resideo se reserva el derecho, a su discreción, de cambiar estos Términos de la Garantía y los productos a los que se aplica dichos Términos de la Garantía. Cualquier cambio en los Términos de la Garantía sólo es aplicable a los Productos vendidos después de la fecha del cambio.

Garantía de Resideo
Resideo garantiza que los Productos no tendrán defectos de materiales o de mano de obra y que se adherirán a las especificaciones aplicables durante un plazo de 120 meses desde del código de fecha de fabricación del Producto. Si un Producto presenta defectos por motivos no excluidos a continuación durante el plazo de garantía aplicable, Resideo, a su discreción, reparará el producto o lo reemplazará por uno nuevo o reacondicionado, o abonará el precio pagado por el Producto en la cuenta del Comprador. Resideo no hace responsable de los costes en los que incurra el Comprador al desinstalar y volver a instalar el Producto, los viajes o cualquier otro coste.

Exclusiones de la Garantía
Esta garantía es emitida por el fabricante y, en la medida en que lo permita la legislación, se ofrece en lugar de otras garantías y condiciones, expresas o implícitas, incluidas las garantías de calidad satisfactoria o idoneidad para un fin particular. Resideo no asume ninguna responsabilidad bajo esta garantía o de otra manera si: i) No se instala el producto de acuerdo con las instrucciones de instalación de Resideo y las normas de instalación aplicables, no se utiliza para el fin para el que fue diseñado y siguiendo las instrucciones de usuario de Resideo o no se mantiene conforme a las instrucciones de cuidado y mantenimiento de Resideo o es alterado (incluyendo la alteración de cualquier número de serie), mantenido o reparado por personas ajenas a Resideo/el Centro de servicio/Centro de Reparación autorizado de Resideo: ii) Los daños han sido provocados por acontecimientos externos, como rayos, subidas de tensión, incendios, inundaciones, fenómenos naturales o similares, calidad del agua, o han sido provocados por mal uso o actos de vandalismo; o iii) Un defecto no provocado por materiales o mano de obra defectuosos. iv) Esta garantía no cubre la pila recambiable utilizada en R200C2-A y R200C2-A-UK. Esta garantía no cubre los costes de sustitución de consumibles (como pilas), revisiones y ajustes de mantenimiento, como la calibración del Producto, que pueden ser precisos según las instrucciones de uso y mantenimiento del Producto.

Devoluciones y Reparaciones
Antes de devolver cualquier Producto que se haya convertido en defectuoso durante el período de garantía aplicable por un motivo no excluido en estos Términos de la Garantía, el Comprador debe contactar con el servicio al cliente de Resideo para obtener el número de autorización de devolución de mercancía (RMA). Para recibir dicho número RMA, el Comprador debe aportar: i) el número de modelo y el número de serie del producto, ii) la prueba de compra, y iii) la descripción del defecto. El Comprador debe remitir a Resideo el Producto defectuoso y sufragarlo por su cuenta, empaquetarlo adecuadamente para evitar daños al Producto, y adjuntar el RMA y el comprobante de compra, de conformidad con las instrucciones del representante de servicio al cliente de Resideo. Resideo realizará pruebas en el Producto devuelto para comprobar los defectos. A instancias de Resideo, el Comprador debe proporcionar la información adicional que Resideo pueda requerir de forma razonable para comprobar la causa del defecto, incluyendo la fecha y el lugar de instalación, los usos del Producto, la manera de operarlo, los registros de mantenimiento y el modo de falla. En el caso de que Resideo determine que el Producto es defectuoso, Resideo decidirá si reparar o reemplazar el Producto o abonar el precio de compra del Producto a la cuenta del Comprador. Si Resideo decide reemplazar el Producto, Resideo enviará al Comprador el Producto de reemplazo al Comprador y Resideo sufragará los gastos. Salvo que se acuerde lo contrario por escrito, Resideo destruirá cualquier Producto que considere defectuoso. Si Resideo no determina que el Producto es defectuoso, Resideo se reserva el derecho de cobrar al Comprador los costos razonables de la revisión del defecto alegado. Si el Comprador abona por adelantado a Resideo los costos de devolución del Producto, Resideo enviará al Comprador el Producto no defectuoso, de lo contrario, Resideo destruirá el Producto.

Reparaciones Fuera de Garantía
Bajo solicitud del Comprador, Resideo aportará al Comprador un presupuesto de los costos de reparación de cualquier Producto fuera del período de garantía aplicable, en el caso de que Resideo considere que tal Producto es reparable. Si el Comprador acepta el presupuesto y envía el Producto a Resideo (siguiendo el mismo proceso que para realizar las devoluciones en garantía), Resideo reparará el Producto de acuerdo con el presupuesto y devolverá al Comprador el Producto reparado. El Producto reparado tendrá una garantía de 90 días desde la fecha de reparación.

Observaciones
Si alguna parte de estos Términos de la Garantía está prohibida por la legislación vigentes, la parte correspondiente será nula y sin efecto, pero el resto de los Términos de la Garantía permanecerá en pleno vigor y efecto.



resideo

www.resideo.com

Security Communications SAS
1198 Avenue Maurice Donat
06250 Mougins, France

© 2021 Resideo Technologies, Inc. Todos los derechos reservados.
La marca comercial Honeywell Home se utiliza bajo licencia de Honeywell International, Inc.
Este producto es fabricado por Resideo Technologies, Inc. y su filial.

1. Introdução

Obrigado por comprar o alarme de fumo Resideo R200S-1. Este produto destina-se à instalação no interior em instalações domésticas, incluindo casas de férias estáticas e caravanas.
Este manual contém informação de segurança importante sobre a instalação e operação do alarme. Leia atentamente o manual do utilizador e guarde-o num local seguro para futura referência.

2. Onde instalar o dispositivo? **(consulte a página 2)**

Consulte a página 2 para orientação. Assegure-se que também segue os regulamentos e directrizes específicos do seu país, como: BS5839-6 inglês ou DIN14676 alemão. Confirme no caso de dúvidas entrando em contacto com os bombeiros locais, por exemplo.

3. Onde não instalar o dispositivo

- Em ambientes com risco de correntes de ar (por ex., próximo ao ar condicionado, ventoínhas, saídas de ventilação)
- Em áreas onde seja emitido vapor ou fumos, por ex. cozinhas - utilize R200H (alarme com sensor de calor)

NOTA: Para evitar a contaminação do sensor, o alarme de fumo deve ser removido do suporte durante qualquer trabalho de construção que envolva pó ou detritos. Se isso não for possível, as aberturas do alarme devem ser totalmente cobertas com um saco plástico ou fita adesiva. Quando coberto, o alarme não irá detectar incêndios ou fumo, por isso remova a cobertura quando o trabalho for concluído a cada dia e volte a colocar no dia seguinte, se necessário.

4. Instalação **(consulte as páginas 3-4)**

Consulte as páginas 3 e 4 para orientação.

AVISO: O alarme contém uma bateria permanentemente lacrada e não substituível, e não contém peças que possam ser reparadas dentro. Qualquer tentativa de abertura ou conserto cria um risco de choque eléctrico ou mau funcionamento.

5. Activação **(consulte a página 4)**

Antes de operar o alarme de fumo, é importante activar e testar para assegurar a operação correcta:

- Se precisar de ativar o dispositivo de bloqueio à prova de adulteração, parta ou corte o pequeno cilindro ①.
- Instale o alarme no seu suporte de montagem ② e gire-o até clicar ③. Os indicadores LED piscam uma vez.

- A superfície inteira da tampa do alarme é o botão de teste/silêncio. Pressione-o firmemente durante pelo menos 3 segundos ④. O alarme emite 3 bipes curtos.
- Liberte o botão. O alarme pode soar durante mais alguns segundos para confirmar que está activado.

6. Remoção (consulte a página 4)

Consulte a página 4, imagem ⑤.

7. Exercício de segurança contra incêndio

Se o alarme soar e não tiver pressionado o botão de teste, pode ser um aviso de uma situação perigosa e é necessária a sua resposta imediata. **Se tiver qualquer dúvida quanto à causa de um alarme, deve presumir que o alarme é devido a um incêndio real e a residência deve ser evacuada.**
Exponha todos ao som de um alarme de fumo e explique o que o som significa. Desenvolva planos de fuga para a família, discuta-os com todos os membros e pratique-os regularmente. Determine as saídas de cada quarto e uma rota de fuga para o exterior de cada saída. Ensine todos os membros da família a tocar na porta e utilizar uma saída alternativa quando a porta estiver quente. Ensine os membros da família a rastejarem pelo chão para ficarem por baixo do fumo e gases perigosos. Estabeleça um local de encontro seguro fora do prédio.

8. Acções recomendadas quando o aviso do alarme de fumo for activado

Dê o alarme gritando: “Fogo! Fogo! Fogo!” ou batendo com objectos de metal. Evacue imediatamente utilizando a saída de incêndio mais próxima. Não pare para averiguar sobre o incêndio ou para recolher objectos de valor ou animais de estimação. Utilize a sua rota de fuga para tirar toda a gente e encontrem-se num ponto combinado. Ao longo do caminho, feche todas as portas abertas e apenas abra as portas pelas quais precisa de passar. Verifique as portas e puxadores com as costas da mão. Não abra a porta se estiverem quentes. Se houver muito fumo, rasteje pelo chão, pois o ar e a visibilidade serão melhores. Depois de tirar todos do prédio, chame os bombeiros com qualquer telefone. Dê à operadora o seu nome e endereço. Não volte para o prédio para nada. Se ainda houver alguém dentro, avise os bombeiros quando chegarem - eles serão capazes de encontrar a pessoa com mais rapidez e segurança do que você. Encontre um lugar seguro para esperar pelos bombeiros. Quando chegarem, tente dar-lhes o máximo de informações possível sobre o incêndio e o prédio.

Nota: Estas directrizes irão ajudá-lo em caso de incêndio, no entanto, para reduzir a probabilidade de início de incêndios, siga as regras de segurança contra incêndios e evite situações perigosas.

9. Sinais visuais e sonorous

Modo de operação	Sinal visual (piscar)	Sinal sonoro (bip)	Modo de descrição
Normal	1 x por 40 segundos	Nenhum	O dispositivo está a funcionar correctamente
Teste	1 x por segundo (3 x) / pausa de 1.5 segundos	1 x por segundo (3 x) / pausa de 1.5 segundos	Pressionar o botão de teste de teste/silêncio durante 3 segundos. Dispositivo está testado
Alarme	1 x por segundo (3 x) / pausa de 1.5 segundos	1 x por segundo (3 x) / pausa de 1.5 segundos	Dispositivo está a detectar fumo
Sem alarme	1 x por 8 segundos	Nenhum	Sinal de alarme de fumo está desligado
Aviso de bateria fraca	1 x por 40 segundos	1 x por 40 segundos	Bateria está fraca
Sem aviso de bateria fraca	1 x por 40 segundos	Nenhum	Aviso de bateria fraca está desligado
Aviso de avaria do sensor	1 x por 40 segundos	1 x por 40 segundos	Sensor não está a funcionar correctamente
COMO DESLIGAR O SOM DO ALARME			
Sem alarme	UNICAMENTE APÓS AS ACÇÕES RECOMENDADAS TEREM SIDO REALIZADAS		Pressionar o botão de teste de teste/silêncio durante 3 segundos.
Aviso de bateria fraca			Pressionar o botão de teste de teste/silêncio durante 3 segundos.

10. Manutenção

Este alarme de fumo está equipado com um mecanismo de auto-teste. Além disso, recomendamos que você teste o alarme de fumaça manualmente pelo menos uma vez por mês pressionando o botão de teste/silêncio. Se o alarme de fumo funcionar correctamente, irá emitir um bip alto. Devido ao volume do alarme, certifique-se que está sempre à distância de um braço da unidade durante o teste. O alarme de fumo deve ser substituído imediatamente se não emitir o sinal sonoro. Limpe o alarme de fumo pelo menos uma vez por mês para remover sujidade, pó ou detritos. Utilize um aspirador com uma escova suave e aspire todos os lados do alarme de fumo. Não remova a tampa superior para limpar o interior. O alarme não contém peças para o utilizador - não tente abri-lo ou repará-lo. Deve ser substituído se apresentar qualquer sinal de danos.

11. Avisos

Este Alarme de fumo serve unicamente para utilização no interior. Para evitar ferimentos, este Alarme de fumo deve ser bem fixo a um teto/parede de acordo com as instruções de instalação. Não pinte ou cubra o Alarme de fumo. Este Alarme de fumo não deve ser exposto a calor excessivo, como luz do sol, fogo, etc. Não teste com chamas - isso pode incendiar o Alarme de fumo e danificar a casa. Não teste com fumo, pois os resultados podem ser enganosos, a menos que seja utilizado um equipamento especial. A exposição prolongada a temperaturas baixas ou altas ou humidade alta pode reduzir a vida útil da bateria. Períodos prolongados de alarme irão reduzir a vida útil da bateria. Foram utilizados os projectos, materiais e técnicas de fabrico mais recentes na construção deste Alarme de fumo para minimizar o risco da sua contaminação por pó, insectos, etc. No entanto, é impossível eliminar completamente esse risco, por isso certifique-se que o Alarme de fumo está limpo e sem pó acumulado. Devem ser imediatamente removidos quaisquer insectos ou teias de aranha nas proximidades do Alarme de fumo. Em certas circunstâncias, mesmo com uma limpeza regular, pode haver acumulação de contaminação no sensor, disparando o alarme. Se isto acontecer, o Alarme de fumo deve ser substituído.

12. Especificações

Método de detecção	: Sensor óptico
Alimentação	: Bateria selada 3 V DC (incluída)
Vida útil da bateria	: 10 anos
Volume do alarme	: ⩾ 85 dB (A) a 3 metros
Sensibilidade do alarme	: 0,105 - 0,155 dB/m
Temperatura de funcionamento	: 0°C - 40°C
Humidade de funcionamento	: 25% - 93% RH
Data de substituição	: Consulte a etiqueta do produto (formato “mm aaaa”)
Indicador de alarme individual	: Sim
Função de desligar alarme	: Sim | Tempo de silêncio: 10 minutos
Aviso de bateria fraca	: Sim
Função de silêncio de bateria fraca	: Sim | Tempo de silêncio: 10 horas
Instalação em veículos de acomodação de lazer	: Sim
Localização da montagem	: Tecto ou parede
Interconectáve	: Não
Dimensão do produto	: ø 116 x 23.8 mm

13. Serviço e contacto

Para questões sobre a instalação, utilização ou operação deste produto, visite **www.resideo.com** Nota: apesar dos esforços para assegurar a precisão desta publicação, não seremos responsáveis por erros ou omissões. Os dados podem ser alterados, assim como a legislação, e aconselhamos que obtenha cópias actualizadas das regulações, padrões e directrizes emitidas. Esta publicação não se destina a formar uma base de contrato.

14. Eliminação e conformidade regulamentar



Este produto está em conformidade com a Directiva de Equipamento Eléctrico e Electrónico Utilizado (WEEE) 2002/96/CE. Elimine de acordo com os regulamentos locais quando a unidade chegar ao final do seu tempo de funcionamento. É classificada como lixo electrónico e contém uma bateria, por isso, deve ser descartada separada do lixo doméstico.



Este alarme de fumo é certificado pela CNPP para o padrão europeu EN 14604 “Aparelhos eléctricos para a detecção de incêndio em instalações domésticas”. Está em conformidade com a Diretiva de Segurança Geral do Produto (GPSD), a Diretiva de Compatibilidade Eletromagnética (EMC), o Regulamento de Produtos de Construção (CPR) e a Diretiva de Restrição de Substâncias Perigosas (RoHS).

15. Renúncia de responsabilidade

Este alarme de fumo destina-se para o alertar sobre um incêndio potencialmente perigoso. Não se destina a solucionar um problema de incêndio nem a localizar uma fonte de incêndio específica. A Resideo não se responsabiliza pelo pagamento de qualquer investigação de incêndio ou chamada de serviço realizada ou programada em relação a um alarme.

16. POLITICA DE GARANTIA DE 10 ANOS DA RESIDEO

R100C-1, R200C-1, R200S-1, R200H-N1, R200ST-N1, R200C-N1, R200S-N1, R200C-2, R200S-2, R200H-N2, R200ST-N2 R200C-N2, R200S-N2, R200C2-A, R200C2-A-UK

Beneficiário Desta Garantia
Esta garantia limitada é fornecida ao cliente directo ("Comprador") pelo membro do grupo de empresas Resideo Technologies, Inc ("Resideo") que vende o produto. A Resideo não fornece esta garantia ao consumidor ou utilizador final do produto. A Resideo espera que o Comprador dê aos seus clientes uma garantia equivalente à fornecida pela Resideo ao Comprador nos termos deste instrumento. Isto não afecta as obrigações legais que a Resideo possa ter para com os consumidores como fabricante dos Produtos. A Resideo reserva-se ao direito, a seu critério, de alterar estes Termos de Garantia e os produtos aos quais estes Termos de Garantia se aplicam. Quaisquer alterações a estes Termos de Garantia aplicam-se unicamente aos Produtos vendidos após a data da alteração.

Garantia da Resideo
A Resideo garante que os produtos estarão isentos de materiais e mão de obra com defeito e estarão em conformidade com as especificações aplicáveis por um período de 120 meses a partir do código da data de fabrico do produto. Se algum Produto avariar durante o período de garantia aplicável por um motivo que não esteja excluído abaixo, a Resideo irá, a seu exclusivo critério, reparar ou substituir gratuitamente por um produto novo ou remodelado, ou creditar o preço pago pelo Produto na conta do comprador. A Resideo não será responsável por quaisquer custos de desinstalação e reinstalação do Produto do Comprador, viagens ou quaisquer outros custos.

Exclusões da Garantia
Esta garantia é uma garantia estendida do fabricante e, na extensão permitida por lei, substitui todas as outras garantias e condições, expressas ou implícitas, incluindo aquelas de qualidade ou adequação satisfatória a uma finalidade específica. A Resideo não terá nenhuma obrigação sob esta garantia ou de outra forma se: i) o produto não for instalado de acordo com as instruções de instalação da Resideo e padrões de instalação aplicáveis, não for utilizado para a finalidade para a qual foi projetado e de acordo com as instruções do utilizador da Resideo ou não for mantido de acordo com as instruções de manutenção e cuidados da Resideo ou for alterado (incluindo a alteração de qualquer número de série), mantido ou reparado por qualquer outra entidade que não seja a Resideo/Centro de Serviço/Reparações Autorizado da Resideo: ii) os danos forem causados por ocorrências externas, como raios, picos de energia, incêndio, inundações, actos da natureza ou semelhantes ou qualidade da água, ou forem causados pela utilização indevida ou vandalismo; ou iii) um defeito não for causado por materiais ou mão de obra com defeito. iv) Esta garantia não cobre a bateria substituível utilizada em R200C2-A e R200C2-A-UK. Esta garantia não cobre os custos de substituição de itens consumíveis (como baterias), inspecções e ajustes de manutenção, como calibração do Produto, que podem ser necessários de acordo com as instruções de utilização e manutenção do Produto.

Devoluções e Reparações
Antes de devolver qualquer Produto que se tenha avariado durante o período de garantia aplicável por um motivo que não esteja excluído sob estes Termos de Garantia, o Comprador deve entrar em contacto com o atendimento ao cliente da Resideo para obter um número de autorização de devolução de mercadoria (RMA). Para obter o número RMA, o Comprador deve fornecer: i) Número do modelo e número de série do produto, ii) Comprovativo de compra, iii) Descrição do defeito. O Comprador deverá enviar o Produto com defeito para a Resideo às suas próprias custas, devidamente embalado para evitar danos ao Produto, juntamente com o RMA e o comprovativo de compra, de acordo com as instruções do representante de atendimento ao cliente da Resideo. A Resideo irá testar o Produto devolvido para verificar se está com defeito. A pedido da Resideo, o Comprador deverá fornecer as informações adicionais que a Resideo possa razoavelmente exigir para verificar a causa do defeito, incluindo data e local de instalação, aplicação do Produto, forma de operação, registos de manutenção e modo da falha. Se a Resideo determinar que o Produto está avariado, a Resideo irá decidir se repara ou substitui o Produto ou credita o preço de compra do Produto na conta do Comprador. Se a Resideo decidir substituir o Produto, a Resideo irá enviar o Produto de substituição para Comprador às custas da Resideo. Salvo acordo por escrito em contrário, a Resideo irá destruir qualquer Produto que for considerado avariado. Se a Resideo não determinar que o Produto está avariado, a Resideo reserva-se ao direito de cobrar ao Comprador os custos razoáveis pela sua investigação da alegada avaria. Se o Comprador pagar à Resideo antecipadamente pelos custos de devolução do Produto, a Resideo irá enviar o Produto sem defeito de volta para o Comprador mas, caso contrário, a Resideo irá destruir o Produto.

Reparações Fora da Garantia
A pedido do Comprador, a Resideo irá fornecer ao Comprador uma cotação para os custos de reparação de qualquer Produto fora do período de garantia aplicável, se a Resideo considerar tal Produto reparável. Se o Comprador aceitar a cotação e enviar o Produto para a Resideo (seguindo o mesmo processo utilizado para devoluções dentro da garantia), a Resideo irá reparar o Produto de acordo com a cotação e devolver o Produto reparado para o Comprador. O Produto reparado terá garantia de 90 dias a partir da data da reparação.

Diversos
Se qualquer parte destes Termos de Garantia for proibida pelas leis aplicáveis, a parte relevante será nula e sem efeito, mas o restante dos Termos de Garantia permanecerá em pleno vigor e efeito.



resideo

www.resideo.com

Security Communications SAS
1198 Avenue Maurice Donat
06250 Mougins, France

© 2021 Resideo Technologies, Inc. Todos os direitos reservados.
A marca comercial Honeywell Home é utilizada sob licença da Honeywell International, Inc.
Este produto foi fabricado pela Resideo Technologies, Inc. e sua afiliada

1. Introduzione

La ringraziamo per aver acquistato il rilevatore di fumo Resideo R200S-1. Questo prodotto è adatto per l'installazione interna in locali domestici, incluse case di vacanza e roulotte.
Il manuale contiene delle importanti informazioni sulla sicurezza relative all'installazione e al funzionamento del rilevatore. Si prega di leggere con attenzione il manuale e di conservarlo in un luogo sicuro per eventuali necessità future.

2. Dove installare il dispositivo? **(vedi pag. 2)**

Fare riferimento a pagina 2 della guida. Assicurarsi di seguire anche le normative e le linee guida specifiche del proprio paese, come: Inglese BS5839-6 o Tedesco DIN14676. In caso di dubbio, verificare, ad esempio, contattando i vigili del fuoco locali.

3. Dove non installare il dispositivo

- In un ambiente dove è presente il rischio di correnti d'aria (ad es. vicino ad aria condizionata, ventilatori, prese di ventilazione)
- In aree in cui vengono emessi vapore o fumi, ad es. cucine - utilizzare invece R200H (rilevatore con sensore di calore)

NOTA: Per evitare la contaminazione del sensore, il rilevatore di fumo deve essere rimosso dal supporto per la durata di qualsiasi lavoro di costruzione che coinvolga polvere o detriti. Se ciò non fosse possibile, le prese d'aria del rilevatore devono essere completamente coperte con un sacchetto di plastica o del nastro adesivo. Quando coperto, il rilevatore non rileverà incendi o fumo, dopo di che rimuovere il rivestimento al termine dei lavori e in caso di mancata ripresa del funzionamento, sostituirlo.

4. Installazione **(vedi pag. 3-4)**

Fare riferimento alle pagine 3 e 4 della guida.

AVVERTENZA: Il rilevatore contiene una batteria sigillata in modo permanente, non sostituibile e non contiene parti riparabili all'interno. Qualsiasi tentativo di aprirla o ripararla crea il rischio di scosse elettriche o malfunzionamenti.

5. Attivazione **(vedi pag. 4)**

Prima di mettere in servizio il rilevatore di fumo, è importante attivarlo e verificarne il corretto funzionamento:

- Se è necessario abilitare la funzione di blocco antimanomissione, rompere o tagliare il piccolo cilindro ①.

- Installare il rilevatore nel suo supporto di montaggio ② e ruotarlo finché non scatta ③. Gli indicatori LED lampeggeranno una volta.
- L'intera superficie del coperchio del rilevatore è il pulsante di test/muto. Premere con decisione per almeno 3 secondi ④. Il rilevatore emetterà 3 brevi segnali acustici.
- Rilasciare il pulsante. Il rilevatore potrebbe suonare per qualche secondo in più, confermando che è stato attivato.

6. Rimozione **(vedi pag. 4)**

Fare riferimento alla pagina 4, figura ⑤.

7. Pratica di sicurezza antincendio

Se il rilevatore suona e non hai premuto il pulsante di prova, potrebbe essere un avvertimento di una situazione pericolosa ed è necessaria la tua risposta immediata. **In caso di dubbi sulla causa di un allarme, si dovrebbe presumere che l'allarme sia dovuto a un incendio reale e l'abitazione dovrebbe essere evacuata**. Esponi tutti al suono del rilevatore di fumo e spiega cosa esso significa. Sviluppa piani di fuga familiari, discutili con tutti i membri della famiglia e praticali in maniera regolare. Determina le uscite da ogni stanza e una via di fuga verso l'esterno da ciascuna uscita. Insegna a tutti i membri della famiglia a toccare la porta e usare un'uscita alternativa quando la porta è calda. Insegna ai membri della famiglia a strisciare sul pavimento per stare al di sotto del fumo e dei gas pericolosi. Stabilire un luogo di incontro sicuro all'esterno dell'edificio.

8. Azioni consigliate quando viene attivato l’allarme del rilevatore di fumo

Dai l'allarme gridando: “Al fuoco! Fuoco! Fuoco!”, o sbattendo insieme oggetti di metallo. Evacuare subito, utilizzando l'uscita antincendio più vicina. Non fermarti per indagare sull'incendio o per raccogliere oggetti di valore o animali domestici. Usa la tua via di fuga per far uscire tutti e incontrarti con loro in un punto concordato. Lungo il tragitto, chiudi tutte le porte aperte e apri solo le porte che devi attraversare. Controllare porte e maniglie con il dorso della mano. Se sentono caldo, non aprire la porta. Se è presente molto fumo, striscia sul pavimento poiché l'aria e la visibilità saranno migliori.
Una volta che hai fatto uscire tutti dall'edificio, chiama i vigili del fuoco da qualsiasi telefono. Dai all'operatore il tuo nome e indirizzo. Non tornare nell'edificio per qualsiasi motivo. Se c'è ancora qualcuno all'interno, avvisa i vigili del fuoco quando arrivano: saranno in grado di trovare la persona in modo più rapido e sicuro di te. Trova un posto sicuro dove aspettare i vigili del fuoco. Quando arrivano, cerca di dare loro quante più informazioni possibili sull'incendio e sull'edificio.

Nota: Queste linee guida ti aiuteranno in caso di incendio, tuttavia, per ridurre la possibilità che scoppi un incendio, mettere in pratica le regole di sicurezza antincendio e prevenire situazioni pericolose.

9. Segnali visivi e acustici

Modalità di operazione	Segnale visivo (lampeggio)	Segnale acustico (beep)	Descrizione modalità
Normale	1 x per 40 secondi	Nessuno	Il dispositivo funziona correttamente
Test	1 x per secondo (3 x) / pausa di 1,5 seconds	1 x per secondo (3 x) / pausa di 1,5 secondi	Premere il pulsante test/muto per 3 secondi. Il dispositivo è stato testato
Allarme	1 x per secondo (3 x) / pausa di 1,5 secondi	1 x per secondo (3 x) / pausa di 1,5 secondi	Il dispositivo sta rilevando fumo
Muto allarme	1 x per 8 secondi	Nessuno	Segnale del rilevatore di fumo è silenziato
Avviso batteria scarica	1 x per 40 secondi	1 x per 40 secondi	La batteria si sta esaurendo
Muto avviso batteria scarica	1 x per 40 secondi	Nessuno	L'avviso di batteria scarica è silenziato
Avviso errore sensore	1 x per 40 secondi	1 x per 40 secondi	Il sensore non funziona correttamente
COME SILENZIARE IL SUONO ALLARME			
Muto allarme	SOLO DOPO CHE SONO STATE INTRAPRESE LE AZIONI CONSIGLIATE		Premere il pulsante test/muto per 3 secondi.
Avviso batteria scarica			Premere il pulsante test/muto per 3 secondi.

10. Manutenzione

Questo rilevatore di fumo è dotato di un meccanismo di autodiagnostica. Inoltre, si consiglia di testare manualmente il rilevatore di fumo almeno una volta al mese premendo il pulsante test/muto. Se il rilevatore del fumo funziona correttamente, genererà un forte segnale acustico. A causa del volume dell'allarme, assicurarsi di stare sempre alla distanza di un braccio dall'unità durante il test. Se il rilevatore di fumo non genera il segnale acustico, deve essere sostituito subito. Pulisci il rilevatore di fumo almeno una volta al mese per rimuovere sporco, polvere o detriti. Utilizzare un'aspirapolvere con una spazzola morbida e aspirare tutti i lati del rilevatore. Non rimuovere il coperchio superiore per pulirlo all'interno. Il rilevatore non contiene parti riparabili all'interno: non tentare di aprirlo o ripararlo. Se il rilevatore mostra segni di danneggiamento, deve essere sostituito.

11. Avvertenze

Questo rilevatore di fumo è solo per uso interno. Per evitare lesioni, deve essere fissato saldamente a un soffitto/parete in conformità con le istruzioni di installazione. Non dipingere o coprire il rilevatore. Non deve essere esposto a calore eccessivo come luce solare, fuoco, ecc. Non eseguire test con fiamme: ciò può incendiare il rilevatore e danneggiare la casa. Non eseguire il test con il fumo, poiché i risultati possono essere fuorvianti, a meno che non vengano utilizzate attrezzature speciali. L'esposizione prolungata a basse o alte temperature o ad alta umidità può ridurre la durata della batteria. Periodi di allarme prolungati ridurranno la durata della batteria. Nella costruzione di questo rilevatore sono stati utilizzati i più recenti design, materiali e tecniche di produzione per ridurre al minimo il rischio di contaminazione da polvere, insetti, ecc. Tuttavia, è impossibile eliminare completamente tale rischio, quindi assicurarsi che il rilevatore sia pulito e la polvere non si sia accumulata. Eventuali insetti o ragnatele nelle vicinanze del rilevatore devono essere prontamente rimossi. In determinate circostanze, anche con una pulizia regolare, la contaminazione può accumularsi nel sensore, attivando l'allarme. Se ciò accade, il rilevatore deve essere sostituito.

12. Specifiche

Metodo di rilevamento	:	Sensore ottico
Alimentazione	:	Batteria sigillata 3 V CC (inclusa)
Durata batteria	:	10 anni
Volume rilevatore	:	⩾ 85 dB (A) a 3 metri
Sensibilità allarme	:	0,105 - 0,155 dB/m
Temperatura di funzionamento	:	0°C - 40°C
Umidità di funzionamento	:	25% - 93% RH
Data di sostituzione	:	Vedi etichetta sul prodotto (formato “mm aaaa”)
Indicatore allarme individuale	:	Sì
Funzione allarme muto	:	Sì | tempo silenziamento: 10 minuti
Avviso batteria scarica	:	Sì
Funzione muto batteria scarica	:	Sì | tempo di silenziamento: 10 ore
Installazione in veicoli per strutture ricettive	:	Sì
Luogo di montaggio	:	Soffitto o parete
Interconnessione	:	No
dimensione del prodotto	:	ø 116 x 23.8 mm

13. Servizio e contatti

Per domande relative ad installazione, uso o funzionamento di questo prodotto, si prega di visitare il sito **www.resideo.com**

Nota: sebbene sia stato fatto ogni sforzo per garantire l'accuratezza di questa pubblicazione, nessuna responsabilità può essere accettata per errori o omissioni. I dati possono variare, così come la legislazione, e si consiglia vivamente di ottenere copie delle normative, degli standard e delle linee guida più recenti. Questa pubblicazione non intende costituire la base di un contratto.

14. Smaltimento e conformità alle norme



Questo prodotto è conforme alla Direttiva 2002/96/CE sui rifiuti di apparecchiature elettriche ed elettroniche (RAEE). Quando il prodotto è giunto alla fine della sua vita di durata, si prega di smaltirlo secondo le normative locali. È classificato come rifiuto elettronico e contiene una batteria e perciò deve essere smaltito separatamente dai rifiuti domestici.

CE

Questo rilevatore di fumo è certificato da CNPP secondo la norma europea EN 14604 "Apparecchi elettrici per la rivelazione di incendi in ambienti domestici". È conforme alla direttiva sulla sicurezza generale dei prodotti (GPSD), alla direttiva sulla compatibilità elettromagnetica (EMC), al regolamento sui prodotti da costruzione (CPR) e alla direttiva sulla restrizione delle sostanze pericolose (RoHS).

15. Dichiarazione

Questo rilevatore di fumo è progettato per avvisare della presenza un incendio potenzialmente pericoloso. Non è progettato per porre rimedio a un problema di incendio né per individuare una specifica fonte di incendio. Resideo non sarà tenuto a pagare per qualsiasi indagine antincendio o chiamata di servizio effettuata o organizzata in risposta ad un allarme.

16. POLITICA DI GARANZIA DI 10 ANNI DI RESIDEO

R100C-1, R200C-1, R200S-1, R200H-N1, R200ST-N1, R200C-N1, R200S-N1, R200C-2, R200S-2, R200H-N2, R200ST-N2 R200C-N2, R200S-N2, R200C2-A, R200C2-A-UK

Beneficiario di questa garanzia
Questa garanzia limitata è fornita al suo cliente diretto ("Acquirente") dal membro del gruppo di società Resideo Technologies, Inc ("Resideo") che vende il prodotto. Resideo non fornisce questa garanzia al consumatore o all'utente finale del prodotto. Resideo si aspetta che l'Acquirente fornisca ai propri clienti una garanzia equivalente a quella fornita da Resideo all'Acquirente di seguito. Ciò non pregiudica eventuali obblighi di legge che Resideo potrebbe avere nei confronti dei consumatori in quanto produttore dei Prodotti. Resideo si riserva il diritto, a sua discrezione, di modificare i presenti Termini di garanzia e i prodotti a cui si applicano i presenti Termini di garanzia. Eventuali modifiche ai presenti Termini di Garanzia si applicano solo ai Prodotti venduti dopo la data della modifica.

Garanzia di Resideo
Resideo garantisce che i Prodotti saranno esenti da materiali difettosi e difetti di fabbricazione e conformi alle specifiche applicabili per un periodo di 120 mesi dalla data di produzione del codice sul Prodotto. Se un Prodotto diventa difettoso durante il periodo di garanzia applicabile per un motivo non escluso di seguito, Resideo, a sua esclusiva discrezione, riparerà o sostituirà gratuitamente con un prodotto nuovo o ricondizionato, o accrediterà sul conto dell'Acquirente il prezzo pagato per il Prodotto. Resideo non sarà responsabile per alcuno dei costi sostenuti dall'Acquirente per la disinstallazione e reinstallazione del Prodotto, il viaggio o qualsiasi altro costo.

Esclusioni dalla garanzia
Questa garanzia è una garanzia estesa del produttore e, nella misura consentita dalla legge, sostituisce tutte le altre garanzie e condizioni, esplicite o implicite, comprese quelle di qualità soddisfacente o idoneità per uno scopo particolare. Resideo non avrà alcun obbligo ai sensi di questa garanzia o altro se: i) il prodotto non è installato secondo le istruzioni di installazione di Resideo e gli standard di installazione applicabili, non è utilizzato per lo scopo per il quale è stato progettato e in conformità con le istruzioni per l'utente di Resideo o è non è stato sottoposto a manutenzione secondo le istruzioni di cura e manutenzione di Resideo o è stato alterato (inclusa l'alterazione di qualsiasi numero di serie), sottoposto a manutenzione o riparato da chiunque non sia il centro di assistenza/riparazione autorizzato di Resideo/Resideo: ii) Il danno è causato da eventi esterni, come fulmini, sovratensioni, incendi, inondazioni, eventi naturali o simili o qualità dell'acqua, o causati da uso improprio o atti vandalici; o iii) Un difetto non è causato da materiali o manodopera difettosi. iv) Questa garanzia non copre la batteria sostituibile utilizzata in R200C2-A e R200C2-A-UK. Questa garanzia non copre i costi di sostituzione dei materiali di consumo (come le batterie), i controlli e le regolazioni di manutenzione, come la calibrazione del Prodotto, che potrebbero essere richiesti in conformità con le istruzioni per l'uso e la manutenzione del Prodotto.

Resi e riparazioni
Prima di restituire qualsiasi Prodotto che è diventato difettoso durante il periodo di garanzia applicabile per un motivo non escluso dai presenti Termini di garanzia, l'Acquirente deve contattare il servizio clienti di Resideo per ottenere un numero di autorizzazione alla restituzione della merce (RMA). Per ottenere il numero RMA, l'Acquirente deve fornire: i) Numero di modello e numero di serie del prodotto, ii) Prova di acquisto, iii) Descrizione del difetto. L'Acquirente dovrà inviare a proprie spese a Resideo il Prodotto difettoso, adeguatamente imballato per evitare danni al Prodotto, unitamente all'RMA e alla prova di acquisto, secondo le istruzioni del rappresentante del servizio clienti di Resideo. Resideo testerà il Prodotto restituito per verificare che sia difettoso. Su richiesta di Resideo, l'Acquirente fornirà le informazioni aggiuntive che Resideo potrebbe ragionevolmente richiedere per verificare la causa del difetto, inclusi data e luogo di installazione, applicazione del Prodotto, modalità di funzionamento, registri di manutenzione e modalità di guasto. Se Resideo determina che il Prodotto è difettoso, Resideo deciderà se riparare o sostituire il Prodotto o accreditare il prezzo di acquisto del Prodotto sul conto dell'Acquirente. Se Resideo decide di sostituire il Prodotto, Resideo invierà il Prodotto sostitutivo all'Acquirente a spese di Resideo. Salvo diverso accordo scritto, Resideo distruggerà qualsiasi Prodotto che riterrà difettoso. Se Resideo non dovesse riscontrare il Prodotto difettoso, Resideo si riserva il diritto di addebitare all'Acquirente i costi ragionevoli della sua indagine sul presunto difetto. Se l'Acquirente paga in anticipo a Resideo i costi di restituzione del Prodotto, Resideo rispedirà il Prodotto non difettoso all'Acquirente, altrimenti Resideo distruggerà il Prodotto.

Riparazioni fuori garanzia
Su richiesta dell'Acquirente, Resideo fornirà all'Acquirente un preventivo per i costi di riparazione di qualsiasi Prodotto al di fuori del periodo di garanzia applicabile, se Resideo ritiene che tale Prodotto sia riparabile. Se l'Acquirente accetta l'offerta e invia il Prodotto a Resideo (seguendo la stessa procedura prevista per i resi in garanzia), Resideo riparerà il Prodotto in conformità con l'offerta e restituirà il Prodotto riparato all'Acquirente. Il Prodotto riparato sarà garantito per 90 giorni dalla data di riparazione.

Varie
Se una qualsiasi parte dei presenti Termini di garanzia è vietata dalle leggi applicabili, la parte pertinente sarà nulla, ma il resto dei Termini di garanzia rimarrà in pieno vigore ed effetto.



resideo

www.resideo.com

Security Communications SAS
1198 Avenue Maurice Donat
06250 Mougins, France

© 2021 Resideo Technologies, Inc. Tutti i diritti riservati.
Il marchio Honeywell Home è utilizzato su licenza di Honeywell International, Inc.
Questo prodotto è prodotto da Resideo Technologies, Inc. e dalla sua affiliata

1. Inledning

Tack för att du har beställt Resideo R200S-1 rökvarnare. Installation inomhus i hushållsfastigheter, inklusive semesterhus och husvagnar, är möjlig med den här enheten.
Den här handboken innehåller viktig säkerhetsinformation om installation och användning av larmet. Läs igenom handboken noggrant och spara den någonstans för framtida referens.

2. Var ska enheten installeras? (se sidan 2)

För vägledning, se sidan 2. Följ landspecifik lagstiftning och normer, t.ex. brittiska BS5839-6 eller tyska DIN14676. Om du är osäker kan du kontrollera med till exempel din lokala brandkår.

3. Var får man inte installera anordningen?

- I en miljö med risk för drag (t.ex. nära luftkonditionering, fläktar, ventilationsuttag).
- I områden där ånga eller rök avges, t.ex. kök - använd R200H (larm med värmesensor) i stället.

OBS: Under tiden som en byggnadsaktivitet med damm eller skräp pågår ska rökvarnaren avlägsnas från monteringen för att undvika kontaminering av sensorn. Om detta inte är möjligt, täck larmets ventilationsöppningar helt och hållet med en plastpåse eller tejp. Larmet kommer inte att upptäcka bränder eller rök om det är täckt, så ta bort det när arbetet är över varje dag och sätt tillbaka det nästa dag om det behövs.

4. Installation (se sidorna 3-4)

Se sidorna 3 och 4 för vägledning.

VARNING: Larmet är utrustat med ett permanent förseglat, icke utbytbart batteri och inga komponenter som kan repareras inuti. Varje försök att öppna det eller reparera det riskerar att leda till elchock eller fel.

5. Aktivering (se sidan 4)

Innan du sätter röklarmet i drift ska du se till att det fungerar korrekt genom att aktivera och testa det:

- Om du behöver aktivera den manipuleringssäkra låsfunktionen bryter du av eller skär av den lilla cylindern ①.
- Installera larmet i monteringsfästet ② och vrid tills det klickar ③. LED-indikatorerna blinkar en gång.
- Hela ytan på larmskyddet är test-/ tystnadsknappen. Tryck på den ordentligt i minst 3 sekunder ④. Larmet kommer att avge 3 korta pip.
- Släpp knappen. Larmet kan pipa i några sekunder till, vilket bekräftar att det har aktiverats.

6. Avmontering (se sidan 4)

Se sidan 4, bild ⑤.

7. Öva på brandsäkerhet

Om larmet ljuder utan att du har tryckt på testknappen kan det vara ett tecken på ett allvarligt tillstånd som kräver snabba åtgärder. **Om du är osäker på orsaken till larmet ska du anta att det rör sig om en verklig brand och lämna byggnaden.**

Presentera ljudet av en brandvarnare för alla och förklara vad det innebär. Skapa en utrymningsplan för familjen, diskutera den med alla familjemedlemmar och öva den regelbundet. Bestäm utgångarna från varje rum samt en flyktväg från varje utgång till utomhus. Lär alla medlemmar i familjen att röra vid dörren. Om dörren är varm, använd en annan alternativ dörr. Lär familjemedlemmarna hur de ska krypa längs golvet för att undvika att kvävas av rök och skadliga gaser. Skapa en säker mötesplats utanför byggnaden.

8. Rekommenderade åtgärder när röklarmet har aktiverats

Ropa "Eld! Eld! Eld!" eller slå metallföremål mot varandra för att slå larm. Använd närmaste brandutgång för att ta dig ut så fort som möjligt. Det är ingen bra idé att stanna upp för att inspektera branden eller samla värdesaker eller husdjur. Utnyttja din utrymningsväg för att få ut alla och till en gemensamt överenskommen mötesplats. Stäng alla öppna dörrar som du stöter på och öppna endast de dörrar som du behöver passera. Inspektera dörrar och knoppar med baksidan av handflatan. Öppna inte dörren om de är uppvärmda. Kryp längs golvet om det finns mycket rök eftersom luften och sikten då är bättre. Ring brandkåren från vilken telefon som helst efter att du har fått ut alla ur byggnaden. Uppge ditt namn och din adress till telefonisten. Återvänd inte till byggnaden av någon anledning. Berätta för brandmännen när de kommer om det fortfarande finns någon kvar inne i byggnaden; de kommer att kunna hitta personen snabbare och säkrare än du.

Hitta en säker plats där du kan vänta på brandkåren. När de anländer ska du försöka ge dem så mycket information om branden och byggnaden som möjligt.

Observera: Dessa riktlinjer hjälper dig i händelse av en brand, men du bör följa brandsäkerhetsnormerna och undvika riskfyllda situationer för att minska risken för en brand.

9. Visuella och akustiska signaler

Driftsätt	Visuell signal (blixt)	Akustisk signal (pip)	Beskrivning av läget
Normalt	1 x per 40 sekunder	Ingen	Enheten fungerar korrekt
Test	1 x per sekund (3 x) / paus på 1,5 sekunder	1 x per sekund (3 x) / paus på 1,5 sekunder	Tryck på test/tystnadsknappen i 3 sekunder. Enheten är testad
Larm	1 x per sekund (3 x) / paus på 1,5 sekunder	1 x per sekund (3 x) / paus på 1,5 sekunder	Enheten upptäcker rök
Tystnad vid larm	1 x per 8 sekunder	Ingen	Röklarmsignalen är dämpad
Varning för lågt batteri	1 x per 40 sekunder	1 x per 40 sekunder	Batteriet håller på att ta slut
Varning för lågt batteri - tystnad	1 x per 40 sekunder	Ingen	Varningen för lågt batteri är dämpad
Varning för sensorfel	1 x per 40 sekunder	1 x per 40 sekunder	Sensorn fungerar inte korrekt
HUR MAN DÄMPAR LARMLJUDET			
Tystnad vid larm	FÖRST EFTER DET ATT REKOMMENDERADE ÅTGÄRDER HAR VIDTAGITS		Tryck på test/tystnadsknappen i 3 sekunder.
Varning för lågt batteri			Tryck på test/tystnadsknappen i 3 sekunder.

10. Underhåll

En självtestmekanism ingår i detta rökvarnare. Vi rekommenderar även att du testar brandvarnaren manuellt minst en gång i månaden genom att trycka på test/tystnadsknappen. Om rökvarnaren fungerar som den ska kommer den att avge ett högt pip. På grund av larmets högljuddhet ska du alltid stå minst en armlängd från enheten när du testar. Om rökvarnaren inte avger någon hörbar signal måste den bytas ut omedelbart. För att avlägsna smuts, damm eller skräp från rökvarnaren ska du rengöra den minst en gång i månaden. Dammsug båda sidorna av rökvarnaren med en dammsugare med mjuk borste. För att rengöra insidan ska du inte ta bort det övre locket. Försök inte öppna eller reparera larmet eftersom det inte har några delar som kan repareras. Om larmet är skadat på något sätt måste det bytas ut.

11. Varningar

Denna rökvarnare är endast avsedd att användas inomhus. Denna rökvarnare måste fästas ordentligt i tak/vägg enligt installationsanvisningarna för att undvika skador. Rökvarnaren får inte målas eller täckas. Överdriven värme, t.ex. solljus eller eld, får inte nå rökvarnaren. Testa inte med en låga, eftersom detta kan leda till att rökvarnaren fattar eld och orsakar skador i hemmet. Om du inte har någon särskild utrustning ska du inte testa med rök eftersom resultaten kan vara missvisande. Långvarig exponering för extrem kyla eller värme samt betydande fuktighet kan förkorta batteriets livslängd. Långa perioder av larm kommer att tömma batteriet. Detta rökvarnare har byggts med hjälp av den senaste konstruktionen,

materialen och tillverkningsmetoderna för att minska risken för kontaminering av damm, insekter och andra föroreningar. Men eftersom det är svårt att helt eliminera denna risk ska du se till att rökvarnaren är ren och fri från damm. Insekter eller spindelväv runt rökvarnaren bör avlägsnas så snart som möjligt. Föroreningar kan under vissa omständigheter samlas i sensorn, även med regelbunden rengöring, vilket aktiverar varningen. Rökvarnaren måste bytas ut om detta inträffar.

12. Specifikationer

Detektionsmetod	:	Optisk sensor
Strömförsörjning	:	Förseglat batteri 3 V DC (medföljer)
Batteriets livslängd	:	10 år
Larmvolym	:	⩾ 85 dB (A) vid 3 meter
Larmkänslighet	:	0,105 - 0,155 dB/m
Driftstemperatur	:	0°C - 40°C
Luftfuktighet vid drift	:	25 % - 93 % RH
Datum för byte	:	Se produktetiketten (formatet "mm yyyy").
Individuell larmindikator	:	Ja
Funktion för tystnad av larm	:	Ja | Tystnadstid: 10 minuter
Varning för lågt batteri	:	Ja
Tystnad vid lågt batteri	:	Ja | Tystnadstid: 10 timmar
Installation i fordon för fritidsboende	:	Ja
Monteringsplats	:	Tak eller vägg
Sammankopplingsbar	:	Nej
Produktdimension	:	ø 116 x 23.8 mm

13. Service och kontakt

Kontakta **www.resideo.com** om du har några frågor om installation, användning eller drift av den här enheten. Observera att även om alla ansträngningar har gjorts för att se till att denna publikation är korrekt, kan inget ansvar för fel eller utelämnanden tas på sig. Både data och lagstiftning kan ändras, så du bör skaffa kopior av de senaste föreskrifterna, standarderna och riktlinjerna. Detta dokument är inte avsett att användas som grund för ett avtal.

14. Bortskaffande och efterlevnad av lagstiftning



Direktivet om avfall från elektrisk och elektronisk utrustning (WEEE) 2002/96/EG gäller för den här produkten. Gör dig av med enheten i enlighet med lokal lagstiftning när den har nått slutet av sin livslängd. Eftersom den kategoriseras som elektroniskt avfall och innehåller ett batteri ska den kasseras separat från hushållssopor.



Den europeiska standarden EN 14604 " Elektriska apparater för detektering av brand i bostadsutrymmen " uppfylls av denna rökvarnare, som är certifierad av CNPP. Den överensstämmer med General Product Safety Directive (GPSD), Electromagnetic Compatibility Directive (EMC), Construction Product Regulation (CPR) och Restriction of Hazardous Substances-direktivet (RoHS).

15. Ansvarsfriskrivning

Syftet med denna rökvarnare är att varna dig för en potentiellt farlig brand. Den är inte avsedd att lösa ett brandproblem eller att lokalisera brandkällan. Eventuella brandutredningar eller servicebesök som utförs eller organiseras för att betala avgifterna som svar på ett larm kommer inte att täckas av Resideo.

16. RESIDEOS 10 ARS GARANTI POLICY

R100C-1, R200C-1, R200S-1, R200H-N1, R200ST-N1, R200C-N1, R200S-N1, R200C-2, R200S-2, R200H-N2, R200ST-N2 R200C-N2, R200S-N2, R200C2-A, R200C2-A-UK

Mottagare av denna garanti

Denna begränsade garanti erbjuds av den medlem av Resideo Technologies, Inc företagsgrupp ("Resideo") som säljer varorna till sin direkta kund ("Köparen"). Denna garanti utökas inte till kunden eller slutanvändaren av varorna av Resideo. Resideo förväntar sig att köparen kommer att ge sina kunder en jämförbar garanti med den som Resideo ger köparen här nedan. Detta ändrar inte Resideos lagstadgade skyldigheter gentemot konsumenterna i egenskap av tillverkare av produkterna. Resideo behåller rätten att efter eget gottfinnande ändra dessa garantivillkor och de objekt som omfattas av dem. Eventuella ändringar av dessa garantivillkor gäller endast för produkter som säljs efter det att ändringen har trätt i kraft.

Garanti för Resideo

Resideo försäkrar att produkterna är fria från defekta material- och tillverkningsfel och uppfyller relevanta standarder under en period av 120 månader från produktionsdatumskoden på produkten. Om en produkt blir defekt inom den tillämpliga garantitiden av någon annan orsak än de som anges nedan, kommer Resideo, efter eget gottfinnande, antingen att reparera eller ersätta produkten gratis med en ny eller renoverad produkt, eller kreditera köparens konto med det pris som betalats för produkten. Resideo är inte ansvarig för köparens utgifter i samband med avinstallation och återinstallation av produkten, liksom för resekostnader eller andra utgifter.

Ingår inte i garantin

Denna garanti är en utökad tillverkargaranti och ersätter, i den mån det är tillåtet enligt lag, alla andra uttryckliga eller underförstådda garantier och villkor, inklusive dem om säljbarhet eller lämplighet för ett specifikt ändamål. Resideo har ingen skyldighet enligt denna garanti eller på annat sätt om: i) produkten inte är installerad i enlighet med Resideos installationsinstruktioner och tillämpliga installationsstandarder, inte används för det avsedda ändamålet och i enlighet med Resideos bruksanvisningar, inte underhålls i enlighet med Resideos skötsel- och underhållsinstruktioner, eller ändras (inklusive ändring av serienummer), servas eller repareras av någon annan än Resideo/auktoriserade Resideo-serviceställe/reparationscenter; ii). Skadan orsakas av yttre händelser, såsom blixtnedslag, strömstötar, brand, översvämningar, naturkatastrofer eller vattnets egenskaper eller kvalitet, eller orsakas av felaktig användning eller vandalism, eller iii) En brist är inte ett resultat av undermåliga material eller utförande. iv) Garantin omfattar inte det utbytbara batteriet som används i R200C2-A och R200C2-A-UK.

Denna garanti täcker inte kostnaderna för utbyte av förbrukningsartiklar (t.ex. batterier), underhållskontroller och justeringar, t.ex. Kalibrering av produkten, som kan krävas i enlighet med produktens bruks- och underhållsinstruktioner.

Returer och reparationer

Innan du returnerar en produkt som blir defekt under den tillämpliga garantiperioden på grund av en orsak som inte täcks av dessa garantivillkor måste köparen kontakta Resideos kundtjänst för att få ett RMA-nummer (Return Merchandise Authorization). För att få ett RMA-nummer måste köparen tillhandahålla följande information: i) Produktmodell och serienummer, ii) Inköpsbevis och iii) Beskrivning av felet. Köparen ska skicka den defekta produkten till Resideo på egen bekostnad, tillräckligt förpackad för att förhindra att produkten skadas, tillsammans med RMA och inköpsbevis, i enlighet med kundtjänstrepresentantens instruktioner. Resideo kommer att inspektera och testa den returnerade produkten för att säkerställa att den faktiskt är felaktig. Köparen ska förse Resideo med all ytterligare information som rimligen begärs för att styrka felets ursprung, inklusive datum och plats för installationen, produkttillämpningen, driftsmetod, underhållsregister och felform. Om Resideo anser att produkten är defekt kommer Resideo att välja om produkten ska repareras eller bytas ut, eller om köparens konto ska krediteras för produktens inköpspris. Resideo ska stå för kostnaderna för att leverera den nya produkten till köparen om Resideo väljer att byta ut produkten. Om inte annat skriftligen överenskommits ska Resideo förstöra alla felaktiga produkter. Om Resideo inte upptäcker något problem med produkten har Resideo rätt att debitera köparen för rimliga kostnader i samband med undersökningen av det påstådda felet. Om köparen betalar Resideos returfraktkostnader i förskott kommer Resideo att returnera den defekta produkten till köparen; i annat fall kommer Resideo att förstöra produkten.

Reparationer utanför garantin

På Köparens begäran ska Resideo förse Köparen med ett kostnadsförslag för reparation av en Produkt som inte omfattas av den tillämpliga garantitiden, om Resideo anser att Produkten kan repareras. Om köparen accepterar offerten och skickar produkten till Resideo (processen som beskrivs ovan för returer inom garantin), ska Resideo reparera produkten i enlighet med offerten och returnera den reparerade produkten till köparen. Den reparerade produkten kommer att vara garanterad i 90 dagar från reparationsdatumet.

Övrigt

Om något villkor i dessa garantivillkor är förbjudet enligt tillämplig lag är den bestämmelsen ogiltig, men de övriga bestämmelserna förblir fullt giltiga och effektiva.



resideo

www.resideo.com

Security Communications SAS
1198 Avenue Maurice Donat
06250 Mougins, France

© 2021 Resideo Technologies, Inc. Alla rättigheter förbehållna.
Varumärket Honeywell Home används under licens från Honeywell International, Inc.
Denna produkt är tillverkad av Resideo Technologies, Inc. och dess dotterbolag.