MONTERINGSANVISNING

ESD-5855-SE-7/21

SMOE-64293 & SMOE-64294

Partskärmningssats för plastisolerad 3-ledarkabel 12 - 36 kV Slacklängd 2M Isolerande slang och grenbyxa

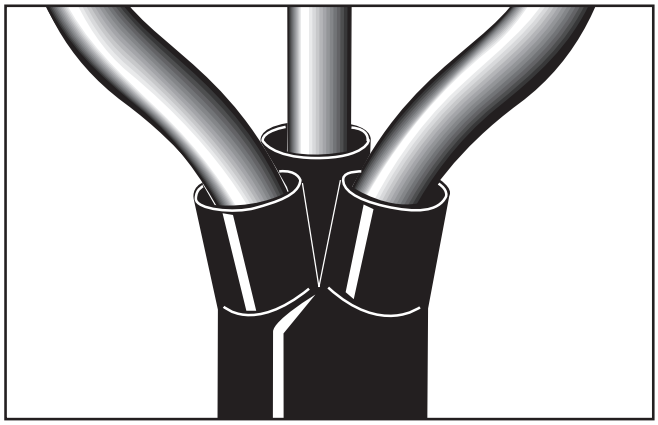

TE's Raychem Kabeltillbehör

Beakta gällande allmänna och lokala säkerhetsföreskrifter för arbete med högspänning.

Var vänlig gör av med allt avfall enligt miljövårdsbestämmelserna.

För mer information: te.com/energy

Tyco Electronics Raychem GmbH
a TE Connectivity Ltd. Company
Finsinger Feld 1
85521 Ottobrunn/Munich, Germany
Tel: +49-89-6089-0
Fax: +49-89-6096-345

Tyco Electronics Svenska AB
a TE Connectivity Ltd. Company
Box 619 (kanalvägen 12)
194 26 Upplands Väsby / Sverige
tel +46 8 50725000
fax +46 8 50725001
TE.com/energy

Informationen i denna monteringsanvisning är endast avsedd för installatörer utbildade i elkraftinstallation er och är avsedd att beskriva en korrekt installationsmetod för produkten. TE Connectivity har dock ingen möjlighet att förutse de yttre förhållanden som kan påverka installationen av produkten i enskilda fall. Användaren ansvarar därför själv för att den rekommenderade installationsmetoden är lämplig för användarens förhållanden. TE Connectivitys ansvar för produkten framgår av TE Connectivitys allmänna leveransvillkor för produkten och TE Connectivity har i inget fall ansvar för indirekta skador eller följdskador som kan uppkomma till följd av användning eller felanvändning av produkten. Raychem, TE, TE Connectivity och TE Connectivity (logo) är varumärken.
© 2021 TE Connectivity. Upphovsrätt - Alla rättigheter förbehålls.

Innan arbetet påbörjas

Kontrollera att satsen är avsedd för den kabel den ska monteras på.

Applikation för satsen finns angiven på etikett och monteringsanvisning.

Det är möjligt att komponenter eller installationsmetoder har förändrats sedan ni monterade denna produkt senast.

Läs därför noggrant igenom och följ monteringsanvisningen.

Alla delmoment är lika viktiga för att erhålla en korrekt installation.

Satsen ska förvaras så torrt som möjligt. Se till att arbetsområdet är skyddat mot väta, vind och smuts.

Allmänna instruktioner

1. Gasol

Beakta gällande regler för heta arbeten.

Använd gasolbrännare avsedd för krympning t ex Raychem FH-1630-PIE mjuklågebrännare.

Säkerställ att brännaren används i ett väl ventilerat utrymme.

Justera brännaren så att en mjuk blå låga med gul spets bildas. Vassa pennliknande blå lågor får inte användas.

2. Rengöring

Rengör och avfetta alla ytor som kommer i kontakt med krympslang, utfyllnads– och tätningstejp.

Vid användning av lösningsmedel följ tillverkarens instruktioner för användning.

Använd separat rengöringsduk för isolering, för kabelsko/hylsa och för yttre ledande skikt.

3. Kabelpreparering

Följ kabeltillverkarens anvisning beträffande hantering av kabel i kyla.

Innan kabelpreparering får ske skall kabelns ledare försiktigt värmas till knapp handvärme.

Kniv eller andra vassa föremål får ej användas vid borttagande av yttre ledande skikt.

Ojämnheter på isolation ska slipas bort med fi nkorningt slippapper.

4. Installation

Krymp slangarna runt om innan fortsättning sker i längdriktningen.

Rikta lågan i krympriktningen så att okrympt material förvärms. Håll lågan rörlig så att inte slangarna överhettas.

Beakta att kall väderlek kräver längre värmningstid.

Se till att slangarna är släta och fria från veck efter krympningen.

Vid kapning av slangar innan montering sker ska vass kniv eller sax användas så att det inte bildas en ojämn kant.

Innan arbetet påbörjas

Kontrollera på etiketten att satsen passar den kabel som skall användas.

Det är möjligt att komponenter eller installationsmetoder har ändrats sedan ni monterade denna produkt senast.

Läs därför noggrannt igenom hela monteringsanvisningen innan monteringen påbörjas.

Satsinnehåll

OK	Innehåll	Produkt bild	Antal
1.	Isolerande krympslang MWTM	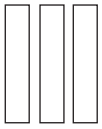	3
2.	Isolerande grenbyxa 402W	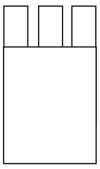	1
3.	Förtennt Cu-nät EPPA-009	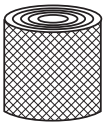	3

Tabell 1

U_m kV	Areaområde mm²	Ref nr.
12 - 24	95 - 400	SMOE-64294
36	35 - 300	SMOE-64294
12 - 24	25 - 95	SMOE-64293

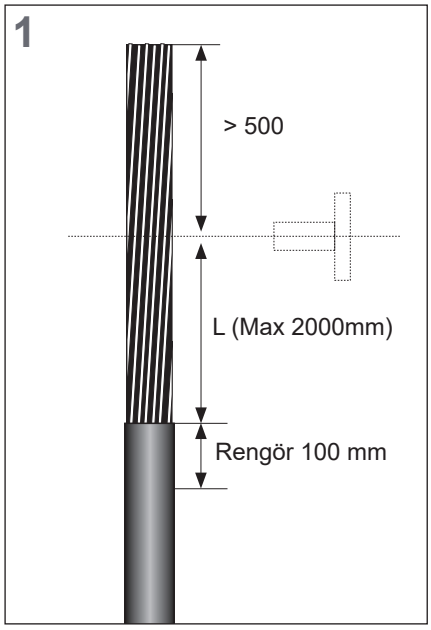

Placera kabeln så att den överlappar genomföringen på ställverket eller anslutningspunkten med minst 500 mm (se bild).

Markera avmantlingsmått L (Max 2000mm) på yttermanteln. Avlägsna yttermanteln till markeringen. Rengör och avfetta 100 mm av yttermanteln.

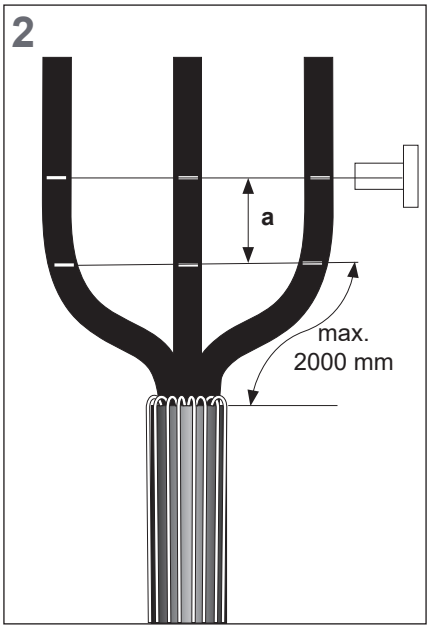

Vik tillbaks skärmtrådarna över yttermanteln. Fixera dem temporärt med tejp. Forma ledarna till dess slutliga position.

Märk ut mått **a** enligt den instruktion som medföljer den 1-ledarprodukt som skall installeras. Mått a motsvarar avmantlingsmått. Använd lämpligtvis vit markeringspenna.

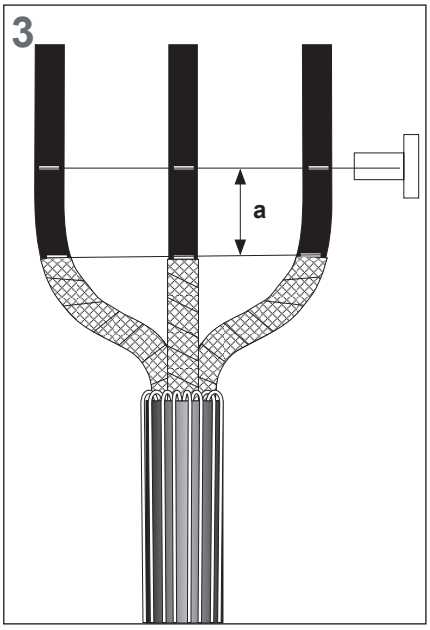

Linda ett lager kopparnät med halvt överlapp från grenen upp till den undre markeringen (UM). Fixera änden med tejp.

Fördela skärmtrådarna så att 1/3 spiraliseras jämnt fördelad kring respektive fas. Fäst skärmtrådarna vid ändarna med tejp.

För kabel AXAL-TT PRO ska Al-trådarna ”avisoleras” ned till kabelgrenen. Därefter spiraliseras 1 tråd runt respektive fas som ovan.

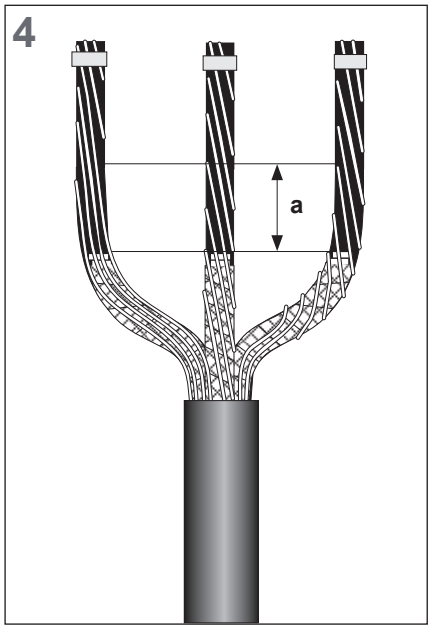

Mät avstånd **b** på varje fas och klipp till längder av den isolerande krympslangen MWTM som är 30 mm kortare än mått a.

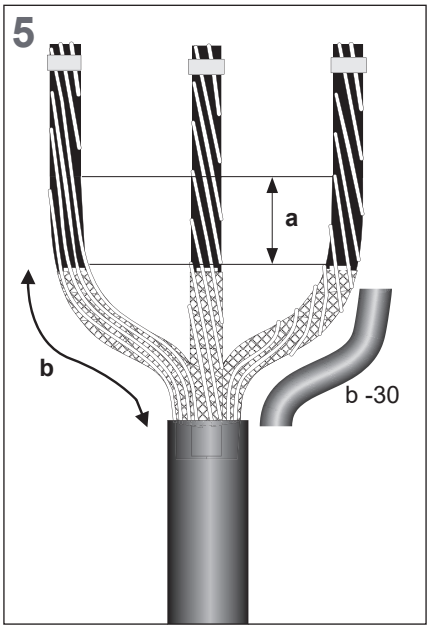

Placera slangarna i jämnkant med det nedersta märket på respektive fas och krymp dem med början från överkant, runt om och sedan ned mot grenen.

Låt slangarna svalna.

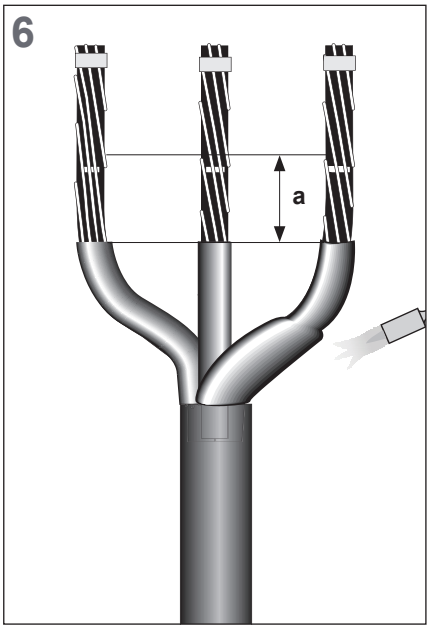

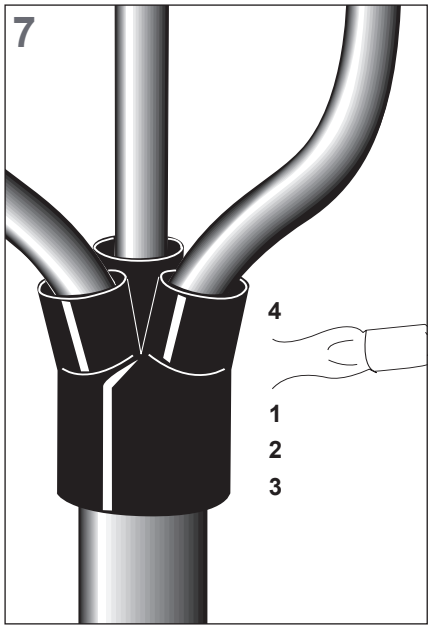

För på grenbyxan över ledarna. Tryck ned den mot grenen så långt som möjligt. Krymp grenbyxan i ordningsföljd enligt bild.

Fortsätt enligt den instruktion som medföljer den 1-ledarprodukt som skall installeras. Börja från det första steget direkt efter avmantlingen med rengöring av yttermantel (nu den isolerande krympslangen MWTM).