by Schneider Electric

MT..60

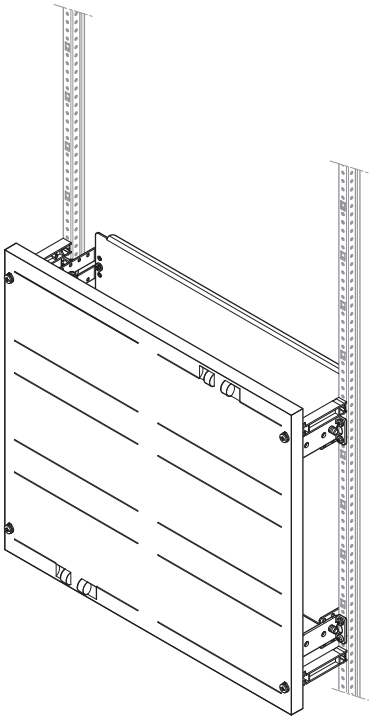

MF..60

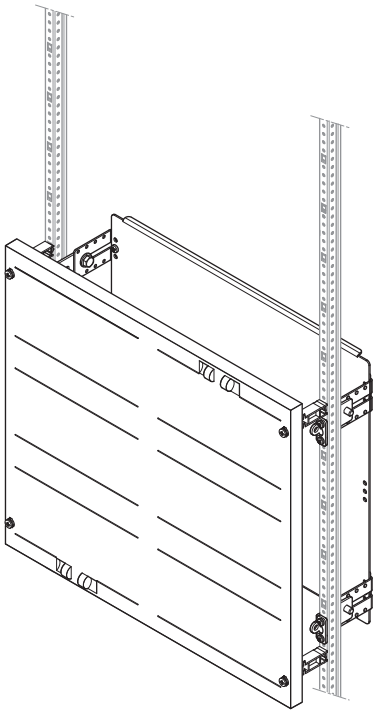

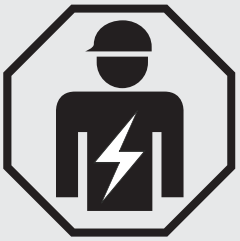

(de) Dieses Produkt muss gemäß der geltenden Standards und Normen installiert und angeschlossen werden.

(en) This product must be installed, connected and used in compliance with prevailing standards and/or installation regulations.

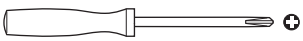



Pos.		MT1160	MT1260	MT1360	MT1460	MT1560	MT2160	MT2260	MT2360	MT2460	MT2560	MF1160	MF1260	MF1360	MF1460	MF1560	MF2160	MF2260	MF2360	MF2460	MF2560
1 a		1x	1x	1x	1x	1x						1x	1x	1x	1x	1x					
1 b							1x	1x	1x	1x	1x						1x	1x	1x	1x	1x
2 a												4x	4x	4x	4x	4x	4x	4x	4x	4x	4x
2 b	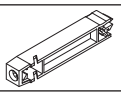	4x	4x	4x	4x	4x	4x	4x	4x	4x	4x										
3 a		1x	1x	1x	1x	1x						1x	1x	1x	1x	1x					
3 b	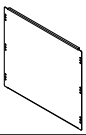						1x	1x	1x	1x	1x						1x	1x	1x	1x	1x
4		2x	4x	4x	4x	4x	2x	4x	4x	4x	4x	2x	4x	4x	4x	4x	2x	4x	4x	4x	4x
5		2x	4x	4x	4x	4x	2x	4x	4x	4x	4x	2x	4x	4x	4x	4x	2x	4x	4x	4x	4x
6		2x	4x	4x	4x	4x	2x	4x	4x	4x	4x	2x	4x	4x	4x	4x	2x	4x	4x	4x	4x
7		2x	4x	4x	4x	4x	2x	4x	4x	4x	4x	2x	4x	4x	4x	4x	2x	4x	4x	4x	4x
8		4x	8x	8x	8x	8x	4x	8x	8x	8x	8x	4x	8x	8x	8x	8x	4x	8x	8x	8x	8x

ABN GmbH, Daimlerstraße 10 - 12, D-74196 Neuenstadt,
Fon: +49 (0) 71 39 / 94 - 0, Fax: +49 (0) 71 39 / 94 - 49, E-Mail: abn@abn-elektro.de, www.abn-elektro.de

All Rights Reserved
Printed in Germany (02/17) E-MAMX60_02

1

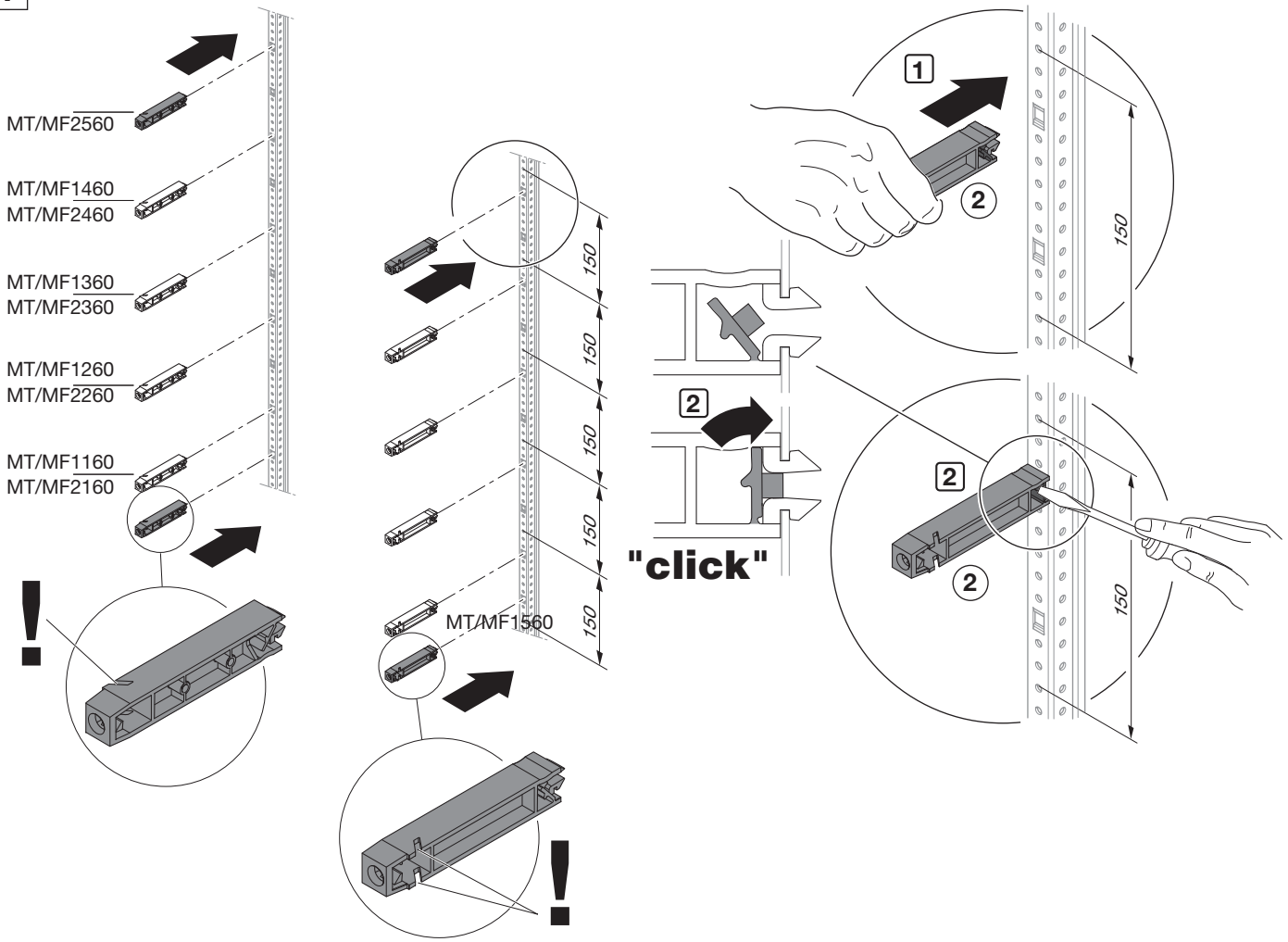

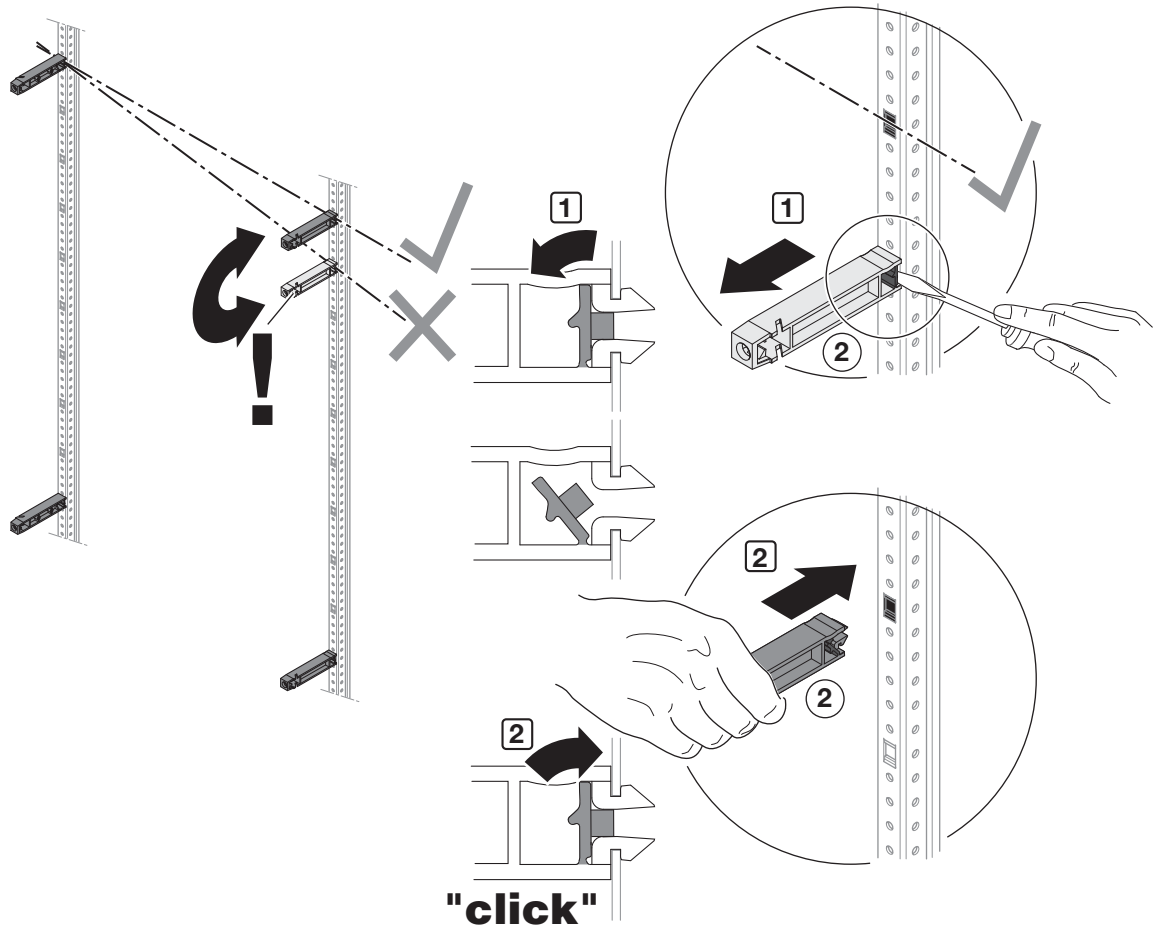

ABN GmbH, Daimlerstraße 10 - 12, D-74196 Neuenstadt,
Fon: +49 (0) 71 39 / 94 - 0, Fax: +49 (0) 71 39 / 94 - 49, E-Mail: abn@abn-elektro.de, www.abn-elektro.de

All Rights Reserved
Printed in Germany (02/17) E-MAMX60_02

2 A

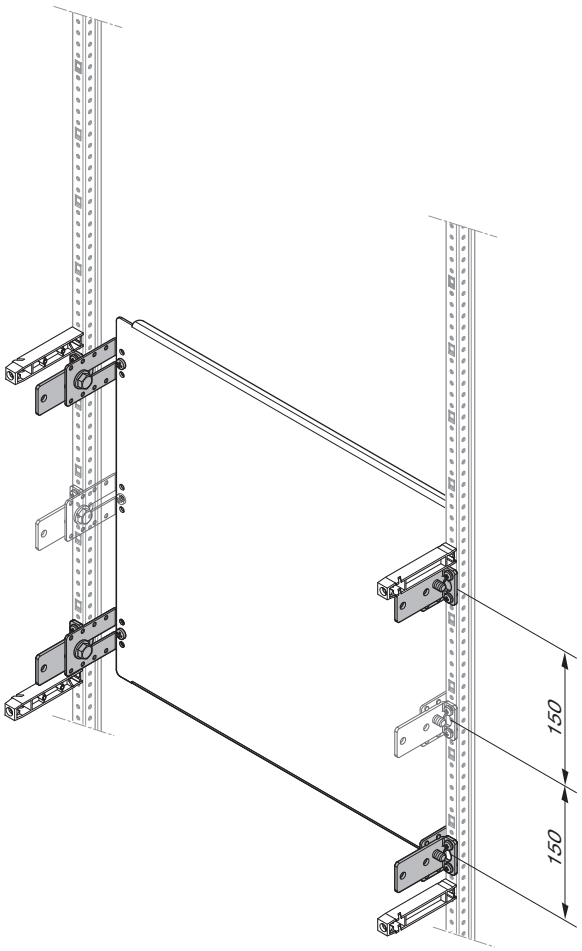

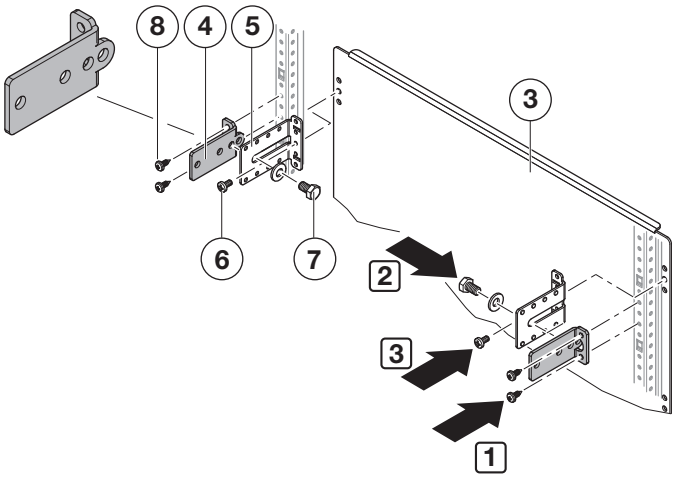

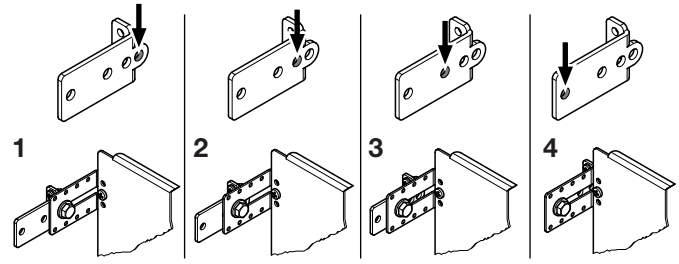

2 B

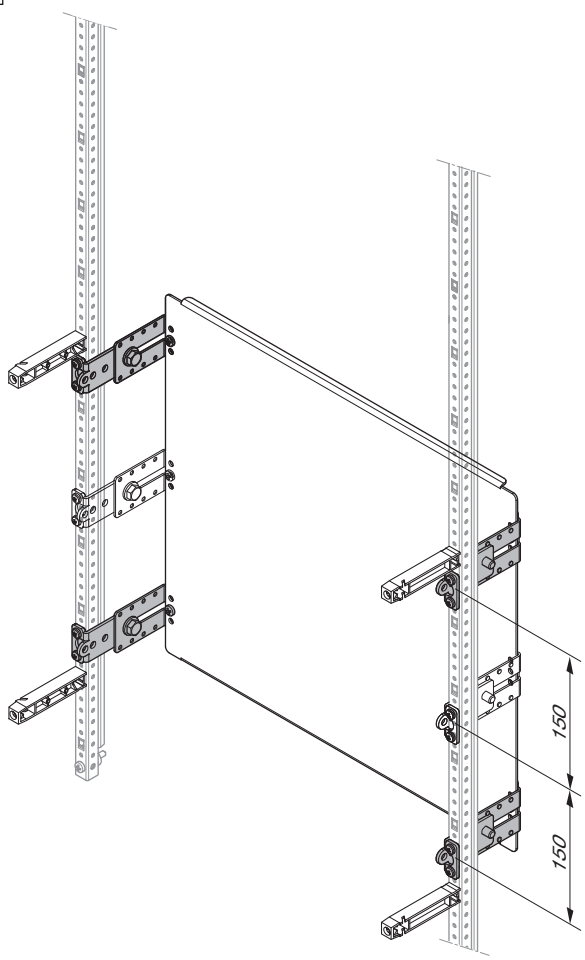

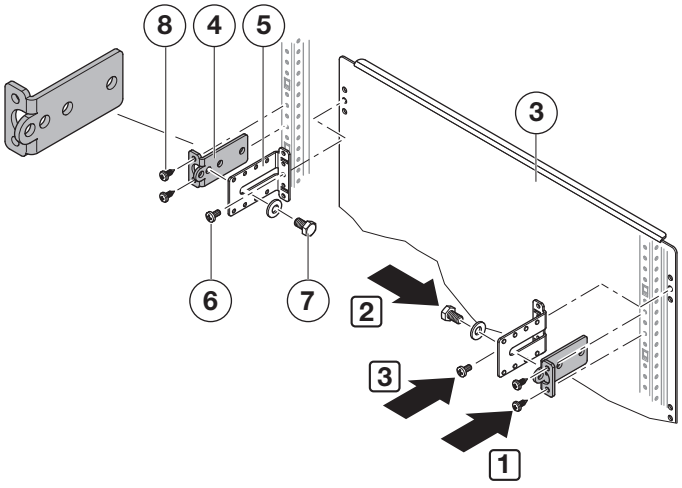

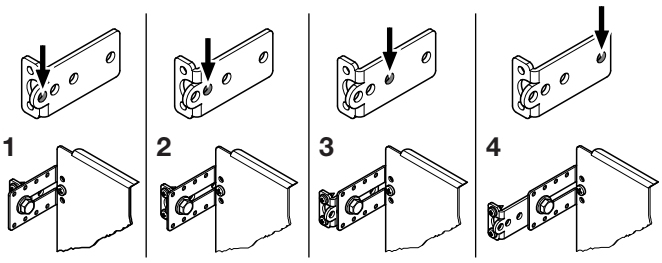

ABN GmbH, Daimlerstraße 10 - 12, D-74196 Neuenstadt,
Fon: +49 (0) 71 39 / 94 - 0, Fax: +49 (0) 71 39 / 94 - 49, E-Mail: abn@abn-elektro.de, www.abn-elektro.de

All Rights Reserved
Printed in Germany (02/17) E-MAMX60_02

3

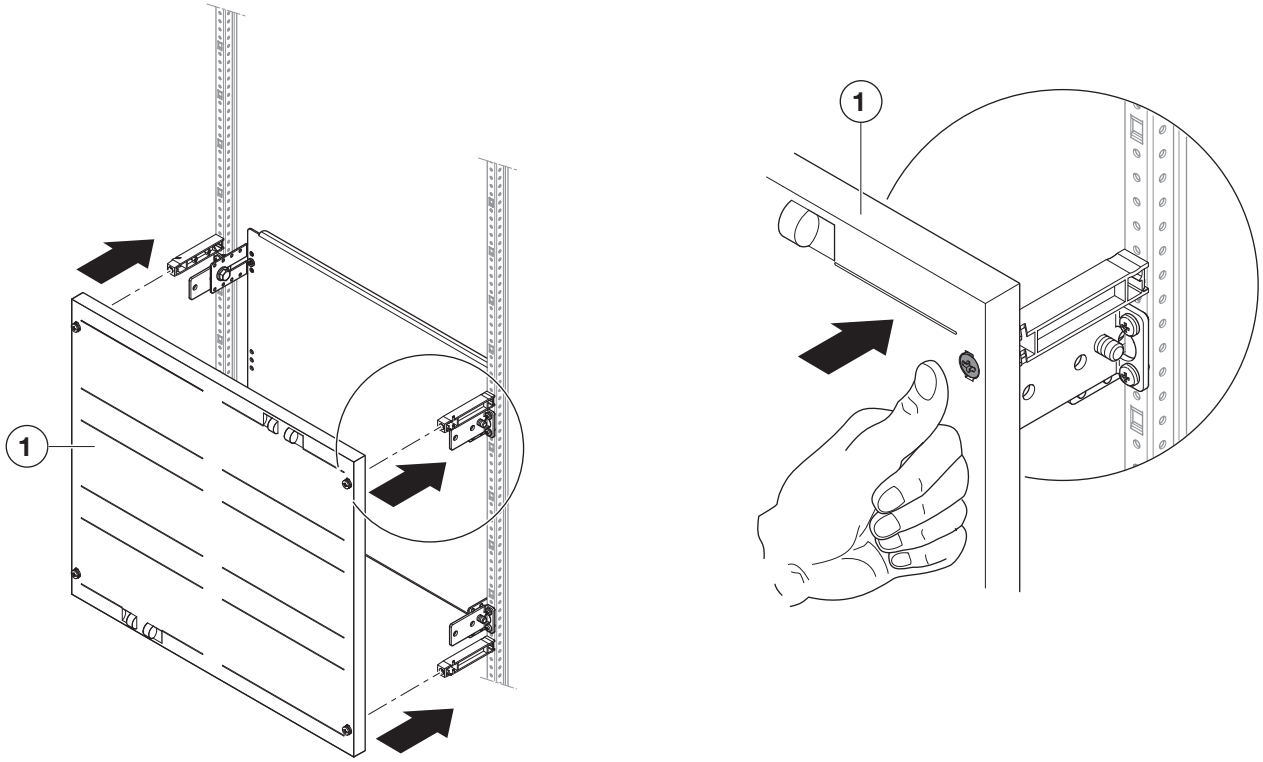

1

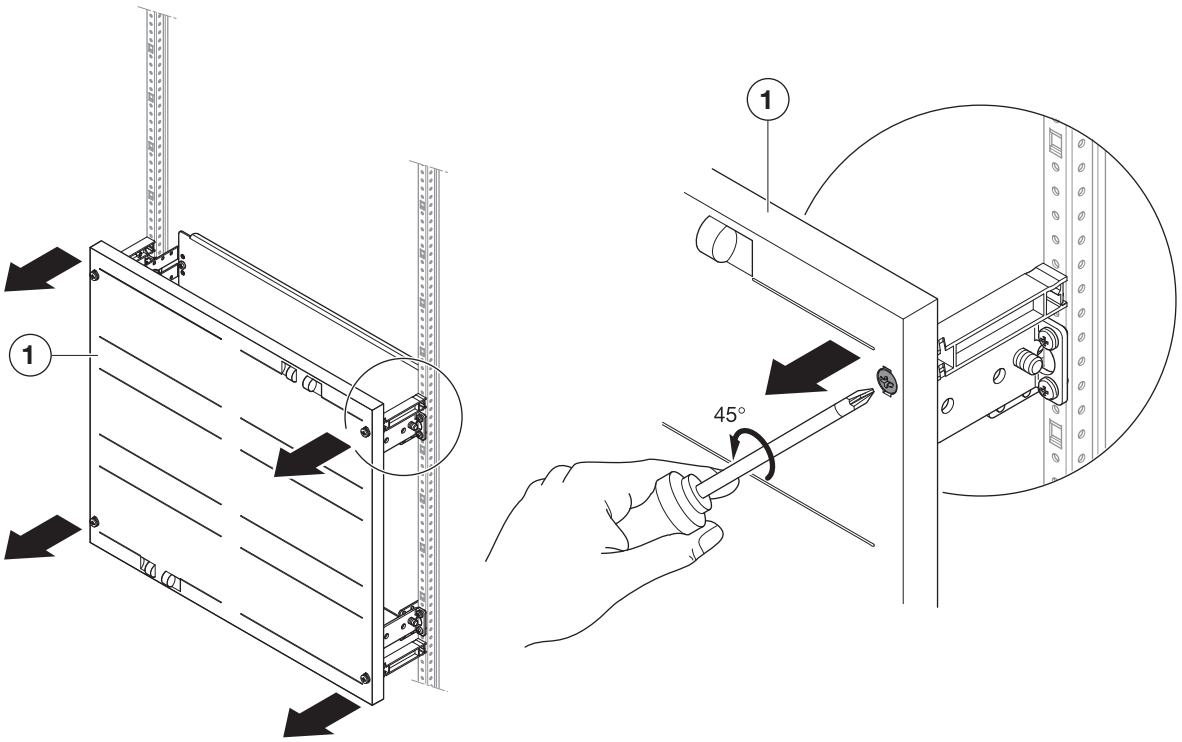

ABN GmbH, Daimlerstraße 10 - 12, D-74196 Neuenstadt,
Fon: +49 (0) 71 39 / 94 - 0, Fax: +49 (0) 71 39 / 94 - 49, E-Mail: abn@abn-elektro.de, www.abn-elektro.de

All Rights Reserved
Printed in Germany (02/17) E-MAMX60_02